Обзор червячных редукторов

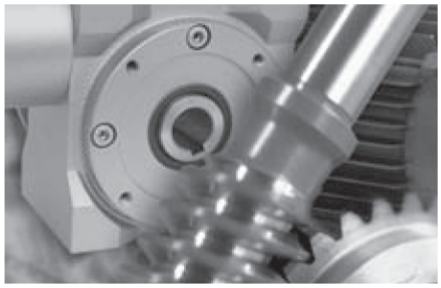

1. Критерии выбора

- Материал, конструкция, модель
- Передаточное отношение, к.п.д., эффект самоторможения
- Область применения, смазка, наличие и расположение вентиляционных фильтров
- Таблицы мощности и крутящего момента

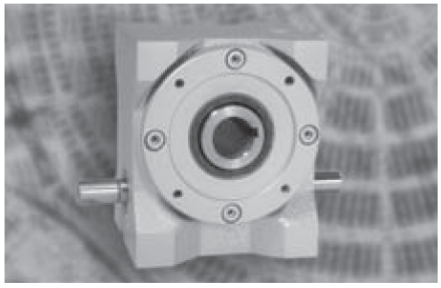

2. Тип S

- Приводной и выходной валы редуктора
- 8 типоразмеров по межосевому расстоянию редуктора: от a=040 до a=200 мм
- Номинальные передаточные отношения: от i=0,5:1 до i=83:1
- Максимальный выходной момент до T2макс.=10500 Нм

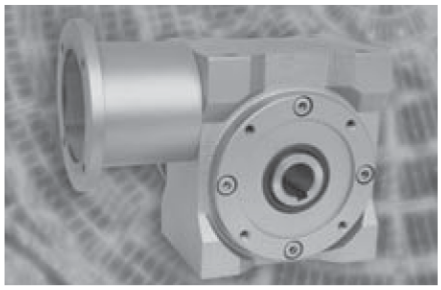

3. Тип SL

- Приводная сторона редуктора с моторным фланцем и муфтой
- Совместимы для установки стандартных двигателей IEC
- 8 типоразмеров по межосевому расстоянию редуктора: от a=040 до a=200 мм
- Передаточные отношения и моменты аналогично типу S

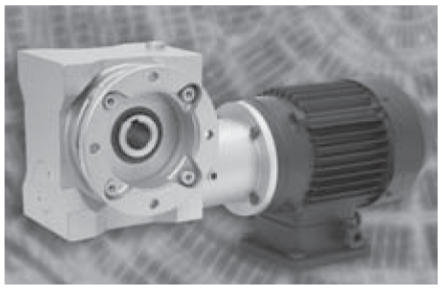

4. Тип SLM

- С электродвигателем стандарта IEC
- Скорость выходного вала от 8 до 555 мин$^{-1}$
- Максимальный выходной момент до T2макс.=10500 Нм
- 8 типоразмеров по межосевому расстоянию редуктора: от a=040 до a=200 мм

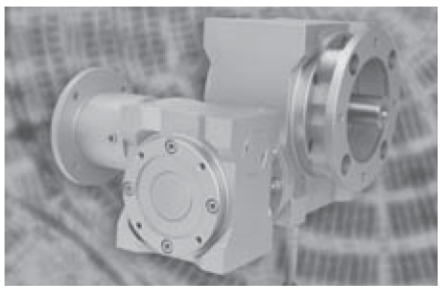

5. Двухступенчатые червячные редукторы

- Доступно соединение таких редукторов как S, SL, SLM и SLC.
- 9 стандартных типоразмеров комбинированных редукторов
- передаточные отношения до 6890:1
- выходная скорость от 0,1 до 8 об/мин

I Модели редукторов и направление вращения

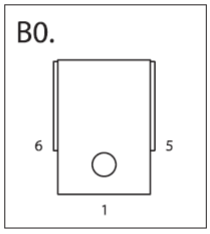

Модель B0 является стандартной версией. Опорная сторона 1 и фланцевые стороны 5 и 6 имеют резьбовые крепежные отверстия.

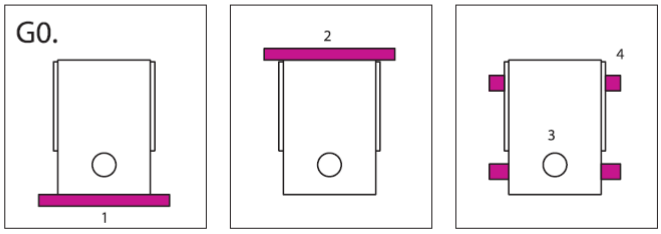

Модель G0 имеет дополнительные установочные опоры на сторонах 1, 2, 3 и 4

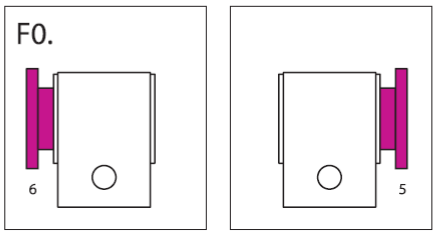

Модель F0 имеет дополнительный фланец на выходной стороне 5 или 6

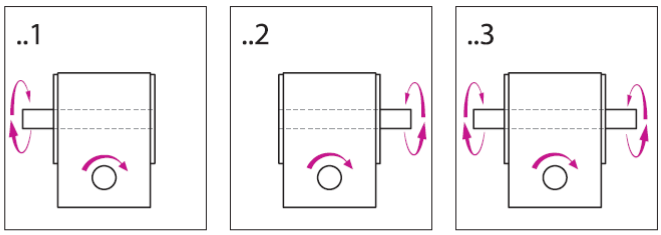

Все модели редукторов могут поставляться с односторонним выходным валом – с правым или с левым, или с двухсторонним выходным валом.

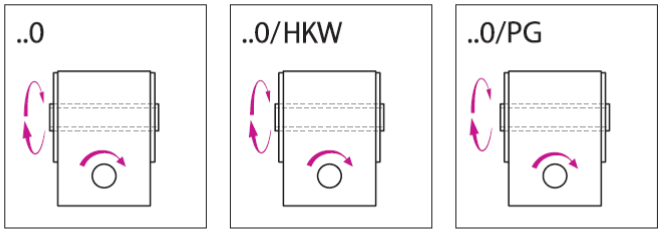

Редукторы с полым валом поставляются в трех исполнениях:
Стандартное: полый вал со шпоночной канавкой
Исполнение HKW: шлицевой полый вал
Исполнение PG: вал с внутренним многогранником

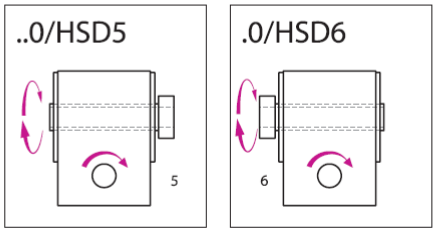

Для использования в замкнутой кинематической цепи может применяться редуктор с полым валом, имеющим стяжную муфту.

I Критерии выбора

Червячные редуктора АТЕК это высокопроизводительные устройства для использования в машиностроении. Конструкция редукторов отвечает всем техническим стандартам. Высококачественные материалы и современные технологии являются гарантией долгого срока службы и компактных размеров. Прочный литой корпус с ребрами охлаждения, упрочненный шлифованный червяк, червячное колесо из высококачественной бронзы, получаемое методом центробежного литья, надежные подшипники качения, гарантирующие работу без шума и без вибрации.

Модульные и комбинированные конструкции

Корпус редуктора оборудован резьбовыми отверстиями, предназначенными для установки (Модель B) или крепления на базу (Модель G). На типоразмерах 040 – 100 резьбовые отверстия расположены на сторонах 1- 4; на типоразмерах 125 – 200 отверстия находятся на сторонах 1 и 2. Стороны с 5 и 6 могут поставляться с фланцем B5 (опционно, модель F). В дополнение редуктор может поставляться как сдвоенный червячный редуктор. Возможные комбинированные модели: SD/S, SLD/S, SLM/S.

Мощность

Значения мощности и крутящего момента указанные в таблицах, применимы только если редуктор установлен в одной из следующих конфигураций: 1, 5 или 6. Если червячный вал расположен вертикально или сверху (конфигурации 3, 4 или 2), параметр должен быть уменьшен на 10%.

Монтажные стороны

Все редукторы в стандартном исполнении оборудованы резьбовыми отверстиями на крышке со стороны выходного вала (стороны 5 и 6) и на поверхности корпуса (сторона 1). На типоразмерах 040 – 100 все стороны обработаны и так же могут быть снабжены крепежными отверстиями. На редукторах типоразмеров 125 – 200 сторона 2 так же имеет резьбовые отверстия.

Направление вращения

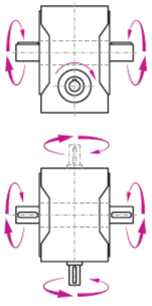

Червячные редукторы оснащаются правосторонними червячными парами в качестве стандартного оборудования, результирующее направление вращения показано на рисунке справа. Поставка редукторов с левосторонним червячным зацеплением возможна в качестве опции по запросу.

Передаточное отношение

Номинальное передаточное отношение, указанное в руководстве по обслуживанию не всегда полностью соответствует актуальному. Если Вам требуется математически точное значение, всегда уточняйте актуальное передаточное число в руководстве.

Коэффициент полезного действия

К.п.д. червячного редуктора не является постоянной величиной. Он зависит от типоразмера редуктора, передаточного отношения, скорости, вязкости и типа смазочного масла, а так же от того, прошел редуктор обкатку полностью или нет. Величина к.п.д. устанавливается по таблице мощности при следующих условиях:

- червячный редуктор работает в пределах своего нагрузочного диапазона
- редуктор полностью обкатан
- редуктор заполнен предписанным сортом масла

Профиль зуба нового червячного колеса еще не окончательно гладкий. Эффект снижения к.п.д. будет усиливаться с уменьшением угла контакта в зацеплении. Опыт показывает, что для разных условий может ожидаться следующее снижение к.п.д.:

Число заходов червяка	Передаточное отношение	Снижение к.п.д.
одно-заходный червяк	i= более 30:1	прибл. 12%
двух-заходный червяк	i=26 – 20 – 15:1	прибл. 6%
четырех-заходный червяк	i=13 – 10 – 7,5:1	прибл. 3%
шести-заходный червяк	i=5:1	прибл. 2%

Опыт показывает, что редуктор можно считать полностью обкатанным после 25 – 150-ти часов работы под полной нагрузкой. В процессе обкатки максимально допустимая температура не должна превышать 100°C.

Повышающие редукторы

По причине высокой эффективности червячных редукторов АТЕК существует возможность использовать редукторы с четырех- и шестизаходными червяками, приводя их в движение со стороны червячного колеса, т.е. в качестве повышающих редукторов.
К.п.д. при приводе на червячное колесо рассчитывается по формуле $\eta' = 2 - 1\eta$

Пусковой к.п.д.

В пусковой период редуктора к.п.д. редуктора всегда ниже по причине того, что смазочная пленка еще не образовалась и процесс скольжения не установился. Начало движения редуктора под нагрузкой требует увеличенного приводного момента.
Пусковой к.п.д. так же как и рабочий к.п.д. зависит от наклона витка червяка. Больший угол так же имеет положительный эффект в момент пуска.
Ниже приведены значения пускового к.п.д., которые представляют только рекомендуемые значения и относятся к полностью обкатанным редукторам. Для новых редукторов значение пускового к.п.д. ниже.

Число заходов червяка	Передаточное отношение	ηA
одно-заходный червяк	i= 83 – 63:1	0,30 – 0,40
одно-заходный червяк	i= 53 – 40 - 30:1	0,40 – 0,50
двух-заходный червяк	i=26 – 20 – 15:1	0,56 – 0,65
четырех-заходный червяк	i=13 – 10 – 7,5:1	0,68 – 0,75
шести-заходный червяк	i=5:1	0,74 – 0,82

После длительного простоя приведенные значения имеют тенденцию приближаться к нижнему краю указанного диапазона.

Эффект самоторможения

Червячный редуктор считается самотормозящимся, если он не может быть приведен в действие со стороны червячного колеса. Эффект самоторможения напрямую связан с к.п.д. редуктора. Если требуется самоторможение, соответствующее значение к.п.д. должно быть ниже 0,5 когда редуктор работает. Если эффект самоторможения редуктора необходим, или же определенно не требуется, пожалуйста, обращайтесь на АТЕК за информацией, предоставив детальное описание условий Вашего применения.

Статическое самоторможение

Червячный редуктор статически заторможен, если нет возможности вывести его из состояния покоя приводом со стороны червячного колеса. Редукторы с передаточным отношением 30:1 и выше являются статически самотормозящимися.
Воздействие ударных нагрузок может нейтрализовать эффект самоторможения. Таким образом, самоторможение в червячном зацеплении не всегда заменяет механический тормоз или храповик.

Динамическое торможение

Червячная передача имеет свойство динамического самоторможения, если оно отсутствует изначально, при вращении редуктора в продолжение работы, если мощность прикладывается к выходному валу редуктора. Период, в течение которого продолжается вращение после отключения привода, зависит от массы вращающихся частей на моторной стороне. Динамическое самоторможение возможно лишь в случае очень высоких передаточных отношений и низкой скорости вращения привода.

Ограничения применения

Когда части, приводимые в движение редуктором, имеют большую массу, не должно быть эффекта самоторможения в процессе остановки. Так как в этом случае происходит внезапная блокировка передачи, и могут возникать экстремально высокие нагрузки. В этом применении, где возможно, должен использоваться многозаходный червяк. Если используется мотор с тормозом или отдельный тормоз, тормозной момент не должен быть слишком высоким и должен быть уменьшен применением балансировочного груза на приводной стороне редуктора, если необходимо. В случае сомнения, просьба обращаться за дальнейшей информацией, предоставив детальную информацию о Ваших условиях работы и требованиях.

Смазка

Вследствие того, что к.п.д. редуктора и продолжительность его срока службы зависят в значительной степени от качества применяемой смазки, от производителя редукторы поставляются уже заполненные синтетическим маслом. При нормальных условиях работы они не требуют технического обслуживания. В случае экстремальных условий или повышенных требований к сроку службы, рекомендуется менять масло через каждые 15000 рабочих часов. Редукторы типоразмеров 050 – 100 имеют одно отверстие для заливки масла и установки сапуна. Редуктор типоразмера 040 не нуждается в какой либо вентиляции. Редукторы типоразмера 125 и выше снабжены дополнительно пробками для слива масла и для контроля уровня.

Расположение вентиляционного фильтра

Все типоразмеры редукторов, за исключением размера 040, поставляются с вентиляционным фильтром (сапуном). Возможное расположение сапуна показано в таблице ниже. При заказе необходимо указать, на какой стороне должен быть установлен фильтр.
Например: E4 = сапун на стороне 4
Если место установки вентиляционного фильтра не указывается, АТЕК определит его положение самостоятельно.

В таблице ниже приведены возможные варианты установки сапуна в зависимости от типоразмера редуктора.

	Einbaulage / Mounting Configuration					
	1	2	3	4	5	6
Typ / Type S Grösse / Size 050 - 100	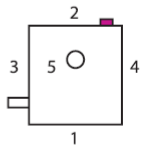 E2	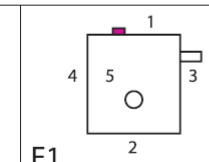 E1	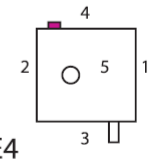 E4	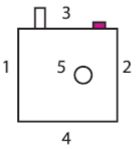 E3	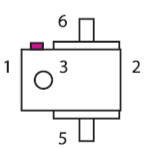 E6	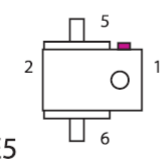 E5
	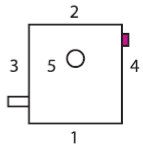 E4	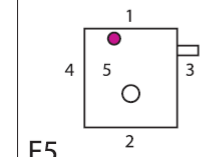 E5	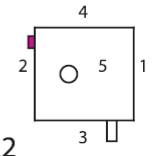 E2	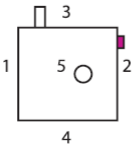 E2	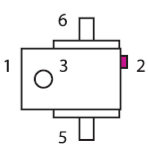 E2	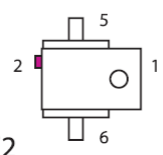 E2
Typ / Type SL / SLM Grösse / Size 050 - 100	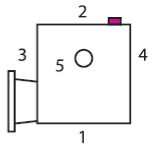 E2	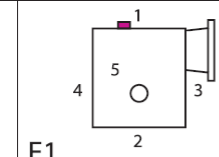 E1	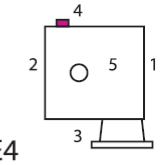 E4	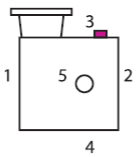 E3	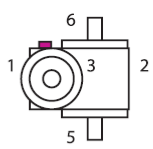 E6	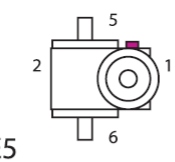 E5
	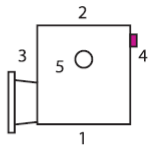 E4	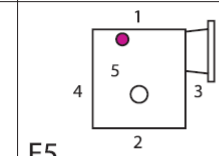 E5	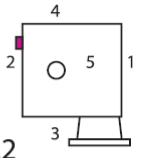 E2	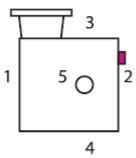 E2	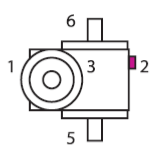 E2	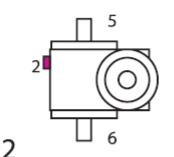 E2
Typ / Type S Grösse 125 - 200	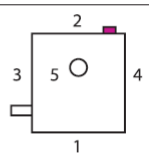 E2	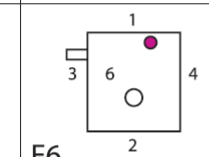 E6	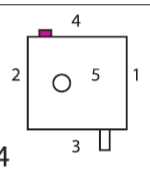 E4	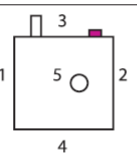 E3	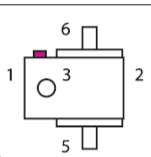 E6	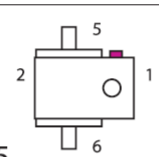 E5
	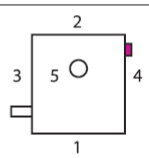 E4	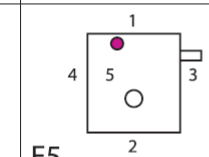 E5	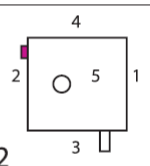 E2	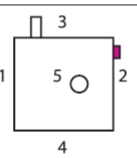 E2	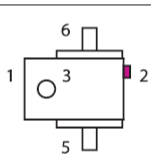 E2	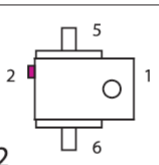 E2
Typ / Type SL / SLM Grösse / Size 125 - 200	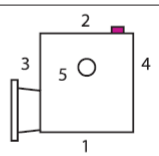 E2	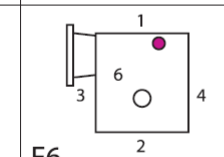 E6	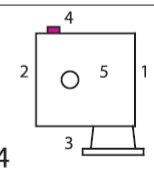 E4	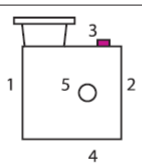 E3	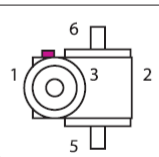 E6	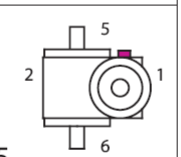 E5
	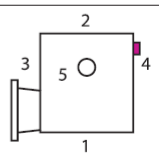 E4	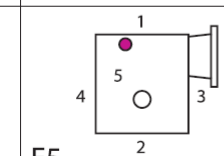 E5	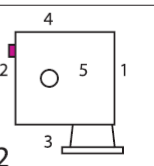 E2	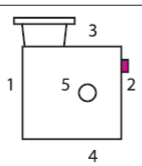 E2	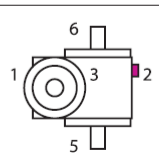 E2	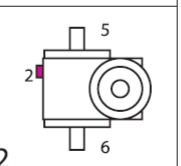 E2

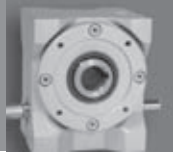

Auswahl der Getriebegrößen

Typ S

Schneckengetriebe / Worm Gearboxes

iN	n1 1/min	n2 1/min	kW Nm	Größe / Size 040	050	063	080	100	125	160	200
5:1	3000	600	P1N	2,26	4,74	6,37	11,13	29,45	42,41		
			T2N	33,00	70,00	94,00	170,00	450,00	626,00		
			Wirk,	0,94	0,96	0,96	0,96	0,96	0,96		
			P1Nt	1,85	3,90	5,80	8,62	11,30	17,93		
	1500	300	P1N	1,43	3,29	4,96	8,18	19,31	30,32	53,11	84,20
			T2N	41,00	96,00	145,00	250,00	590,00	895,00	1640,00	2600,00
			Wirk,	0,94	0,95	0,95	0,96	0,96	0,96	0,97	0,97
			P1Nt	1,25	2,76	4,25	6,68	8,60	14,48	25,20	41,80
	1000	200	P1N	1,09	2,54	3,77	4,36	14,99	23,15	40,37	64,77
			T2N	47,00	110,00	165,00	198,00	680,00	1025,00	1870,00	3000,00
			Wirk,	0,93	0,94	0,95	0,95	0,95	0,96	0,97	0,97
			P1Nt	1,10	2,10	3,56	5,70	7,55	13,01	23,42	40,25
	750	150	P1N	0,87	2,08	3,11	5,55	12,45	19,34	33,38	55,30
			T2N	49,00	119,00	180,00	332,00	745,00	1130,00	2040,00	3380,00
			Wirk,	0,87	0,93	0,94	0,94	0,94	0,95	0,96	0,96
			P1Nt	0,90	2,04	3,15	5,05	6,87	11,94	21,89	38,36
	500	100	P1N	0,64	1,47	2,31	4,01	9,47	14,72	24,58	41,45
			T2N	53,00	125,00	198,00	360,00	850,00	1290,00	2230,00	3800,00
			Wirk,	0,90	0,92	0,93	0,94	0,94	0,95	0,95	0,96
			P1Nt	0,80	1,76	2,67	4,24	5,96	10,40	19,33	34,49
	150	30	P1N	0,25	0,54	0,91	1,58	4,01	6,29	9,96	18,05
			T2N	67,00	145,00	247,00	448,00	1150,00	1760,00	2950,00	5400,00
			Wirk,	0,86	0,88	0,88	0,89	0,90	0,91	0,93	0,94
			T2max	73,00	150,00	295,00	610,00	1190,00	2250,00	4450,00	8500,00
	Ist-Übersetzung / *Actual ratio*		ilst	4,83	4,83	4,83	5,00	5,00	4,83	5,00	5,00
7,5:1	3000	400	P1N	1,68	3,41	4,89	8,64	22,62	35,71	43,91	
			T2N	36,00	74,00	106,00	196,00	513,00	783,00	996,00	
			Wirk,	0,92	0,94	0,94	0,95	0,95	0,95	0,95	
			P1Nt	1,45	3,16	4,63	6,69	9,06	14,40	23,14	
	1500	200	P1N	1,06	2,42	3,62	6,37	14,33	22,49	39,53	62,59
			T2N	45,00	104,00	157,00	289,00	650,00	986,00	1793,00	2869,00
			Wirk,	0,91	0,93	0,94	0,95	0,95	0,95	0,95	0,96
			P1Nt	0,95	2,12	3,26	5,14	6,85	11,53	20,07	33,51
	1000	133	P1N	0,81	1,84	2,78	5,01	10,92	17,13	29,83	50,68
			T2N	51,00	117,00	179,00	341,00	743,00	1127,00	2051,00	3485,00
			Wirk,	0,90	0,92	0,93	0,95	0,95	0,95	0,96	0,96
			P1Nt	0,77	1,76	2,72	4,37	5,99	10,31	18,56	32,09
	750	100	P1N	0,65	1,43	2,37	4,36	9,10	14,13	24,94	44,55
			T2N	54,00	120,00	201,00	391,00	817,00	1239,00	2263,00	4084,00
			Wirk,	0,89	0,91	0,92	0,94	0,94	0,95	0,95	0,96
			P1Nt	0,70	1,57	2,41	3,88	5,43	9,44	17,28	30,44
	500	66	P1N	0,48	1,01	1,79	3,33	7,00	11,03	20,05	36,26
			T2N	58,00	125,00	223,00	439,00	932,00	1436,00	2729,00	4987,00
			Wirk,	0,87	0,89	0,90	0,92	0,93	0,94	0,95	0,96
			P1Nt	0,61	1,36	2,06	3,27	4,71	8,20	15,18	27,20
	150	20	P1N	0,19	0,40	0,72	1,39	3,03	4,96	9,34	17,32
			T2N	73,00	153,00	280,00	569,00	1258,00	2016,00	4013,00	7607,00
			Wirk,	0,82	0,83	0,84	0,86	0,87	0,88	0,90	0,92
			T2max	83,00	167,00	334,00	695,00	1360,00	2250,00	4450,00	9800,00
	Ist-Übersetzung / *Actual ratio*		ilst	7,25	7,25	7,25	7,50	7,50	7,25	7,50	7,50

iN	n1	n2	kW	Größe / Size							
	1/min	1/min	Nm	040	050	063	080	100	125	160	200
10:1	3000	300	P1N	1,39	3,02	4,15	6,58	18,55	28,41	51,25	
			T2N	39,00	85,00	121,00	197,00	555,00	850,00	1550,00	
			Wirk,	0,91	0,93	0,94	0,94	0,94	0,94	0,95	
			P1Nt	1,28	2,82	4,16	5,92	8,57	13,62	22,09	
	1500	150	P1N	0,77	1,64	2,94	4,96	11,75	17,86	32,26	50,86
			T2N	43,00	91,00	170,00	297,00	703,00	1069,00	1951,00	3076,00
			Wirk,	0,90	0,92	0,93	0,94	0,94	0,94	0,95	0,95
			P1Nt	0,83	1,88	2,89	4,47	6,35	10,68	18,76	30,91
	1000	100	P1N	0,55	1,15	2,26	3,79	8,95	13,61	24,59	38,38
			T2N	45,00	94,00	194,00	340,00	803,00	1222,00	2231,00	3519,00
			Wirk,	0,88	0,90	0,92	0,94	0,94	0,94	0,95	0,96
			P1Nt	0,69	1,56	2,41	3,79	5,49	9,41	17,04	29,22
	750	75	P1N	0,43	0,96	1,83	3,15	7,45	11,22	20,28	32,92
			T2N	47,00	103,00	207,00	373,00	882,00	1343,00	2453,00	4024,00
			Wirk,	0,87	0,89	0,91	0,93	0,93	0,94	0,95	0,96
			P1Nt	0,63	1,40	2,15	3,36	4,95	8,54	15,66	27,42
	500	50	P1N	0,32	0,71	1,30	2,35	5,79	8,62	15,60	26,73
			T2N	50,00	112,00	216,00	408,00	1006,00	1532,00	2800,00	4851,00
			Wirk,	0,85	0,87	0,89	0,91	0,91	0,93	0,94	0,95
			P1Nt	0,87	1,23	1,86	2,86	4,30	7,37	13,57	24,16
	150	15	P1N	0,13	0,26	0,51	0,96	2,02	3,78	6,98	12,45
			T2N	64,00	130,00	265,00	513,00	1095,00	2092,00	3909,00	7134,00
			Wirk,	0,81	0,82	0,83	0,84	0,85	0,87	0,88	0,90
			T2max	77,00	152,00	306,00	625,00	1090,00	2250,00	4780,00	9277,00
	Ist-Übersetzung / *Actual ratio*		ilst	9,75	9,50	9,75	10,00	10,00	10,00	10,00	10,00
13:1	3000	230	P1N	0,85	1,51	3,31	4,41	11,09	18,19	36,29	64,74
			T2N	31,00	55,00	125,00	173,00	427,00	700,00	1466,00	2594,00
			Wirk,	0,88	0,90	0,93	0,93	0,93	0,93	0,94	0,95
			P1Nt	1,13	2,51	3,68	5,27	7,87	12,83	20,77	31,35
	1500	115	P1N	0,45	0,82	1,81	2,41	6,09	10,02	19,80	40,74
			T2N	32,00	59,00	135,00	187,00	464,00	763,00	1600,00	3265,00
			Wirk,	0,87	0,89	0,92	0,92	0,92	0,92	0,94	0,95
			P1Nt	0,75	1,67	2,53	3,91	5,73	9,84	17,24	28,70
	1000	76	P1N	0,32	0,58	1,29	1,70	4,30	7,00	13,87	31,06
			T2N	34,00	62,00	141,00	196,00	486,00	800,00	1681,00	3734,00
			Wirk,	0,85	0,88	0,90	0,91	0,91	0,92	0,94	0,95
			P1Nt	0,63	0,14	2,12	3,32	4,92	8,56	15,41	26,62
	750	57	P1N	0,26	0,45	1,00	1,33	3,37	5,42	10,87	24,46
			T2N	36,00	64,00	145,00	202,00	502,00	826,00	1738,00	3921,00
			Wirk,	0,84	0,87	0,89	0,90	0,90	0,92	0,93	0,95
			P1Nt	0,57	1,27	1,90	2,96	4,43	7,72	14,02	24,63
	500	38	P1N	0,19	0,32	0,71	0,94	2,37	3,86	7,66	17,27
			T2N	39,00	66,00	151,00	210,00	523,00	862,00	1818,00	4109,00
			Wirk,	0,83	0,85	0,87	0,88	0,89	0,90	0,92	0,94
			P1Nt	0,52	1,13	1,66	2,56	3,85	6,65	12,06	21,36
	150	11	P1N	0,08	0,12	0,26	0,34	0,85	1,37	2,73	6,24
			T2N	50,00	75,00	170,00	236,00	586,00	966,00	2041,00	4633,00
			Wirk,	0,80	0,80	0,82	0,83	0,83	0,85	0,87	0,88
			T2max	59,00	100,00	222,00	321,00	736,00	1190,00	2410,00	5396,00
	Ist-Übersetzung / *Actual ratio*		ilst	13,00	12,75	12,75	13,25	13,00	13,00	13,50	13,25

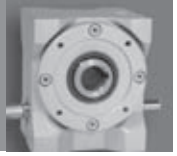

Auswahl der Getriebegrößen

Typ S

Schneckengetriebe / Worm Gearboxes

iN	n1 1/min	n2 1/min	kW Nm	Größe / Size 040	050	063	080	100	125	160	200
15:1	3000	200	P1N	0,93	1,82	3,12	5,61	13,12	20,06	29,82	
			T2N	37,00	74,00	128,00	241,00	564,00	862,00	1310,00	
			Wirk,	0,86	0,88	0,89	0,90	0,90	0,90	0,92	
			P1Nt	0,85	1,91	2,80	4,08	5,76	9,13	14,64	
	1500	100	P1N	0,60	1,32	2,23	4,10	8,32	12,61	22,42	39,27
			T2N	48,00	106,00	183,00	352,00	715,00	1084,00	1970,00	3450,00
			Wirk,	0,84	0,87	0,89	0,90	0,90	0,90	0,92	0,92
			P1Nt	0,55	1,27	1,95	3,09	4,31	7,24	12,55	20,99
	1000	66	P1N	0,48	1,02	1,77	3,26	6,41	10,01	18,10	32,34
			T2N	55,00	120,00	213,00	415,00	817,00	1290,00	2386,00	4308,00
			Wirk,	0,82	0,85	0,87	0,89	0,89	0,90	0,92	0,93
			P1Nt	0,46	1,05	1,62	2,62	3,75	6,44	11,55	20,00
	750	50	P1N	0,39	0,84	1,51	2,81	5,34	8,88	16,22	28,88
			T2N	58,00	131,00	240,00	473,00	898,00	1510,00	2820,00	5130,00
			Wirk,	0,81	0,84	0,86	0,88	0,88	0,89	0,91	0,93
			P1Nt	0,41	0,94	1,44	2,32	3,40	5,88	10,73	18,92
	500	33	P1N	0,29	0,65	1,16	2,18	4,16	6,91	12,88	23,23
			T2N	63,00	145,00	266,00	530,00	1025,00	1743,00	3320,00	6122,00
			Wirk,	0,78	0,81	0,83	0,85	0,86	0,88	0,90	0,92
			P1Nt	0,36	0,82	1,23	1,97	2,95	5,10	9,40	16,85
	150	10	P1N	0,12	0,26	0,48	0,93	1,88	3,21	6,17	11,50
			T2N	79,00	179,00	333,00	681,00	1386,00	2423,00	4830,00	9224,00
			Wirk,	0,72	0,74	0,75	0,77	0,77	0,79	0,82	0,84
			T2max	97,00	195,00	395,00	826,00	1610,00	2250,00	4550,00	10500,00
	Ist-Übersetzung / *Actual ratio*		ilst	14,50	14,50	14,50	15,00	15,00	15,00	15,00	15,00
20:1	3000	150	P1N	0,82	1,54	2,95	4,24	10,84	16,59	29,60	42,29
			T2N	43,00	81,00	161,00	240,00	614,00	940,00	1715,00	2450,00
			Wirk,	0,84	0,87	0,88	0,89	0,89	0,89	0,91	0,91
			P1Nt	0,77	1,70	2,52	3,59	5,44	8,61	13,95	20,87
	1500	75	P1N	0,49	1,03	1,70	3,04	6,87	10,44	18,83	29,60
			T2N	50,00	106,00	186,00	344,00	778,00	1183,00	2158,00	3430,00
			Wirk,	0,82	0,85	0,88	0,89	0,89	0,89	0,90	0,91
			P1Nt	0,49	1,12	1,73	2,67	3,99	6,68	11,70	19,21
	1000	50	P1N	0,36	0,73	1,32	2,37	5,28	7,95	14,35	24,14
			T2N	53,00	110,00	212,00	399,00	888,00	1352,00	2467,00	4241,00
			Wirk,	0,80	0,83	0,86	0,88	0,88	0,89	0,90	0,92
			P1Nt	0,42	0,93	1,44	2,26	3,44	5,86	10,58	18,07
	750	37	P1N	0,28	0,63	1,14	2,05	4,45	6,74	12,43	21,62
			T2N	55,00	123,00	237,00	450,00	975,00	1510,00	2850,00	5010,00
			Wirk,	0,78	0,81	0,84	0,86	0,86	0,88	0,90	0,91
			P1Nt	0,38	0,84	1,29	2,01	3,10	5,31	9,70	16,92
	500	25	P1N	0,21	0,47	0,86	1,57	3,47	5,23	9,80	17,17
			T2N	58,00	133,00	259,00	498,00	1112,00	1717,00	3294,00	5902,00
			Wirk,	0,76	0,78	0,81	0,83	0,84	0,86	0,88	0,90
			P1Nt	0,34	0,74	1,12	1,72	2,69	4,58	8,39	14,86
	150	7	P1N	0,09	0,18	0,34	0,64	1,49	2,33	4,49	8,22
			T2N	75,00	158,00	310,00	615,00	1441,00	2310,00	4576,00	8587,00
			Wirk,	0,71	0,72	0,74	0,75	0,76	0,78	0,80	0,82
			T2max	90,00	179,00	355,00	725,00	1440,00	2392,00	5050,00	10000,00
	Ist-Übersetzung / *Actual ratio*		ilst	19,50	19,00	19,50	20,00	20,00	20,00	20,00	20,00

iN	n1 1/min	n2 1/min	kW Nm	Größe / Size 040	050	063	080	100	125	160	200
26:1	3000	115	P1N	0,55	1,04	1,89	2,83	7,63	12,76	23,70	37,80
			T2N	36,00	71,00	132,00	210,00	556,00	929,00	1813,00	2870,00
			Wirk,	0,80	0,84	0,86	0,88	0,88	0,88	0,89	0,90
			P1Nt	0,68	1,51	2,21	3,19	4,94	8,09	13,07	19,73
	1500	57	P1N	0,30	0,58	1,25	1,67	4,20	7,03	13,88	23,79
			T2N	38,00	76,00	173,00	245,00	605,00	1012,00	2124,00	3612,00
			Wirk,	0,78	0,81	0,85	0,87	0,87	0,87	0,89	0,90
			P1Nt	0,44	1,00	1,52	2,34	3,57	6,14	10,71	17,77
	1000	38	P1N	0,21	0,42	0,90	1,19	3,00	4,97	9,83	18,40
			T2N	40,00	80,00	181,00	256,00	634,00	1062,00	2231,00	4190,00
			Wirk,	0,76	0,79	0,83	0,85	0,85	0,86	0,88	0,90
			P1Nt	0,38	0,84	1,27	1,99	3,06	5,32	9,53	16,41
	750	28	P1N	0,17	0,32	0,71	0,94	2,38	3,90	7,63	14,95
			T2N	42,00	82,00	187,00	264,00	655,00	1097,00	2307,00	4540,00
			Wirk,	0,75	0,78	0,81	0,83	0,83	0,85	0,88	0,90
			P1Nt	0,34	0,76	1,14	1,78	2,75	4,80	8,66	15,15
	500	19	P1N	0,12	0,24	0,51	0,68	1,72	2,78	5,44	11,51
			T2N	45,00	86,00	195,00	275,00	683,00	1146,00	2413,00	5184,00
			Wirk,	0,73	0,75	0,78	0,80	0,80	0,83	0,86	0,89
			P1Nt	0,31	0,68	1,01	1,55	2,40	4,14	7,45	13,12
	150	5	P1N	0,05	0,09	0,19	0,25	0,64	1,04	2,06	4,58
			T2N	59,00	98,00	222,00	312,00	773,00	1294,00	2727,00	6177,00
			Wirk,	0,69	0,70	0,71	0,73	0,73	0,75	0,77	0,80
			T2max	77,00	137,00	295,00	432,00	980,00	1630,00	3345,00	6790,00
	Ist-Übersetzung / *Actual ratio*		ilst	26,00	25,50	25,50	26,50	26,00	26,00	27,00	26,50
30:1	3000	100	P1N	0,53	1,12	1,94	3,47	7,53	11,76	20,44	
			T2N	36,00	82,00	143,00	272,00	590,00	901,00	1640,00	
			Wirk,	0,75	0,79	0,80	0,82	0,82	0,83	0,84	
			P1Nt	0,51	1,14	1,66	2,41	3,50	5,50	8,79	
	1500	50	P1N	0,37	0,79	1,38	2,52	4,78	7,49	13,53	23,74
			T2N	50,00	113,00	204,00	395,00	748,00	1134,00	2170,00	3900,00
			Wirk,	0,73	0,77	0,80	0,82	0,82	0,82	0,84	0,86
			P1Nt	0,33	0,76	1,15	1,81	2,60	4,31	7,39	12,29
	1000	33	P1N	0,29	0,59	1,11	2,03	3,60	6,38	11,13	19,73
			T2N	57,00	121,00	237,00	465,00	825,00	1448,00	2678,00	4862,00
			Wirk,	0,70	0,74	0,77	0,80	0,80	0,82	0,84	0,86
			P1Nt	0,28	0,63	0,97	1,54	2,27	3,83	6,79	11,65
	750	25	P1N	0,24	0,54	0,97	1,78	3,19	5,65	9,85	17,62
			T2N	60,00	144,00	268,00	530,00	950,00	1690,00	3160,00	5790,00
			Wirk,	0,68	0,72	0,75	0,78	0,78	0,81	0,84	0,86
			P1Nt	0,26	0,06	0,86	1,38	2,06	3,51	6,31	11,03
	500	16	P1N	0,18	0,42	0,75	1,38	2,51	4,52	8,02	14,33
			T2N	65,00	157,00	296,00	593,00	1080,00	1952,00	3720,00	6896,00
			Wirk,	0,64	0,68	0,71	0,75	0,75	0,78	0,81	0,84
			P1Nt	0,23	0,50	0,75	1,18	1,81	3,08	5,57	9,86
	150	5	P1N	0,08	0,18	0,36	0,63	1,18	1,86	3,41	7,43
			T2N	82,00	201,00	403,00	760,00	1437,00	2270,00	4500,00	10356,00
			Wirk,	0,57	0,59	0,61	0,63	0,64	0,66	0,69	0,73
			T2max	107,00	219,00	437,00	920,00	1765,00	2270,00	4500,00	10500,00
	Ist-Übersetzung / *Actual ratio*		ilst	29,00	29,00	29,00	30,00	30,00	29,00	30,00	30,00

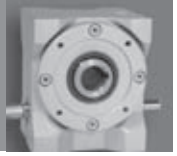

Auswahl der Getriebegrößen

Typ S

Schneckengetriebe / Worm Gearboxes

iN	n1 1/min	n2 1/min	kW Nm	Größe / Size 040	050	063	080	100	125	160	200
40:1	3000	75	P1N	0,48	0,87	1,54	2,62	6,33	9,57	17,04	23,93
			T2N	44,00	80,00	149,00	267,00	645,00	987,00	1801,00	2560,00
			Wirk,	0,72	0,76	0,78	0,80	0,80	0,81	0,83	0,84
			P1Nt	0,46	1,02	1,50	2,14	3,32	5,22	8,41	12,58
	1500	37	P1N	0,32	0,65	1,08	1,87	4,01	6,10	10,73	18,04
			T2N	56,00	118,00	207,00	381,00	817,00	1242,00	2267,00	3860,00
			Wirk,	0,70	0,75	0,77	0,80	0,80	0,80	0,83	0,84
			P1Nt	0,30	0,68	1,04	1,58	2,42	4,00	6,92	11,27
	1000	25	P1N	0,25	0,52	0,85	1,49	3,13	4,81	8,73	14,66
			T2N	63,00	134,00	237,00	443,00	933,00	1470,00	2735,00	4761,00
			Wirk,	0,67	0,71	0,75	0,78	0,78	0,80	0,82	0,85
			P1Nt	0,25	0,57	0,87	1,35	2,09	3,52	6,25	10,56
	750	18	P1N	0,20	0,41	0,74	1,31	2,65	4,25	7,73	13,14
			T2N	66,00	137,00	264,00	501,00	1025,00	1690,00	3190,00	5620,00
			Wirk,	0,65	0,69	0,72	0,75	0,76	0,78	0,81	0,84
			P1Nt	0,23	0,52	0,78	1,21	1,90	3,20	5,76	9,89
	500	12	P1N	0,15	0,31	0,57	1,02	2,13	3,35	6,11	10,56
			T2N	71,00	147,00	288,00	553,00	1169,00	1922,00	3688,00	6613,00
			Wirk,	0,62	0,65	0,68	0,71	0,72	0,75	0,79	0,82
			P1Nt	0,21	0,46	0,69	1,05	1,67	2,79	5,02	8,75
	150	3	P1N	0,07	0,13	0,24	0,40	1,00	1,42	2,90	5,58
			T2N	91,00	183,00	348,00	625,00	1581,00	2310,00	4952,00	9942,00
			Wirk,	0,56	0,57	0,59	0,61	0,62	0,64	0,67	0,70
			T2max	99,00	197,00	360,00	780,00	1582,00	2320,00	5120,00	9800,00
	Ist-Übersetzung / *Actual ratio*		ilst	39,00	38,00	39,00	40,00	40,00	40,00	40,00	40,00
53:1	3000	57	P1N	0,39	0,65	1,16	1,78	4,76	7,93	13,62	21,71
			T2N	44,00	77,00	143,00	234,00	615,00	1037,00	1896,00	3003,00
			Wirk,	0,68	0,73	0,76	0,78	0,78	0,79	0,81	0,82
			P1Nt	0,42	0,92	1,34	1,93	3,04	4,93	7,93	11,96
	1500	28	P1N	0,21	0,38	0,80	1,04	2,63	4,44	8,52	13,99
			T2N	46,00	85,00	191,00	271,00	670,00	1132,00	2372,00	3870,00
			Wirk,	0,65	0,69	0,74	0,77	0,77	0,77	0,81	0,82
			P1Nt	0,28	0,62	0,96	1,41	2,19	3,71	6,39	10,48
	1000	18	P1N	0,15	0,27	0,58	0,76	1,92	3,15	6,05	11,19
			T2N	48,00	88,00	200,00	284,00	704,00	1189,00	2494,00	4701,00
			Wirk,	0,63	0,67	0,71	0,74	0,74	0,76	0,80	0,83
			P1Nt	0,24	0,52	0,78	1,20	1,88	3,23	5,69	9,65
	750	14	P1N	0,13	0,22	0,47	0,61	1,53	2,48	4,81	9,40
			T2N	51,00	91,00	207,00	294,00	728,00	1230,00	2582,00	5200,00
			Wirk,	0,61	0,64	0,68	0,71	0,72	0,75	0,78	0,82
			P1Nt	0,22	0,48	0,71	1,09	1,71	2,93	5,19	8,93
	500	9	P1N	0,09	0,16	0,34	0,45	1,11	1,83	3,50	6,79
			T2N	55,00	95,00	217,00	308,00	762,00	1289,00	2708,00	5428,00
			Wirk,	0,59	0,61	0,65	0,68	0,69	0,71	0,75	0,79
			P1Nt	0,20	0,43	0,63	0,96	1,51	2,56	4,52	7,81
	150	2	P1N	0,04	0,06	0,14	0,18	0,45	0,73	1,40	3,09
			T2N	72,00	110,00	248,00	352,00	870,00	1470,00	3091,00	6985,00
			Wirk,	0,55	0,55	0,56	0,58	0,59	0,61	0,64	0,67
			T2max	87,00	145,00	310,00	480,00	1080,00	1810,00	3700,00	7500,00
	Ist-Übersetzung / *Actual ratio*		ilst	52,00	51,00	51,00	53,00	52,00	52,00	54,00	53,00

iN	n1 1/min	n2 1/min	kW Nm	Größe / Size 040	050	063	080	100	125	160	200
62:1	3000	48	P1N	0,36	0,61	0,82	1,40	4,59	6,86	11,97	18,60
			T2N	45,00	81,00	110,00	194,00	645,00	988,00	1800,00	2835,00
			Wirk,	0,63	0,67	0,69	0,70	0,70	0,73	0,75	0,76
			P1Nt	0,35	0,75	1,10	1,55	2,39	3,75	6,00	8,90
	1500	24	P1N	0,20	0,42	0,66	1,01	2,91	4,37	7,53	11,56
			T2N	48,00	105,00	175,00	279,00	817,00	1243,00	2266,00	3569,00
			Wirk,	0,59	0,64	0,68	0,70	0,70	0,72	0,75	0,77
			P1Nt	0,23	0,50	0,76	1,15	1,74	2,86	4,87	7,77
	1000	16	P1N	0,15	0,31	0,53	0,81	2,17	3,38	5,82	8,81
			T2N	51,00	109,00	202,00	325,00	886,00	1421,00	2591,00	4081,00
			Wirk,	0,56	0,60	0,65	0,68	0,68	0,71	0,74	0,77
			P1Nt	0,20	0,43	0,65	0,98	1,52	2,52	4,42	7,28
	750	12	P1N	0,12	0,25	0,46	0,69	1,70	2,87	4,86	7,36
			T2N	53,00	112,00	221,00	352,00	886,00	1562,00	2848,00	4488,00
			Wirk,	0,54	0,57	0,62	0,65	0,65	0,69	0,73	0,76
			P1Nt	0,18	0,39	0,59	0,89	1,39	2,32	4,09	6,85
	500	8	P1N	0,09	0,18	0,34	0,54	1,21	2,25	3,83	5,84
			T2N	56,00	113,00	226,00	393,00	886,00	1731,00	3225,00	5128,00
			Wirk,	0,51	0,53	0,57	0,61	0,61	0,65	0,70	0,73
			P1Nt	0,16	0,36	0,52	0,78	1,24	2,05	3,63	6,14
	150	2	P1N	0,03	0,06	0,12	0,23	0,44	0,84	1,61	2,99
			T2N	57,00	113,00	226,00	448,00	886,00	1731,00	3552,00	6946,00
			Wirk,	0,45	0,45	0,47	0,49	0,50	0,52	0,55	0,58
			T2max	72,00	120,00	240,00	480,00	1040,00	2010,00	3900,00	7000,00
	Ist-Übersetzung / *Actual ratio*		ilst	63,00	62,00	61,00	62,00	63,00	62,00	63,00	63,00
83:1	3000	36	P1N	0,25	0,39	0,75	1,10	3,33	5,72	9,76	15,43
			T2N	36,00	59,00	129,00	196,00	591,00	1043,00	1906,00	3016,00
			Wirk,	0,56	0,58	0,66	0,68	0,68	0,69	0,73	0,74
			P1Nt	0,32	0,70	0,99	1,43	2,24	3,55	5,72	8,61
	1500	18	P1N	0,14	0,21	0,46	0,90	1,74	3,30	6,10	9,58
			T2N	37,00	63,00	152,00	304,00	599,00	1167,00	2347,00	3797,00
			Wirk,	0,52	0,56	0,63	0,65	0,66	0,67	0,72	0,75
			P1Nt	0,21	0,47	0,69	1,04	1,61	2,66	4,55	7,38
	1000	12	P1N	0,10	0,15	0,33	0,64	1,23	2,23	4,18	7,31
			T2N	38,00	64,00	152,00	304,00	599,00	1167,00	2347,00	4343,00
			Wirk,	0,50	0,54	0,59	0,61	0,62	0,66	0,70	0,75
			P1Nt	0,18	0,41	0,59	0,90	1,40	2,33	4,07	6,80
	750	9	P1N	0,08	0,12	0,26	0,49	0,94	1,73	3,18	6,06
			T2N	38,00	66,00	152,00	304,00	599,00	1167,00	2347,00	4675,00
			Wirk,	0,48	0,52	0,56	0,59	0,61	0,64	0,69	0,73
			P1Nt	0,17	0,37	0,54	0,82	1,28	2,13	3,74	6,34
	500	6	P1N	0,05	0,09	0,19	0,35	0,67	1,23	2,25	4,21
			T2N	38,00	69,00	152,00	304,00	599,00	1167,00	2347,00	4675,00
			Wirk,	0,46	0,49	0,52	0,55	0,57	0,60	0,65	0,70
			P1Nt	0,15	0,34	0,49	0,73	1,15	1,89	3,31	5,62
	150	1	P1N	0,02	0,03	0,07	0,13	0,24	0,46	0,74	1,61
			T2N	38,00	75,00	152,00	304,00	599,00	1167,00	2347,00	4675,00
			Wirk,	0,42	0,44	0,44	0,46	0,47	0,48	0,59	0,55
			T2max	64,00	112,00	246,00	510,00	1000,00	1950,00	4050,00	6800,00
	Ist-Übersetzung / *Actual ratio*		ilst	82,00	83,00	82,00	82,00	82,00	83,00	84,00	83,00

Auswahl der Getriebegrößen

Typ SL + SLM

Schneckengetriebemotoren / Worm Gear Motors

P1 kW	n2 1/min	T Nm	T2N Nm	T2max Nm	Typ type	ilst iact	Motor
0.18	555	2,9	33	73	SLM 040	4,83	063A-2
	370	4,3	36	83	SLM 040	7,25	063A-2
	277	5,8	41	73	SLM 040	4,83	063B-4
	275	5,7	39	77	SLM 040	9,75	063A-2
	206	7,3	31	59	SLM 040	13	063A-2
	185	8,5	45	83	SLM 040	7,25	063B-4
	137	11,3	43	77	SLM 040	9,75	063B-4
	123	12,6	51	83	SLM 040	7,25	071A-6
	103	14,5	32	59	SLM 040	13	063B-4
	92	15,7	48	97	SLM 040	14,5	063B-4
	69	20,4	50	90	SLM 040	19,5	063B-4
	61	23,1	55	97	SLM 040	14,5	071A-6
	52	25,8	38	77	SLM 040	26	063B-4
	46	29,9	53	90	SLM 040	19,5	071A-6
	46	27,3	50	107	SLM 040	29	063B-4
	34	35,4	56	99	SLM 040	39	063B-4
	34	38,4	40	77	SLM 040	26	071A-6
	31	38,8	57	107	SLM 040	29	071A-6
	26	43,0	46	87	SLM 040	52	063B-4
	23	50,1	63	99	SLM 040	39	071A-6
	22	46,1	48	72	SLM 040	63	063B-4
	18	65,9	137	197	SLM 050	38	080A-8
	17	67,7	88	145	SLM 050	51	071A-6
	16	60,2	63	112	SLM 050	83	063B-4
	14	73,7	109	120	SLM 050	62	071A-6
	13	84,6	91	145	SLM 050	51	080A-8
	13	89,9	207	310	SLM 063	51	080A-8
	11	89,1	112	120	SLM 050	62	080A-8
	11	96,9	221	240	SLM 063	61	080A-8
	11	92,2	152	246	SLM 063	82	071A-6
	8	120	152	246	SLM 063	82	080A-8
0.25	559	4,0	33	73	SLM 040	4,83	063B-2
	372	5,9	36	83	SLM 040	7,25	063B-2
	277	7,8	39	77	SLM 040	9,75	063B-2
	280	8,0	41	73	SLM 040	4,83	071A-4
	208	10,1	31	59	SLM 040	13	063B-2
	186	11,7	45	83	SLM 040	7,25	071A-4
	139	15,5	43	77	SLM 040	9,75	071A-4
	123	17,5	51	83	SLM 040	7,25	071B-6
	104	20,0	32	59	SLM 040	13	071A-4
	93	21,6	48	97	SLM 040	14,5	071A-4
	70	28,0	50	90	SLM 040	19,5	071A-4
	61	32,1	55	97	SLM 040	14,5	071B-6
	52	35,8	38	77	SLM 040	26	071A-4
	47	37,1	50	107	SLM 040	29	071A-4
	46	41,5	53	90	SLM 040	19,5	071A-4
	35	47,8	56	99	SLM 040	39	071A-4
	35	51,8	40	77	SLM 040	26	071B-6

P1 kW	n2 1/min	T Nm	T2N Nm	T2max Nm	Typ type	ilst iact	Motor
0.25	31	53,9	57	107	SLM 040	29	071B-6
	26	63,4	85	145	SLM 050	51	071A-4
	23	74,7	144	219	SLM 050	29	080B-8
	23	73,7	134	197	SLM 050	38	071B-6
	22	69,5	105	120	SLM 050		071A-4
	18	91,5	137	197	SLM 050	38	080B-8
	17	94,1	88	145	SLM 050	51	071B-6
	17	99,7	200	310	SLM 063	51	071B-6
	16	94,0	152	246	SLM 063	82	071A-4
	15	104	202	240	SLM 063	61	071B-6
	14	102	109	120	SLM 050	62	071B-6
	13	125	207	310	SLM 063	51	080B-8
	11	124	112	120	SLM 050	62	080B-8
	11	135	221	240	SLM 063	61	080B-8
	11	128	152	246	SLM 063	82	071B-6
	8	167	152	246	SLM 063	82	080B-8
	8	176	304	510	SLM 080	82	080B-8
0.37	580	5,7	33	73	SLM 040	4,83	071A-2
	386	8,4	36	83	SLM 040	7,25	071A-2
	288	11,2	39	77	SLM 040	9,75	071A-2
	280	11,9	41	73	SLM 040	4,83	071B-4
	216	14,4	31	59	SLM 040	13	071A-2
	186	17,3	45	83	SLM 040	7,25	071B-4
	139	22,9	43	77	SLM 040	9,75	071B-4
	124	26,2	117	167	SLM 050	7,25	080A-6
	104	29,6	32	59	SLM 040	13	071B-4
	93	31,9	48	97	SLM 040	14,5	071B-4
	70	41,4	50	90	SLM 040	19,5	071B-4
	62	48,4	121	195	SLM 050	14,5	080A-6
	53	54,0	76	137	SLM 050	25,5	071B-4
	47	57,9	113	219	SLM 050	29	071B-4
	47	62,4	110	179	SLM 050	19	080A-6
	36	73,6	118	197	SLM 050	38	071B-4
	35	79,8	80	137	SLM 050	25,5	080A-6
	35	83,8	181	295	SLM 063	25,5	080A-6
	31	84,3	121	219	SLM 050	29	080A-6
	26	93,8	85	145	SLM 050	51	071B-4
	26	101	191	310	SLM 063	51	071B-4
	24	105	134	197	SLM 050	38	080A-6
	23	111	144	219	SLM 050	29	090S-8
	22	103	105	120	SLM 050	62	071B-4
	22	109	175	240	SLM 063	61	071B-4
	18	136	137	197	SLM 050	38	090S-8
	18	139	200	310	SLM 063	51	080A-6
	17	150	264	360	SLM 063	39	090S-8
	16	139	152	246	SLM 063	82	071B-4
	15	153	202	240	SLM 063	61	080A-6
	13	185	207	310	SLM 063	51	090S-8

Selecting Gearbox Size

P1 kW	n2 1/min	T Nm	T2N Nm	T2max Nm	Typ type	ilst iact	Motor
0.37	11	199	221	240	SLM 063	61	090S-8
	11	196	304	510	SLM 080	82	080A-6
	8	261	304	510	SLM 080	82	090S-8
0.55	582	8,5	33	73	SLM 040	4,83	071B-2
	388	12,5	36	83	SLM 040	7,25	071B-2
	289	16,5	39	77	SLM 040	9,75	071B-2
	282	17,7	96	150	SLM 050	4,83	080A-4
	216	21,4	31	59	SLM 040	13	071B-2
	188	26,0	104	167	SLM 050	7,25	080A-4
	143	33,8	91	152	SLM 050	9,5	080A-4
	124	39,0	117	167	SLM 050	7,25	080B-6
	107	43,7	59	100	SLM 050	12,75	080A-4
	94	48,6	106	195	SLM 050	14,5	080A-4
	72	62,0	106	179	SLM 050	19	080A-4
	62	72,0	121	195	SLM 050	14,5	080B-6
	53	80,3	76	137	SLM 050	25,5	080A-4
	53	84,2	173	295	SLM 063	25,5	080A-4
	47	86,1	113	219	SLM 050	29	080A-4
	47	92,8	110	179	SLM 050	19	080B-6
	36	109	118	197	SLM 050	38	080A-4
	35	125	181	295	SLM 063	25,5	080B-6
	31	125	121	219	SLM 050	29	080B-6
	31	131	237	437	SLM 063	29	080B-6
	27	144	191	310	SLM 063	51	080A-4
	24	164	268	437	SLM 063	29	090L-8
	23	171	237	360	SLM 063	39	080B-6
	22	162	175	240	SLM 063	61	080A-4
	18	210	264	360	SLM 063	39	090L-8
	18	207	200	310	SLM 063	51	080B-6
	17	229	284	480	SLM 080	53	080B-6
	17	201	304	510	SLM 080	82	080A-4
	15	238	325	480	SLM 080	62	080B-6
	13	287	294	480	SLM 080	53	090L-8
	11	310	352	480	SLM 080	62	090L-8
	11	291	304	510	SLM 080	82	080B-6
	8	401	599	1000	SLM 100	82	090L-8
0.75	584	11,8	70	150	SLM 050	4,83	080A-2
	389	17,3	74	167	SLM 050	7,25	080A-2
	297	22,4	85	152	SLM 050	9,5	080A-2
	282	24,1	96	150	SLM 050	4,83	080B-4
	221	29,2	55	100	SLM 050	12,75	080A-2
	188	35,4	104	167	SLM 050	7,25	080B-4
	143	46,1	91	152	SLM 050	9,5	080B-4
	126	52,3	117	167	SLM 050	7,25	090S-6
	107	59,6	59	100	SLM 050	12,75	080B-4
	94	66,3	106	195	SLM 050	14,5	080B-4
	72	84,6	106	179	SLM 050	19	080B-4

P1 kW	n2 1/min	T Nm	T2N Nm	T2max Nm	Typ type	ilst iact	Motor
0.75	63	96,6	121	195	SLM 050	14,5	090S-6
	53	115	173	295	SLM 063	25,5	080B-4
	47	117	113	219	SLM 050	29	080B-4
	47	131	212	355	SLM 063	19,5	090S-6
	47	122	204	437	SLM 063		080B-4
	36	165	181	295	SLM 063	25,5	090S-6
	35	158	207	348	SLM 063	39	080B-4
	31	178	237	437	SLM 063	29	090S-6
	27	196	191	310	SLM 063	51	080B-4
	26	212	271	480	SLM 080	53	080B-4
	24	224	268	437	SLM 063	29	100LA-8
	23	234	237	360	SLM 063	39	090S-6
	22	228	279	480	SLM 080	62	080B-4
	18	287	264	360	SLM 063	39	100LA-8
	18	295	704	1080	SLM 100	52	090S-6
	17	316	501	780	SLM 080	40	100LA-8
	17	274	304	510	SLM 080	82	080B-4
	17	312	284	480	SLM 080	53	090S-6
	15	325	325	480	SLM 080	62	090S-6
	14	348	886	1040	SLM 100	63	090S-6
	13	397	728	1080	SLM 100	52	100LA-8
	11	404	599	1000	SLM 100	82	090S-6
	11	423	886	1040	SLM 100	63	100LA-8
	8	546	599	1000	SLM 100	82	100LA-8
1.1	584	17,3	70	150	SLM 050	4,83	080B-2
	389	25,4	74	167	SLM 050	7,25	080B-2
	297	32,9	85	152	SLM 050	9,5	080B-2
	286	34,9	96	150	SLM 050	4,83	090S-4
	221	42,8	55	100	SLM 050	12,75	080B-2
	190	51,4	104	167	SLM 050	7,25	090S-4
	145	66,7	91	152	SLM 050	9,5	090S-4
	126	76,7	117	167	SLM 050	7,25	090L-6
	108	89,5	135	222	SLM 063	12,75	090S-4
	95	96,2	106	195	SLM 050	14,5	090S-4
	95	98,4	183	395	SLM 063	14,5	090S-4
	71	130	186	355	SLM 063	19,5	090S-4
	63	145	213	395	SLM 063	14,5	090L-6
	54	165	173	295	SLM 063	25,5	090S-4
	52	176	245	432	SLM 080	26,5	090S-4
	48	175	204	437	SLM 063	29	090S-4
	47	192	212	355	SLM 063	19,5	090L-6
	46	187	395	920	SLM 080	30	090S-4
	35	231	207	348	SLM 063	39	090S-4
	35	240	381	780	SLM 080	40	090S-4
	34	263	256	432	SLM 080	26,5	090L-6
	31	261	237	437	SLM 063	29	090L-6
	30	280	465	920	SLM 080	30	090L-6
	27	300	670	1080	SLM 100	52	090S-4

* Wärmegrenzleistung P1Nt beachten !
Do not exceed thermal efficiency limit P1Nt !

Auswahl der Getriebegrößen

1 Typ SL+SLM

Schneckengetriebemotoren / Worm Gear Motors

P1 kW	n2 1/min	T Nm	T2N Nm	T2max Nm	Typ type	ilst iact	Motor
1.1	26	311	271	480	SLM 080	53	090S-4
	23	356	443	780	SLM 080	40	090L-6
	23	356	530	920	SLM 080	30	100LB-8
	22	334	817	1040	SLM 100	63	090S-4
	18	432	704	1080	SLM 100	52	090L-6
	17	464	501	780	SLM 080	40	100LB-8
	17	408	599	1000	SLM 100	82	090S-4
	14	510	886	1040	SLM 100	63	090L-6
	13	582	728	1080	SLM 100	52	100LB-8
	11	621	886	1040	SLM 100	63	100LB-8
	11	592	599	1000	SLM 100	82	090L-6
	8	840	1167	1950	SLM 125	83	100LB-8
1.5	588	23,4	70	150	SLM 050	4,83	090S-2
	392	34,4	74	167	SLM 050	7,25	090S-2
	299	44,6	85	152	SLM 050	9,5	090S-2
	286	47,6	96	150	SLM 050	4,83	090L-4
	223	59,7	125	222	SLM 063	12,75	090S-2
	190	70,1	104	167	SLM 050	7,25	090L-4
	145	90,9	91	152	SLM 050	9,5	090L-4
	142	93,8	170	306	SLM 063	9,75	090L-4
	127	105	179	334	SLM 063	7,25	100L-6
	108	122	135	222	SLM 063	12,75	090L-4
	95	134	183	395	SLM 063	14,5	090L-4
	71	178	186	355	SLM 063	19,5	090L-4
	63	198	213	395	SLM 063	14,5	100LA-6
	53	235	605	980	SLM 100	26	090L-4
	52	240	245	432	SLM 080	26,5	090L-4
	46	255	395	920	SLM 080	30	090L-4
	46	274	399	725	SLM 080	20	100LA-6
	35	327	381	780	SLM 080	40	090L-4
	35	348	634	980	SLM 100	26	100LA-6
	31	370	465	920	SLM 080	30	100LA-6
	27	409	670	1080	SLM 100	52	090L-4
	23	486*	443	780	SLM 080	40	100LA-6
	23	486*	530	920	SLM 080	30	112M-8
	23	486	950	1765	SLM 100	30	112M-8
	23	486	933	1582	SLM 100	40	100LA-6
	22	456	817	1040	SLM 100	63	090L-4
	18	605	1025	1582	SLM 100	40	112M-8
	18	589	704	1080	SLM 100	52	100LA-6
	17	556	599	1000	SLM 100	82	090L-4
	15	649*	886	1040	SLM 100	63	100LA-6
	15	678	1421	2010	SLM 125	62	100LA-6
	13	793	728	1080	SLM 100	52	112M-8
	13	826	1230	1810	SLM 125	52	112M-8
	11	847	886	1040	SLM 100	63	112M-8
	11	860	1167	1950	SLM 125	83	100LA-6
	8	1146	1167	1950	SLM 125	83	112M-8

P1 kW	n2 1/min	T Nm	T2N Nm	T2max Nm	Typ type	ilst iact	Motor
2.2	588	34,3	70	150	SLM 050	4,83	090L-2
	392	50,4	74	167	SLM 050	7,25	090L-2
	299	65,3	85	152	SLM 050	9,5	090L-2
	292	69,1	145	295	SLM 063	4,83	100LA-4
	223	87,6	125	222	SLM 063		090L-2
	194	102	157	334	SLM 063	7,25	100LA-4
	145	135	170	306	SLM 063	9,75	100LA-4
	130	150	179	334	SLM 063	7,25	112M-6
	108	179	187	321	SLM 080	13	100LA-4
	94	203	352	826	SLM 080	15	100LA-4
	71	263	344	725	SLM 080	20	100LA-4
	63	297	415	826	SLM 080	15	112M-6
	54	339	605	980	SLM 100	26	100LA-4
	47	367	395	920	SLM 080	30	100LA-4
	47	393	399	725	SLM 080	20	112M-6
	47	367	748	1765	SLM 100	30	100LA-4
	36	496	634	980	SLM 100	26	112M-6
	35	480	817	1582	SLM 100	40	100LA-4
	31	542	825	1765	SLM 100	30	112M-6
	27	599	670	1080	SLM 100	52	100LA-4
	24	683	933	1582	SLM 100	40	112M-6
	24	683	950	1765	SLM 100	30	132SB-8
	24	709	1690	2270	SLM 125	29	132SB-8
	24	718	1470	2320	SLM 125	40	112M-6
	23	658	1243	2010	SLM 125	62	100LA-4
	22	669	817	1040	SLM 100	63	100LA-4
	18	887	1025	1582	SLM 100	40	132SB-8
	18	910	1690	2320	SLM 125	40	132SB-8
	18	887	1189	1810	SLM 125	52	112M-6
	17	828	1167	1950	SLM 125	83	100LA-4
	15	953	886	1040	SLM 100	63	112M-6
	15	995	1421	2010	SLM 125	62	112M-6
	14	1126	1230	1810	SLM 125	52	132SB-8
	11	1261	1167	1950	SLM 125	83	112M-6
	11	1318	1562	2010	SLM 125	62	132SB-8
	11	1337	2347	4050	SLM 160	84	112M-6
	8	1812	2347	4050	SLM 160	84	132SB-8
3.0	590	46,6	94	295	SLM 063	4,83	100L-2
	393	68,5	106	334	SLM 063	7,25	100L-2
	292	94,2	145	295	SLM 063	4,83	100LB-4
	292	92,2	121	306	SLM 063	9,75	100L-2
	224	119	125	222	SLM 063	12,75	100L-2
	194	139	157	334	SLM 063	7,25	100LB-4
	141	191	297	625	SLM 080	10	100LB-4
	127	212	743	1360	SLM 100	7,5	132SB-6
	108	244	464	736	SLM 100	13	100LB-4
	94	277	352	826	SLM 080	15	100LB-4
	71	359*	344	725	SLM 080	20	100LB-4

Selecting Gearbox Size

P1 kW	n2 1/min	T Nm	T2N Nm	T2max Nm	Typ type	ilst iact	Motor
3.0	71	359	778	1440	SLM 100	20	100LB-4
	63	405	817	1610	SLM 100	15	132SB-6
	54	462	605	980	SLM 100	26	100LB-4
	49	479	1134	2270	SLM 125	29	100LB-4
	48	525	888	1440	SLM 100	20	132SB-6
	47	500*	748	1765	SLM 100	30	100LB-4
	37	658	634	980	SLM 100	26	132SB-6
	37	666	1062	1630	SLM 125	26	132SB-6
	35	655*	817	1582	SLM 100	40	100LB-4
	35	655	1242	2320	SLM 125	40	100LB-4
	33	712	1448	2270	SLM 125	29	132SB-6
	32	716*	825	1765	SLM 100	30	132SB-6
	27	817	1132	1810	SLM 125	52	100LB-4
	24	931*	950	1765	SLM 100	30	132MB-8
	24	931*	933	1582	SLM 100	40	132SB-6
	24	979	1470	2320	SLM 125	40	132SB-6
	24	967	1690	2270	SLM 125	29	132MB-8
	23	897*	1243	2010	SLM 125	62	100LB-4
	22	977	2266	3900	SLM 160	63	100LB-4
	18	1210	1189	1810	SLM 125	52	132SB-6
	18	1242	1690	2320	SLM 125	40	132MB-8
	18	1273	2494	3700	SLM 160	54	132SB-6
	17	1129*	1167	1950	SLM 125	83	100LB-4
	17	1213	2347	4050	SLM 160	84	100LB-4
	15	1356*	1421	2010	SLM 125	62	132SB-6
	15	1413	2591	3900	SLM 160	63	132SB-6
	13	1719	2582	3700	SLM 160	54	132MB-8
	11	1901	2848	3900	SLM 160	63	132MB-8
	11	1823	2347	4050	SLM 160	84	132SB-6
	8	2471	2347	4050	SLM 160	84	132MB-8
4.0	592	61,9	94	295	SLM 063	4,83	112M-2
	394	91,1	106	334	SLM 063	7,25	112M-2
	394	91,1	106	334	SLM 063	7,25	112M-2
	381	95,2	196	695	SLM 080	7,5	112M-2
	294	125	145	295	SLM 063	4,83	112M-4
	293	123	121	306	SLM 063	9,75	112M-2
	286	126	197	625	SLM 080	10	112M-2
	284	131	250	610	SLM 080	5	112M-4
	284	129	250	610	SLM 080	5	112M-4
	216	165	173	321	SLM 080	13,25	112M-2
	189	192	289	695	SLM 080	7,5	112M-4
	142	253	297	625	SLM 080	10	112M-4
	127	283	743	1360	SLM 100	7,5	132MA-6
	109	322	464	736	SLM 100	13	112M-4
	95	366	352	826	SLM 080	15	112M-4
	95	362	715	1610	SLM 100	15	112M-4
	71	479	778	1440	SLM 100	20	112M-4
	63	540*	817	1610	SLM 100	15	132MA-6

P1 kW	n2 1/min	T Nm	T2N Nm	T2max Nm	Typ type	ilst iact	Motor
4.0	63	546	1290	2250	SLM 125	15	132MA-6
	55	604*	605	980	SLM 100	26	112M-4
	55	604	1012	1630	SLM 125	26	112M-4
	49	639	1134	2270	SLM 125	29	112M-4
	48	700*	888	1440	SLM 100	20	132MA-6
	48	708	1352	2392	SLM 125	20	132MA-6
	47	666*	748	1765	SLM 100	30	112M-4
	37	888	1062	1630	SLM 125	26	132MA-6
	36	849*	817	1582	SLM 100	40	112M-4
	36	849	1242	2320	SLM 125	40	112M-4
	33	949*	1448	2270	SLM 125	29	132MA-6
	32	1003	2678	4500	SLM 160	30	132MA-6
	27	1089	1132	1810	SLM 125	52	112M-4
	26	1190	2372	3700	SLM 160	54	112M-4
	24	1305*	1470	2320	SLM 125	40	132MA-6
	24	1289*	1690	2270	SLM 125	29	160MA-8
	24	1305	2735	5120	SLM 160	40	132MA-6
	24	1337	3160	4500	SLM 160	30	160MA-8
	23	1196*	1243	2010	SLM 125	62	112M-4
	23	1246	2266	3900	SLM 160	63	112M-4
	18	1655*	1690	2320	SLM 125	40	160MA-8
	18	1719	3190	5120	SLM 160	40	160MA-8
	18	1698	2494	3700	SLM 160	54	132MA-6
	17	1618	2347	4050	SLM 160	84	112M-4
	15	1885	2591	3900	SLM 160	63	132MA-6
	13	2292	2582	3700	SLM 160	54	160MA-8
	11	2535	2848	3900	SLM 160	63	160MA-8
	11	2431	2347	4050	SLM 160	84	132MA-6
	11	2605	4343	6800	SLM 200	83	132MA-6
	9	3098	4675	6800	SLM 200	83	160MA-8
5.5	580	86,9	450	1190	SLM 100	5	132SA-2
	387	128	211	1360	SLM 100	7,5	132SA-2
	290	170	555	1090	SLM 100	10	132SA-2
	286	176	590	1190	SLM 100	5	132SB-4
	223	217	427	736	SLM 100	13	132SA-2
	191	259	650	1360	SLM 100	7,5	132SB-4
	143	345	703	1090	SLM 100	10	132SB-4
	127	389	743	1360	SLM 100	7,5	132MB-6
	110	439	464	736	SLM 100	13	132SB-4
	95	497*	715	1610	SLM 100	15	132SB-4
	95	498	1084	2250	SLM 125	15	132SB-4
	72	649*	778	1440	SLM 100	20	132SB-4
	72	649	1183	2392	SLM 125	20	132SB-4
	63	742*	817	1610	SLM 100	15	132MB-6
	63	750	1290	2250	SLM 125	15	132MB-6
	55	831	1012	1630	SLM 125	26	132SB-4
	49	879	1134	2270	SLM 125	29	132SB-4
	48	974	1352	2392	SLM 125	20	132MB-6

* Wärmegrenzleistung P1Nt beachten !
Do not exceed thermal efficiency limit P1Nt !

Auswahl der Getriebegrößen

Typ SL+SLM

Schneckengetriebemotoren / Worm Gear Motors

P1 kW	n2 1/min	T Nm	T2N Nm	T2max Nm	Typ type	ilst iact	Motor
5.5	48	919	2170	4500	SLM 160	30	132SB-4
	36	1167	1242	2320	SLM 125	40	132SB-4
	36	1211	2267	5120	SLM 160	40	132SB-4
	35	1321	2231	3345	SLM 160	27	132MB-6
	33	1305	1448	2270	SLM 125	29	132MB-6
	32	1379	2678	4500	SLM 160	30	132MB-6
	26	1636	2372	3700	SLM 160	54	132SB-4
	25	1702	1690	2270	SLM 125	29	160LA-8
	24	1795	2735	5120	SLM 160	40	132MB-6
	24	1838	3160	4500	SLM 160	30	160LA-8
	23	1713	2266	3900	SLM 160	63	132SB-4
	23	1758	2569	7000	SLM 200	63	132SB-4
	18	2364	3190	5120	SLM 160	40	160LA-8
	18	2334	2494	3700	SLM 160	54	132MB-6
	17	2225	2347	4050	SLM 160	84	132SB-4
	17	2317	3797	6800	SLM 200	83	132SB-4
	15	2591	2591	3900	SLM 160	63	132MB-6
	15	2696	4081	7000	SLM 200	63	132MB-6
	13	3313	5200	7500	SLM 200	53	160LA-8
	11	3581	4343	6800	SLM 200	83	132MB-6
	11	3629	4488	7000	SLM 200	63	160LA-8
	9	4260	4675	6800	SLM 200	83	160LA-8
7.5	580	119	450	1190	SLM 100	5	132SB-2
	387	174	513	1360	SLM 100	7,5	132SB-2
	290	232	555	1090	SLM 100	10	132SB-2
	286	240	590	1190	SLM 100	5	132MB-4
	223	296	427	736	SLM 100	13	132SB-2
	197	345	986	2250	SLM 125	7,25	132MB-4
	143	471	703	1090	SLM 100	10	132MB-4
	143	471	1069	2250	SLM 125	10	132MB-4
	132	516	2051	4450	SLM 125	7,25	160MB-6
	110	599	763	1190	SLM 125	13	132MB-4
	95	679	715	1610	SLM 100	15	132MB-4
	95	679	1084	2250	SLM 125	15	132MB-4
	95	694	1970	4550	SLM 160	15	132MB-4
	72	885	1183	2392	SLM 125	20	132MB-4
	72	895	2158	5050	SLM 160	20	132MB-4
	64	1007	1290	2250	SLM 125	15	160MB-6
	64	1030	2386	4550	SLM 160	15	160MB-6
	53	1203	2124	3345	SLM 160	27	132MB-4
	49	1199	1134	2270	SLM 125	29	132MB-4
	48	1328	1352	2392	SLM 125	20	160MB-6
	48	1253	2170	4500	SLM 160	30	132MB-4
	48	1343	2467	5050	SLM 160	20	160MB-6
	48	1283	3900	10500	SLM 200	30	132MB-4
	36	1751	2231	3345	SLM 160	27	160MB-6
	36	1651*	2267	5120	SLM 160	40	132MB-4

P1 kW	n2 1/min	T Nm	T2N Nm	T2max Nm	Typ type	ilst iact	Motor
7.5	36	1671	3860	9800	SLM 200	40	132MB-4
	32	1880*	2678	4500	SLM 160	30	160MB-6
	32	1925	4862	10500	SLM 200	30	160MB-6
	27	2175	3870	7500	SLM 200	53	132MB-4
	26	2231*	2372	3700	SLM 160	54	132MB-4
	24	2507*	3160	4500	SLM 160	30	160LB-8
	24	2447*	2735	5120	SLM 160	40	160MB-6
	24	2567	5790	10500	SLM 200	30	160LB-8
	24	2537	4761	9800	SLM 200	40	160MB-6
	23	2336*	2266	3900	SLM 160	63	132MB-4
	23	2398	2569	7000	SLM 200	63	132MB-4
	18	3223	3190	5120	SLM 160	40	160LB-8
	18	3343	5620	9800	SLM 200	40	160LB-8
	18	3303	4701	7500	SLM 200	53	160MB-6
	17	3160*	3797	6800	SLM 200	83	132MB-4
	15	3677*	4081	7000	SLM 200	63	160MB-6
	14	4195	5200	7500	SLM 200	53	160LB-8
9.0	582	142	450	1190	SLM 100	5	132MA-2
	401	204	783	2250	SLM 125	7,25	132MA-2
	388	208	513	1360	SLM 100	7,5	132MA-2
	296	279	895	2250	SLM 125	4,83	132MC-4
	291	278*	555	1090	SLM 100	10	132MA-2
	291	278	850	2250	SLM 125	10	132MA-2
	224	353*	427	736	SLM 100	13	132MA-2
	224	357	700	1190	SLM 125	13	132MA-2
	197	415	986	2250	SLM 125	7,25	132MC-4
	143	565	1069	2250	SLM 125	10	132MC-4
	110	719	763	1190	SLM 125	13	132MC-4
	95	832	1970	4550	SLM 160	15	132MC-4
	72	1062*	1183	2392	SLM 125	20	132MC-4
	72	1074	2158	5050	SLM 160	20	132MC-4
	53	1443	2124	3345	SLM 160	27	132MC-4
	48	1504*	2170	4500	SLM 160	30	132MC-4
	48	1540	3900	10500	SLM 200	30	132MC-4
	36	1982*	2267	5120	SLM 160	40	132MC-4
	36	2006	3860	9800	SLM 200	40	132MC-4
	27	2610	3870	7500	SLM 200	53	132MC-4
	23	2877*	2569	7000	SLM 200	63	132MC-4
	17	3797*	3797	6800	SLM 200	83	132MC-4
11.0	602	168	626	2250	SLM 125	4,83	160MA-2
	401	249	26	2250	SLM 125	7,25	160MA-2
	303	333	895	2250	SLM 125	4,83	160MB-4
	291	339	850	2250	SLM 125	10	160MA-2
	224	436	700	1190	SLM 125	13	160MA-2
	202	494	986	2250	SLM 125	7,25	160MB-4
	147	672*	1069	2250	SLM 125	10	160MB-4

Selecting Gearbox Size

P1 kW	n2 1/min	T Nm	T2N Nm	T2max Nm	Typ type	ilst iact	Motor
11.0	147	679	1951	4780	SLM 160	10	160MB-4
	132	756*	1127	2250	SLM 125	7,25	160LA-6
	128	788	2051	4450	SLM 160	7,5	160LA-6
	109	906	1600	2410	SLM 160	13,5	160MB-4
	98	986	1970	4550	SLM 160	15	160MB-4
	73	1295	2158	5050	SLM 160	20	160MB-4
	64	1510	2386	4550	SLM 160	15	160LA-6
	54	1731*	2124	3345	SLM 160	27	160MB-4
	49	1801*	2170	4500	SLM 160	30	160MB-4
	49	1844	3900	10500	SLM 200	30	160MB-4
	48	1970*	2467	5050	SLM 160	20	160LA-6
	48	2014	4241	10000	SLM 200	20	160LA-6
	37	2385	3860	9800	SLM 200	40	160MB-4
	36	2626	4190	6790	SLM 200	26,5	160LA-6
	32	2758*	2678	4500	SLM 160	30	160LA-6
	32	2823	4862	10500	SLM 200	30	160LA-6
	28	3077*	3870	7500	SLM 200	53	160MB-4
	24	3720*	4761	9800	SLM 200	40	160LA-6
	24	3764	5790	10500	SLM 200	30	180L-8
	23	3517*	2569	7000	SLM 200	63	160MB-4
	18	4902*	5620	9800	SLM 200	40	180L-8
	18	4844*	4701	7500	SLM 200	53	160LA-6
15.0	607	227	626	2250	SLM 125	4,83	160MB-2
	404	339*	783	2250	SLM 125	7,25	160MB-2
	391	348	996	4450	SLM 160	7,5	160MB-2
	303	454*	895	2250	SLM 125	4,83	160LA-4
	293	460*	850	2250	SLM 125	10	160MB-2
	293	474	1640	4450	SLM 160	5	160LA-4
	293	465	1550	4780	SLM 160	10	160MB-2
	225	592*	700	1190	SLM 125	13	160MB-2
	217	621	1466	2410	SLM 160	13,5	160MB-2
	202	674*	986	2250	SLM 125	7,25	160LA-4
	195	698	1793	4450	SLM 160	7,5	160LA-4
	147	926	1951	4780	SLM 160	10	160LA-4
	129	1066	2051	4450	SLM 160	7,5	180L-6
	109	1235	1600	2410	SLM 160	13,5	160LA-4
	98	1345*	1970	4550	SLM 160	15	160LA-4
	98	1345	3450	10500	SLM 200	15	160LA-4
	73	1766*	2158	5050	SLM 160	20	160LA-4
	73	1786	3430	10000	SLM 200	20	160LA-4
	65	2028*	2386	4550	SLM 160	15	180L-6
	65	2050	4308	10500	SLM 200	15	180L-6
	55	2344	3612	6790	SLM 200	26,5	160LA-4
	49	2514*	3900	10500	SLM 200	30	160LA-4
	49	2690	4241	10000	SLM 200	20	180L-6
	37	3485*	4190	6790	SLM 200	26,5	180L-6
	37	3252*	3860	9800	SLM 200	40	160LA-4
	32	3850*	4862	10500	SLM 200	30	180L-6
	24	5133*	5790	10500	SLM 200	30	200LB-8

P1 kW	n2 1/min	T Nm	T2N Nm	T2max Nm	Typ type	ilst iact	Motor
18.5	392	428	996	4450	SLM 160	7,5	160L-2
	294	583	1640	4450	SLM 160	5	180M-4
	294	571	1550	4780	SLM 160	10	160L-2
	218	762	1466	2410	SLM 160	13,5	160L-2
	196	856	1793	4450	SLM 160		180M-4
	147	1142	1951	4780	SLM 160	10	180M-4
	130	1305	3485	9800	SLM 200	7,5	200LA-6
	111	1512	3265	5396	SLM 200	13,25	180M-4
	109	1524*	1600	2410	SLM 160	13,5	180M-4
	98	1659*	1970	4550	SLM 160	15	180M-4
	98	1659	3450	10500	SLM 200	15	180M-4
	74	2149*	2158	5050	SLM 160	20	180M-4
	74	2173	3430	10000	SLM 200	20	180M-4
	65	2528	4308	10500	SLM 200	15	200LA-6
	55	2891*	3612	6790	SLM 200	26,5	180M-4
	49	3101*	3900	10500	SLM 200	30	180M-4
	49	3317*	4241	10000	SLM 200	20	200LA-6
	37	4298*	4190	6790	SLM 200	26,5	200LA-6
	33	4604*	4862	10500	SLM 200	30	200LA-6
22.0	294	693	1640	4450	SLM 160	5	180L-4
	196	1018	1793	4450	SLM 160	7,5	180L-4
	196	1029	2869	9800	SLM 200	7,5	180L-4
	147	1358*	1951	4780	SLM 160	10	180L-4
	147	1358	3076	9277	SLM 200	10	180L-4
	130	1552	3485	9800	SLM 200	7,5	200LB-6
	111	1798	3265	5396	SLM 200	13,25	180L-4
	98	1972*	1970	4550	SLM 160	15	180L-4
	98	1972*	3450	10500	SLM 200	15	180L-4
	74	2584*	3430	10000	SLM 200	20	180L-4
	65	3006*	4308	10500	SLM 200	15	200LB-6
	55	3438	3612	6790	SLM 200	26,5	180L-4
	49	3688*	3900	10500	SLM 200	30	180L-4
	49	3945*	4241	10000	SLM 200	20	200LB-6
30.0	294	945	2600	8500	SLM 200	5	200LB-4
	196	1403	2869	9800	SLM 200	7,5	200LB-4
	147	1852	3076	9276	SLM 200	10	200LB-4
	111	2452*	3265	5396	SLM 200	13,25	200LB-4
	98	2690*	3450	10500	SLM 200	15	200LB-4

* Wärmegrenzleistung P1Nt beachten !
Do not exceed thermal efficiency limit P1Nt !

Typ S 040

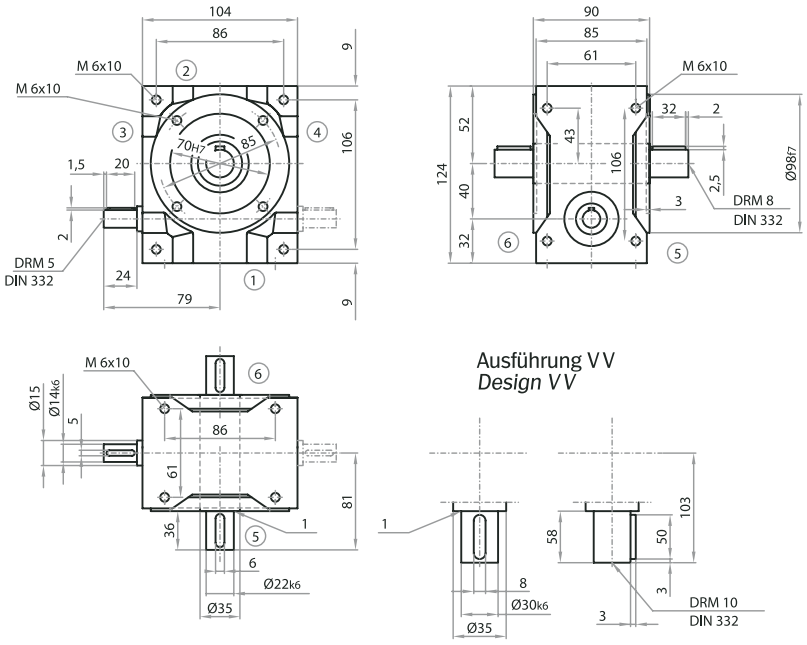

Achtung: Befestigungsgewindebohrungen im Gehäuse standardmäßig nur auf Seite 1 im Gehäuse und die Seiten 5 + 6 in den Deckeln. Weitere Gewindebohrungen auf Anfrage.
Note: *Mounting holes in the housing are provided as standard only on side 1 in the housing and on sides 5 + 6 in the covers. Further tapped holes are possible on request.*

Bauart / Model

B01

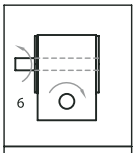

B02

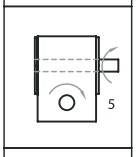

B03

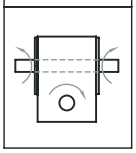

Hohlwellenausführung / *Hollow Shaft Design*

Standard

Ausführung HKW
Design HKW

Ausführung HSD
Design HSD

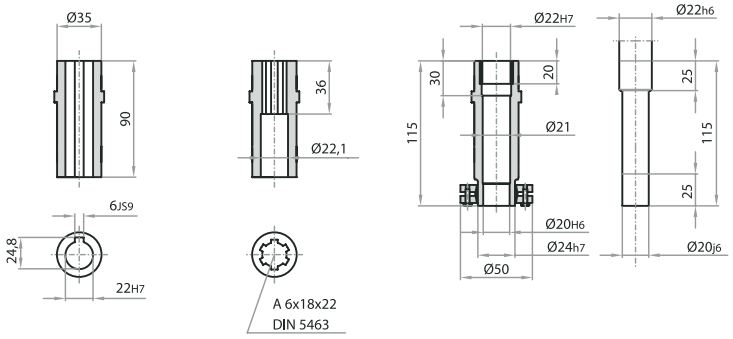

B00

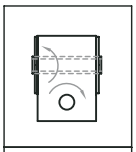

B00/HSD5

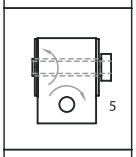

B00/HSD6

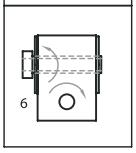

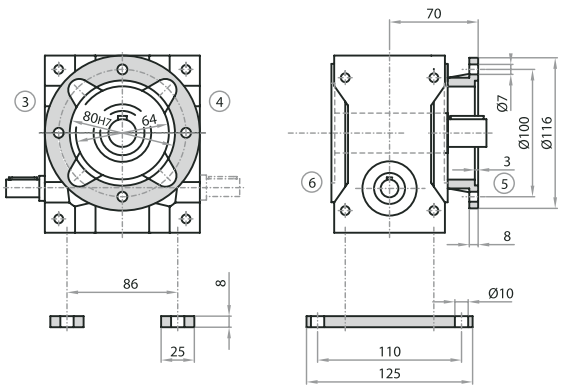

Anschraubflansch B5
(an Seite 5 oder 6)

Screw-on Flange B5
(on side 5 or 6)

Anschraubfussleisten
(für Seite 1, 2, 3 oder 4)

Screw-on Base Mounts
(on side 1, 2, 3, 4)

F..

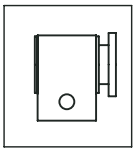

G..

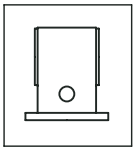

IV Leistungen, Drehmomente / Power Ratings, Torque Ratings

[n = min-1, P = kW, T = Nm]

i =	n1	3000	1500	1000	750	500	150
5:1	n2	600	300	200	150	100	30
(29:6)	P1N	2,26	1,43	1,09	0,87	0,64	0,25
T2max	T2N	33,00	41,00	47,00	49,00	53,00	67,00
73	Wirk,	0,94	0,94	0,93	0,87	0,90	0,86
	P1Nt	1,85	1,25	1,10	0,90	0,80	
7,5:1	n2	400	200	133	100	66	20
(29:4)	P1N	1,68	1,06	0,81	0,65	0,48	0,19
T2max	T2N	36,00	45,00	51,00	54,00	58,00	73,00
83	Wirk,	0,92	0,91	0,90	0,89	0,87	0,82
	P1Nt	1,45	0,95	0,77	0,70	0,61	
10:1	n2	300	150	100	75	50	15
(39:4)	P1N	1,39	0,77	0,55	0,43	0,32	0,13
T2max	T2N	39,00	43,00	45,00	47,00	50,00	64,00
77	Wirk,	0,91	0,90	0,88	0,87	0,85	0,81
	P1Nt	1,28	0,83	0,69	0,63	0,87	
13:1	n2	230	115	76	57	38	11
(52:4)	P1N	0,85	0,45	0,32	0,26	0,19	0,08
T2max	T2N	31,00	32,00	34,00	36,00	39,00	50,00
59	Wirk,	0,88	0,87	0,85	0,84	0,83	0,80
	P1Nt	1,13	0,75	0,63	0,57	0,52	
15:1	n2	200	100	66	50	33	10
(29:2)	P1N	0,93	0,60	0,48	0,39	0,29	0,12
T2max	T2N	37,00	48,00	55,00	58,00	63,00	79,00
97	Wirk,	0,86	0,84	0,82	0,81	0,78	0,72
	P1Nt	0,85	0,55	0,46	0,41	0,36	
20:1	n2	150	75	50	37	25	7,5
(39:2)	P1N	0,82	0,49	0,36	0,28	0,21	0,09
T2max	T2N	43,00	50,00	53,00	55,00	58,00	75,00
90	Wirk,	0,84	0,82	0,80	0,78	0,76	0,71
	P1Nt	0,77	0,49	0,42	0,38	0,34	

i =	n1	3000	1500	1000	750	500	150
26:1	n2	115	57	38	28	19	5,8
(52:2)	P1N	0,55	0,30	0,21	0,17	0,12	0,05
T2max	T2N	36,00	38,00	40,00	42,00	45,00	59,00
77	Wirk,	0,80	0,78	0,76	0,75	0,73	0,69
	P1Nt	0,68	0,44	0,38	0,34	0,31	
30:1	n2	100	50	33	25	16	5,0
(29:1)	P1N	0,53	0,37	0,29	0,24	0,18	0,08
T2max	T2N	36,00	50,00	57,00	60,00	65,00	82,00
107	Wirk,	0,75	0,73	0,70	0,68	0,64	0,57
	P1Nt	0,51	0,33	0,28	0,26	0,23	
40:1	n2	75	37	25	18	12	3,8
(39:1)	P1N	0,48	0,32	0,25	0,20	0,15	0,07
T2max	T2N	44,00	56,00	63,00	66,00	71,00	91,00
99	Wirk,	0,72	0,70	0,67	0,65	0,62	0,56
	P1Nt	0,46	0,30	0,25	0,23	0,21	
53:1	n2	57	28	18	14	9,4	2,8
(52:1)	P1N	0,39	0,21	0,15	0,13	0,09	0,04
T2max	T2N	44,00	46,00	48,00	51,00	55,00	72,00
87	Wirk,	0,68	0,65	0,63	0,61	0,59	0,55
	P1Nt	0,42	0,28	0,24	0,22	0,20	
62:1	n2	48	24	16	12	8,1	2,4
(63:1)	P1N	0,36	0,20	0,15	0,12	0,09	0,03
T2max	T2N	45,00	48,00	51,00	53,00	56,00	57,00
72	Wirk,	0,63	0,59	0,56	0,54	0,51	0,45
	P1Nt	0,35	0,23	0,20	0,18	0,16	
83:1	n2	36	18	12	9,0	6,0	1,8
(82:1)	P1N	0,25	0,14	0,10	0,08	0,05	0,02
T2max	T2N	36,00	37,00	38,00	38,00	38,00	38,00
64	Wirk,	0,56	0,52	0,50	0,48	0,46	0,42
	P1Nt	0,32	0,21	0,18	0,17	0,15	

Radialkräfte / Radial Forces (N)

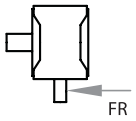

T1	n1 (1/min)					
Nm	3000	1500	1000	750	500	150
‹ 10	250	310	350	400	450	550

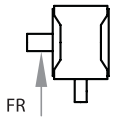

T2	n2 (1/min)					
Nm	› 200	125	75	50	30	10
‹ 80	970	1250	1380	1600	1800	2500

Weitere Erläuterungen und verstärkte Lagerungen siehe Allgemeines / *For more information and data on reinforced bearings, refer to general information.*
Axialkräfte FA = 50% der Radialkräfte - siehe Allgemeines / *Axial forces FA = 50% of radial forces - refer to general information.*

Massenträgheitsmomente / Moments of Inertia J (kgcm²)

reduziert auf die Antriebswelle (n1) / reduced to the input shaft (n1)

Übersetzung / Transmission Ratio											
5:1	7,5:1	10:1	13:1	15:1	20:1	26:1	30:1	40:1	53:1	62:1	83:1
0,3307	0,2454	0,1801	0,1458	0,1943	0,1476	0,1268	0,1815	0,1394	0,1218	0,1338	0,1217

Getriebegewichte
Gearbox Weights (kg)

ca.
about
6

V Befestigungsseite / Mounting Side

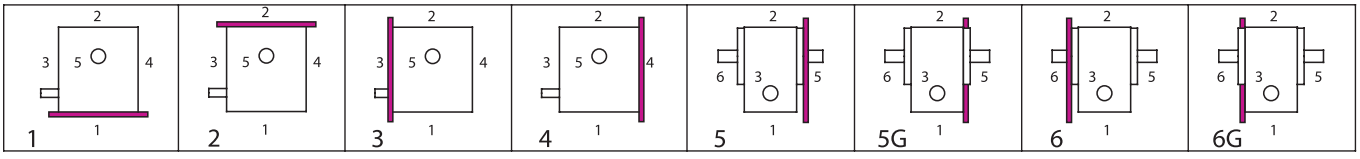

VI Einbaulagen (unten liegende Getriebeseite) / Mounting Configuration (downward-facing side)

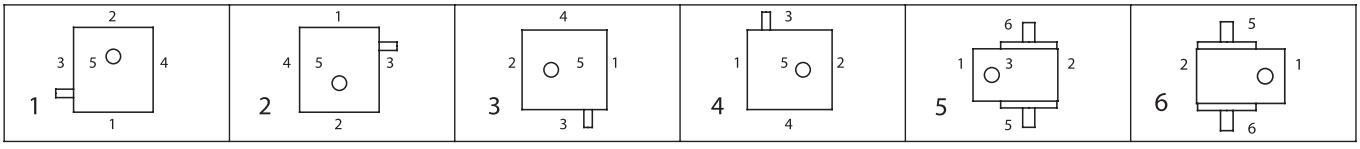

Bestellbeispiel / Example of Order

I Typ	Größe size	IV Übersetzung ratio	III Bauart model	V Befestigungss. Mounting Side	VI Einbaulage Mounting Config.	IV n2max	Ausführung Design
S	040	10:1	B03	– 1	. 1	– 150	/ 0000=Standard

Typ S 050

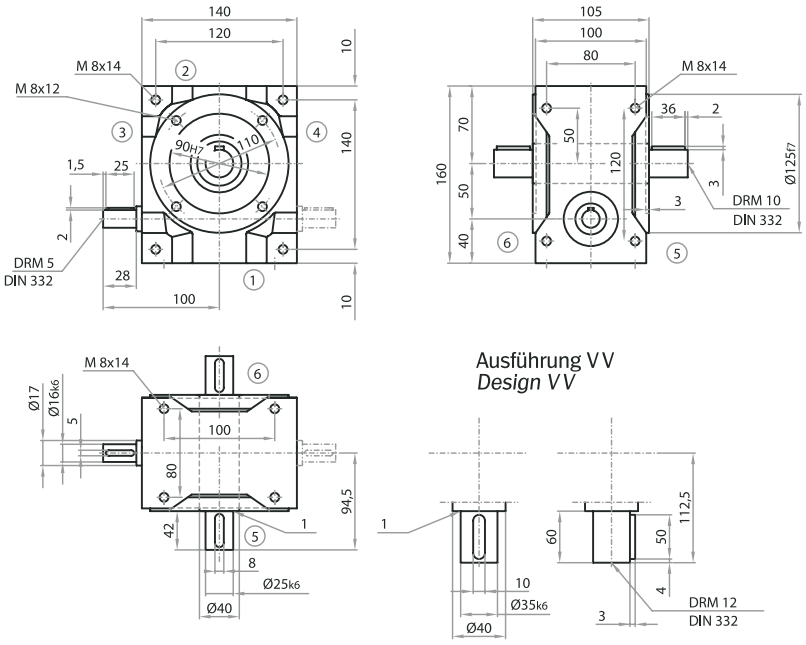

Achtung: Befestigungsgewindebohrungen im Gehäuse standardmäßig nur auf Seite 1 im Gehäuse und die Seiten 5 + 6 in den Deckeln. Weitere Gewindebohrungen auf Anfrage.
Note: Mounting holes in the housing are provided as standard only on side 1 in the housing and on sides 5 + 6 in the covers. Further tapped holes are possible on request.

Bauart / Model

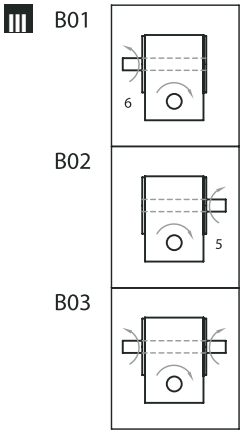

Hohlwellenausführung / *Hollow Shaft Design*

Standard

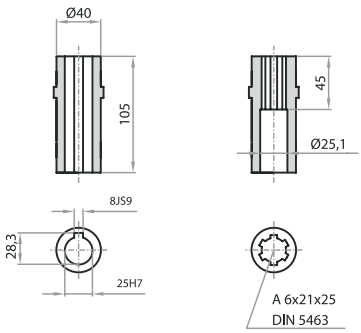

Ausführung HKW
Design HKW

Ausführung HSD
Design HSD

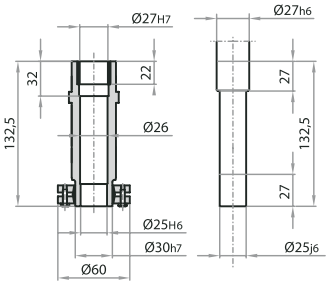

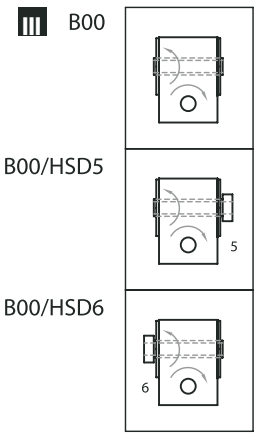

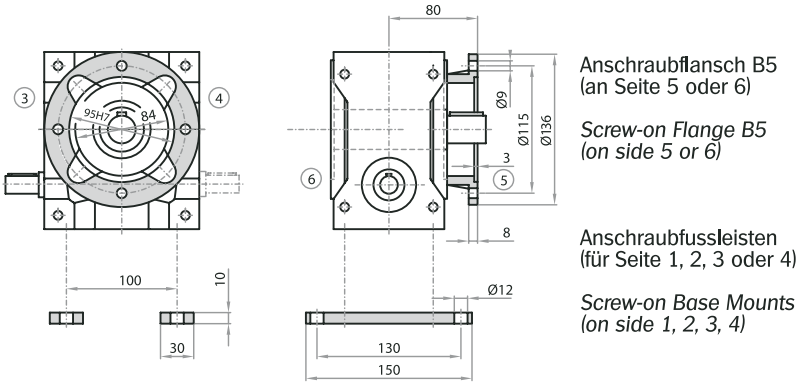

Anschraubflansch B5
(an Seite 5 oder 6)

Screw-on Flange B5
(on side 5 or 6)

Anschraubfussleisten
(für Seite 1, 2, 3 oder 4)

Screw-on Base Mounts
(on side 1, 2, 3, 4)

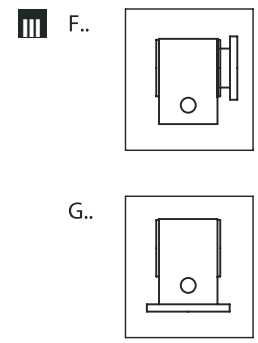

IV Leistungen, Drehmomente / Power Ratings, Torque Ratings

[n = min-1, P = kW, T = Nm]

i =	n1	3000	1500	1000	750	500	150
5:1	n2	600	300	200	150	100	30
(29:6)	P1N	4,74	3,29	2,54	2,08	1,47	0,54
T2max	T2N	70,00	96,00	110,00	119,00	125,00	145,00
150	Wirk,	0,96	0,95	0,94	0,93	0,92	0,88
	P1Nt	3,90	2,76	2,10	2,04	1,76	
7,5:1	n2	400	200	133	100	66	20
(29:4)	P1N	3,41	2,42	1,84	1,43	1,01	0,40
T2max	T2N	74,00	104,00	117,00	120,00	125,00	153,00
167	Wirk,	0,94	0,93	0,92	0,91	0,89	0,83
	P1Nt	3,16	2,12	1,76	1,57	1,36	
10:1	n2	300	150	100	75	50	15
(38:4)	P1N	3,02	1,64	1,15	0,96	0,71	0,26
T2max	T2N	85,00	91,00	94,00	103,00	112,00	130,00
152	Wirk,	0,93	0,92	0,90	0,89	0,87	0,82
	P1Nt	2,82	1,88	1,56	1,40	1,23	
13:1	n2	230	115	76	57	38	11
(51:4)	P1N	1,51	0,82	0,58	0,45	0,32	0,12
T2max	T2N	55,00	59,00	62,00	64,00	66,00	75,00
100	Wirk,	0,90	0,89	0,88	0,87	0,85	0,80
	P1Nt	2,51	1,67	0,14	1,27	1,13	
15:1	n2	200	100	66	50	33	10
(29:2)	P1N	1,82	1,32	1,02	0,84	0,65	0,26
T2max	T2N	74,00	106,00	120,00	131,00	145,00	179,00
195	Wirk,	0,88	0,87	0,85	0,84	0,81	0,74
	P1Nt	1,91	1,27	1,05	0,94	0,82	
20:1	n2	150	75	50	37	25	7,5
(38:2)	P1N	1,54	1,03	0,73	0,63	0,47	0,18
T2max	T2N	81,00	106,00	110,00	123,00	133,00	158,00
179	Wirk,	0,87	0,85	0,83	0,81	0,78	0,72
	P1Nt	1,70	1,12	0,93	0,84	0,74	

i =	n1	3000	1500	1000	750	500	150
26:1	n2	115	57	38	28	19	5,8
(51:2)	P1N	1,04	0,58	0,42	0,32	0,24	0,09
T2max	T2N	71,00	76,00	80,00	82,00	86,00	98,00
137	Wirk,	0,84	0,81	0,79	0,78	0,75	0,70
	P1Nt	1,51	1,00	0,84	0,76	0,68	
30:1	n2	100	50	33	25	16	5,0
(29:1)	P1N	1,12	0,79	0,59	0,54	0,42	0,18
T2max	T2N	82,00	113,00	121,00	144,00	157,00	201,00
219	Wirk,	0,79	0,77	0,74	0,72	0,68	0,59
	P1Nt	1,14	0,76	0,63	0,06	0,50	
40:1	n2	75	37	25	18	12	3,8
(38:1)	P1N	0,87	0,65	0,52	0,41	0,31	0,13
T2max	T2N	80,00	118,00	134,00	137,00	147,00	183,00
197	Wirk,	0,76	0,75	0,71	0,69	0,65	0,57
	P1Nt	1,02	0,68	0,57	0,52	0,46	
53:1	n2	57	28	18	14	9,4	2,8
(51:1)	P1N	0,65	0,38	0,27	0,22	0,16	0,06
T2max	T2N	77,00	85,00	88,00	91,00	95,00	110,00
145	Wirk,	0,73	0,69	0,67	0,64	0,61	0,55
	P1Nt	0,92	0,62	0,52	0,48	0,43	
62:1	n2	48	24	16	12	8,1	2,4
(62:1)	P1N	0,61	0,42	0,31	0,25	0,18	0,06
T2max	T2N	81,00	105,00	109,00	112,00	113,00	113,00
120	Wirk,	0,67	0,64	0,60	0,57	0,53	0,45
	P1Nt	0,75	0,50	0,43	0,39	0,36	
83:1	n2	36	18	12	9,0	6,0	1,8
(83:1)	P1N	0,39	0,21	0,15	0,12	0,09	0,03
T2max	T2N	59,00	63,00	64,00	66,00	69,00	75,00
112	Wirk,	0,58	0,56	0,54	0,52	0,49	0,44
	P1Nt	0,70	0,47	0,41	0,37	0,34	

Radialkräfte / Radial Forces (N)

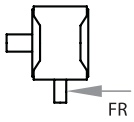

T1		n1 (1/min)					
	Nm	3000	1500	1000	750	500	150
‹	15	590	730	820	940	1050	1300
›	15	450	560	630	720	810	1000

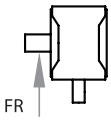

T2		n2 (1/min)					
	Nm	› 200	125	75	50	30	10
‹	120	2000	2400	2850	3350	4000	4800
›	120	1540	1850	2190	2580	3080	3700

Weitere Erläuterungen und verstärkte Lagerungen siehe Allgemeines / *For more information and data on reinforced bearings, refer to general information.*
Axialkräfte FA = 50% der Radialkräfte - siehe Allgemeines / *Axial forces FA = 50% of radial forces - refer to general information.*

Massenträgheitsmomente / Moments of Inertia J (kgcm²)

reduziert auf die Antriebswelle (n1) / reduced to the input shaft (n1)

Übersetzung / Transmission Ratio											
5:1	7,5:1	10:1	13:1	15:1	20:1	26:1	30:1	40:1	53:1	62:1	83:1
0,9509	0,7327	0,5820	0,4876	0,6017	0,4996	0,4375	0,5690	0,4790	0,4248	0,4683	0,4182

Getriebegewichte
Gearbox Weights (kg)

ca.
about
12

V Befestigungsseite / Mounting Side

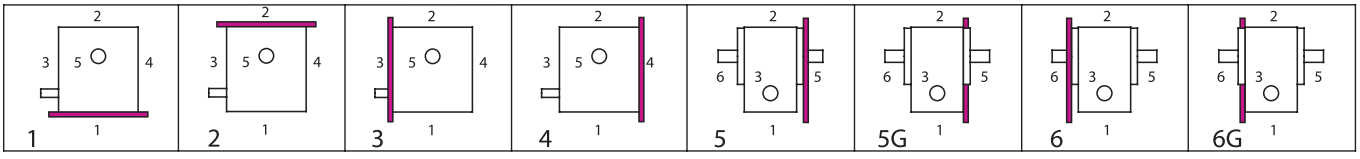

VI Einbaulagen (unten liegende Getriebeseite) / Mounting Configuration (downward-facing side)

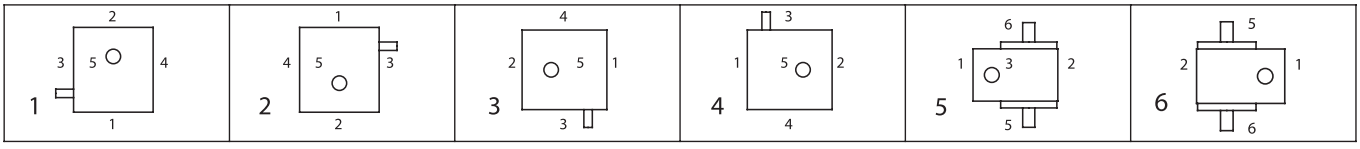

Bestellbeispiel / Example of Order

I Typ	Größe size	IV Übersetzung ratio	III Bauart model	V Befestigungss. Mounting Side	VI Einbaulage Mounting Config.	IV n2max	Ausführung Design
S	050	10:1	B03	– 1	. 1	– 150	/ 0000=Standard

Typ S 063

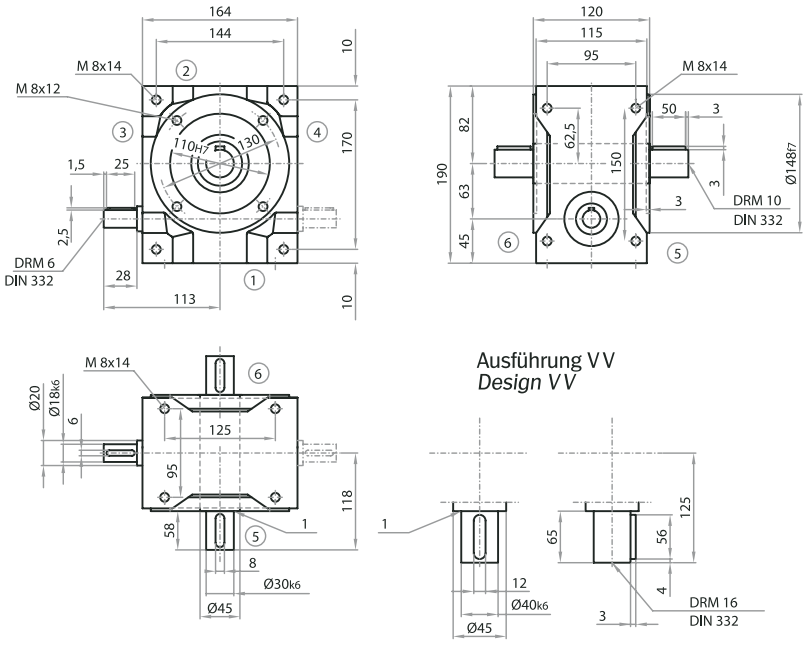

Achtung: Befestigungsgewindebohrungen im Gehäuse standardmäßig nur auf Seite 1 im Gehäuse und die Seiten 5 + 6 in den Deckeln. Weitere Gewindebohrungen auf Anfrage.
Note: Mounting holes in the housing are provided as standard only on side 1 in the housing and on sides 5 + 6 in the covers. Further tapped holes are possible on request.

Bauart / Model

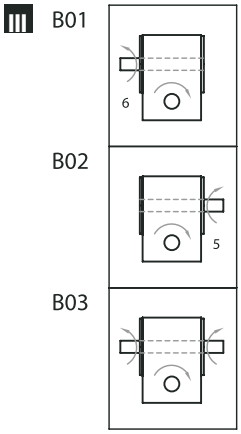

Hohlwellenausführung / *Hollow Shaft Design*

Standard

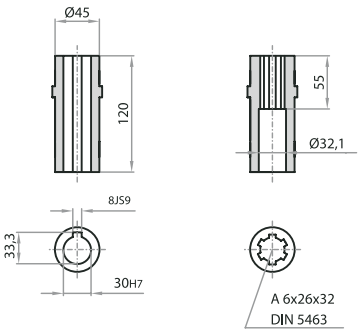

Ausführung HKW
Design HKW

Ausführung HSD
Design HSD

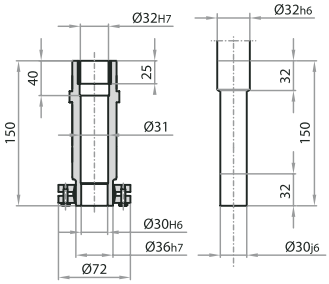

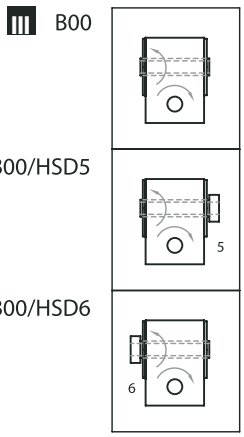

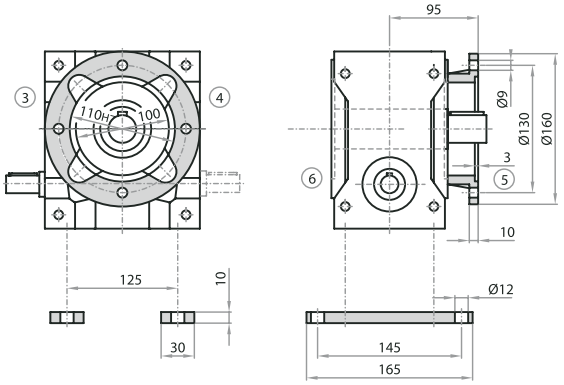

Anschraubflansch B5
(an Seite 5 oder 6)

Screw-on Flange B5
(on side 5 or 6)

Anschraubfussleisten
(für Seite 1, 2, 3 oder 4)

Screw-on Base Mounts
(on side 1, 2, 3, 4)

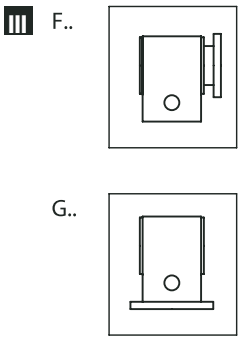

IV Leistungen, Drehmomente / Power Ratings, Torque Ratings

[n = min-1, P = kW, T = Nm]

i =	n1	3000	1500	1000	750	500	150
5:1	n2	600	300	200	150	100	30
(29:6)	P1N	6,37	4,96	3,77	3,11	2,31	0,91
T2max	T2N	94,00	145,00	165,00	180,00	198,00	247,00
295	Wirk,	0,96	0,95	0,95	0,94	0,93	0,88
	P1Nt	5,80	4,25	3,56	3,15	2,67	
7,5:1	n2	400	200	133	100	66	20
(29:4)	P1N	4,89	3,62	2,78	2,37	1,79	0,72
T2max	T2N	106,00	157,00	179,00	201,00	223,00	280,00
334	Wirk,	0,94	0,94	0,93	0,92	0,90	0,84
	P1Nt	4,63	3,26	2,72	2,41	2,06	
10:1	n2	300	150	100	75	50	15
(39:4)	P1N	4,15	2,94	2,26	1,83	1,30	0,51
T2max	T2N	121,00	170,00	194,00	207,00	216,00	265,00
306	Wirk,	0,94	0,93	0,92	0,91	0,89	0,83
	P1Nt	4,16	2,89	2,41	2,15	1,86	
13:1	n2	230	115	76	57	38	11
(51:4)	P1N	3,31	1,81	1,29	1,00	0,71	0,26
T2max	T2N	125,00	135,00	141,00	145,00	151,00	170,00
222	Wirk,	0,93	0,92	0,90	0,89	0,87	0,82
	P1Nt	3,68	2,53	2,12	1,90	1,66	
15:1	n2	200	100	66	50	33	10
(29:2)	P1N	3,12	2,23	1,77	1,51	1,16	0,48
T2max	T2N	128,00	183,00	213,00	240,00	266,00	333,00
395	Wirk,	0,89	0,89	0,87	0,86	0,83	0,75
	P1Nt	2,80	1,95	1,62	1,44	1,23	
20:1	n2	150	75	50	37	25	7,5
(39:2)	P1N	2,95	1,70	1,32	1,14	0,86	0,34
T2max	T2N	161,00	186,00	212,00	237,00	259,00	310,00
355	Wirk,	0,88	0,88	0,86	0,84	0,81	0,74
	P1Nt	2,52	1,73	1,44	1,29	1,12	

i =	n1	3000	1500	1000	750	500	150
26:1	n2	115	57	38	28	19	5,8
(51:2)	P1N	1,89	1,25	0,90	0,71	0,51	0,19
T2max	T2N	132,00	173,00	181,00	187,00	195,00	222,00
295	Wirk,	0,86	0,85	0,83	0,81	0,78	0,71
	P1Nt	2,21	1,52	1,27	1,14	1,01	
30:1	n2	100	50	33	25	16	5,0
(29:1)	P1N	1,94	1,38	1,11	0,97	0,75	0,36
T2max	T2N	143,00	204,00	237,00	268,00	296,00	403,00
437	Wirk,	0,80	0,80	0,77	0,75	0,71	0,61
	P1Nt	1,66	1,15	0,97	0,86	0,75	
40:1	n2	75	37	25	18	12	3,8
(39:1)	P1N	1,54	1,08	0,85	0,74	0,57	0,24
T2max	T2N	149,00	207,00	237,00	264,00	288,00	348,00
360	Wirk,	0,78	0,77	0,75	0,72	0,68	0,59
	P1Nt	1,50	1,04	0,87	0,78	0,69	
53:1	n2	57	28	18	14	9,4	2,8
(51:1)	P1N	1,16	0,80	0,58	0,47	0,34	0,14
T2max	T2N	143,00	191,00	200,00	207,00	217,00	248,00
310	Wirk,	0,76	0,74	0,71	0,68	0,65	0,56
	P1Nt	1,34	0,96	0,78	0,71	0,63	
62:1	n2	48	24	16	12	8,1	2,4
(61:1)	P1N	0,82	0,66	0,53	0,46	0,34	0,12
T2max	T2N	110,00	175,00	202,00	221,00	226,00	226,00
240	Wirk,	0,69	0,68	0,65	0,62	0,57	0,47
	P1Nt	1,10	0,76	0,65	0,59	0,52	
83:1	n2	36	18	12	9,0	6,0	1,8
(82:1)	P1N	0,75	0,46	0,33	0,26	0,19	0,07
T2max	T2N	129,00	152,00	152,00	152,00	152,00	152,00
246	Wirk,	0,66	0,63	0,59	0,56	0,52	0,44
	P1Nt	0,99	0,69	0,59	0,54	0,49	

Radialkräfte / Radial Forces (N)

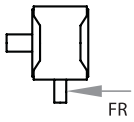

T1		n1 (1/min)					
	Nm	3000	1500	1000	750	500	150
‹	20	820	1000	1130	1320	1420	1850
›	20	630	770	870	1020	1090	1420

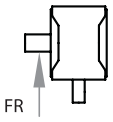

T2		n2 (1/min)					
	Nm	› 200	125	75	50	30	10
‹	220	2700	3150	3800	4500	5200	5200
›	220	2080	2420	2920	3460	4000	4000

Weitere Erläuterungen und verstärkte Lagerungen siehe Allgemeines / *For more information and data on reinforced bearings, refer to general information.*
Axialkräfte FA = 50% der Radialkräfte - siehe Allgemeines / *Axial forces FA = 50% of radial forces - refer to general information.*

Massenträgheitsmomente / Moments of Inertia J (kgcm²)

reduziert auf die Antriebswelle (n1) / reduced to the input shaft (n1)

Übersetzung / Transmission Ratio											
5:1	7,5:1	10:1	13:1	15:1	20:1	26:1	30:1	40:1	53:1	62:1	83:1
2,1678	1,6423	1,1366	0,9368	1,3270	0,9445	0,8175	1,2482	0,8964	0,7874	0,9664	0,7950

Getriebegewichte
Gearbox Weights (kg)

ca.
about
18

V Befestigungsseite / Mounting Side

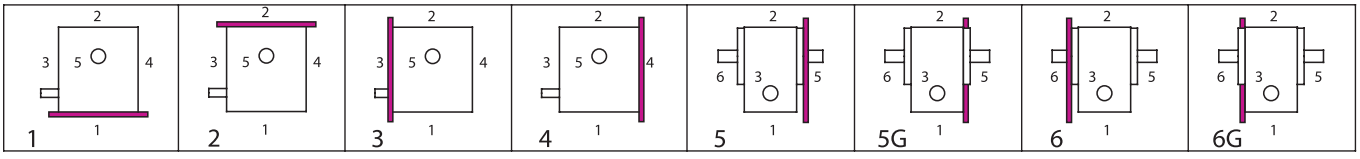

VI Einbaulagen (unten liegende Getriebeseite) / Mounting Configuration (downward-facing side)

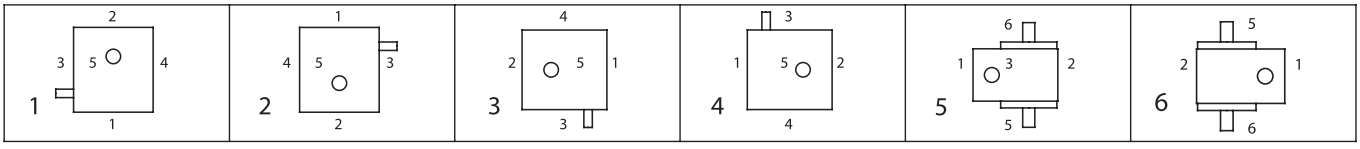

Bestellbeispiel / Example of Order

I Typ	Größe size	IV Übersetzung ratio	III Bauart model	V Befestigungss. Mounting Side	VI Einbaulage Mounting Config.	IV n2max	Ausführung Design
S	063	10:1	B03	– 1	. 1	– 150	/ 0000=Standard

Typ S 080

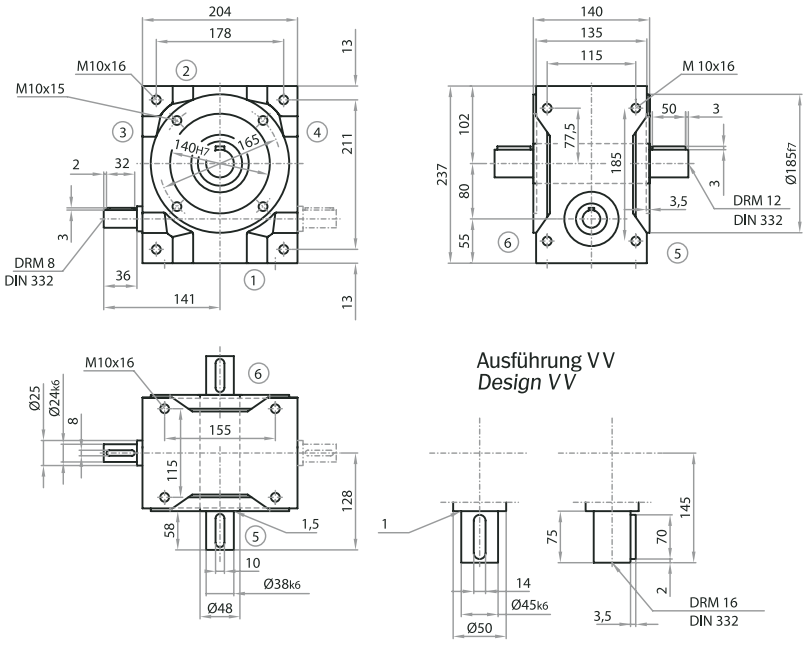

Achtung: Befestigungsgewindebohrungen im Gehäuse standardmäßig nur auf Seite 1 im Gehäuse und die Seiten 5 + 6 in den Deckeln. Weitere Gewindebohrungen auf Anfrage.
Note: Mounting holes in the housing are provided as standard only on side 1 in the housing and on sides 5 + 6 in the covers. Further tapped holes are possible on request.

Bauart / Model

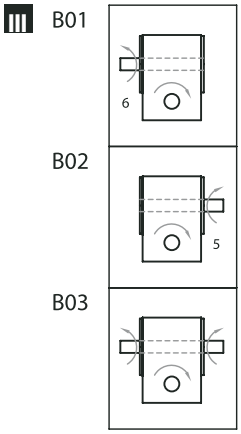

Hohlwellenausführung / *Hollow Shaft Design*

Standard

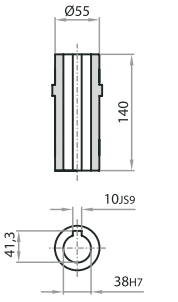

Ausführung HKW
Design HKW

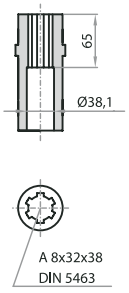

Ausführung HSD
Design HSD

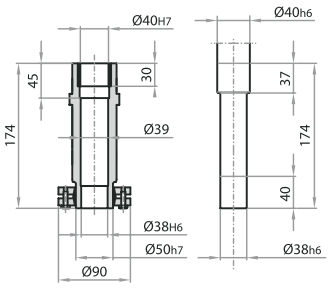

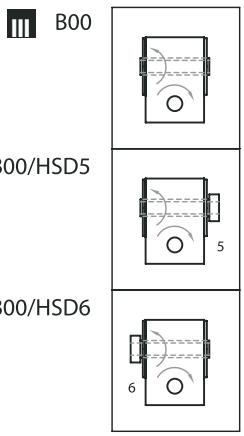

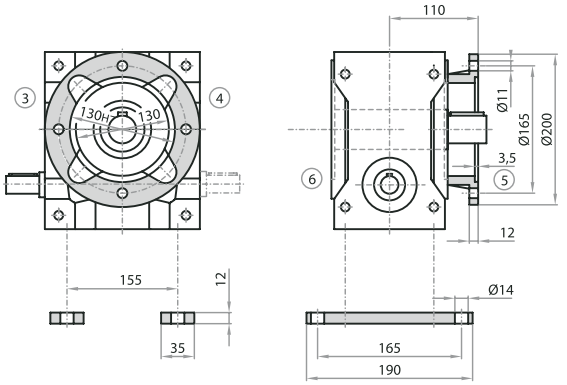

Anschraubflansch B5
(an Seite 5 oder 6)

Screw-on Flange B5
(on side 5 or 6)

Anschraubfussleisten
(für Seite 1, 2, 3 oder 4)

Screw-on Base Mounts
(on side 1, 2, 3, 4)

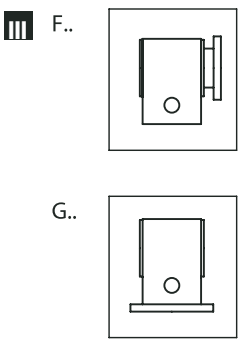

IV Leistungen, Drehmomente / Power Ratings, Torque Ratings

[n = min-1, P = kW, T = Nm]

i =	n1	3000	1500	1000	750	500	150
5:1	n2	600	300	200	150	100	30
(30:6)	P1N	11,13	8,18	4,36	5,55	4,01	1,58
T2max	T2N	170,00	250,00	198,00	332,00	360,00	448,00
610	Wirk,	0,96	0,96	0,95	0,94	0,94	0,89
	P1Nt	8,62	6,68	5,70	5,05	4,24	
7,5:1	n2	400	200	133	100	66	20
(30:4)	P1N	8,64	6,37	5,01	4,36	3,33	1,39
T2max	T2N	196,00	289,00	341,00	391,00	439,00	569,00
695	Wirk,	0,95	0,95	0,95	0,94	0,92	0,86
	P1Nt	6,69	5,14	4,37	3,88	3,27	
10:1	n2	300	150	100	75	50	15
(40:4)	P1N	6,58	4,96	3,79	3,15	2,35	0,96
T2max	T2N	197,00	297,00	340,00	373,00	408,00	513,00
625	Wirk,	0,94	0,94	0,94	0,93	0,91	0,84
	P1Nt	5,92	4,47	3,79	3,36	2,86	
13:1	n2	230	115	76	57	38	11
(53:4)	P1N	4,41	2,41	1,70	1,33	0,94	0,34
T2max	T2N	173,00	187,00	196,00	202,00	210,00	236,00
321	Wirk,	0,93	0,92	0,91	0,90	0,88	0,83
	P1Nt	5,27	3,91	3,32	2,96	2,56	
15:1	n2	200	100	66	50	33	10
(30:2)	P1N	5,61	4,10	3,26	2,81	2,18	0,93
T2max	T2N	241,00	352,00	415,00	473,00	530,00	681,00
826	Wirk,	0,90	0,90	0,89	0,88	0,85	0,77
	P1Nt	4,08	3,09	2,62	2,32	1,97	
20:1	n2	150	75	50	37	25	7,5
(40:2)	P1N	4,24	3,04	2,37	2,05	1,57	0,64
T2max	T2N	240,00	344,00	399,00	450,00	498,00	615,00
725	Wirk,	0,89	0,89	0,88	0,86	0,83	0,75
	P1Nt	3,59	2,67	2,26	2,01	1,72	

i =	n1	3000	1500	1000	750	500	150
26:1	n2	115	57	38	28	19	5,8
(52:2)	P1N	2,83	1,67	1,19	0,94	0,68	0,25
T2max	T2N	210,00	245,00	256,00	264,00	275,00	312,00
432	Wirk,	0,88	0,87	0,85	0,83	0,80	0,73
	P1Nt	3,19	2,34	1,99	1,78	1,55	
30:1	n2	100	50	33	25	16	5,0
(30:1)	P1N	3,47	2,52	2,03	1,78	1,38	0,63
T2max	T2N	272,00	395,00	465,00	530,00	593,00	760,00
920	Wirk,	0,82	0,82	0,80	0,78	0,75	0,63
	P1Nt	2,41	1,81	1,54	1,38	1,18	
40:1	n2	75	37	25	18	12	3,8
(40:1)	P1N	2,62	1,87	1,49	1,31	1,02	0,40
T2max	T2N	267,00	381,00	443,00	501,00	553,00	625,00
780	Wirk,	0,80	0,80	0,78	0,75	0,71	0,61
	P1Nt	2,14	1,58	1,35	1,21	1,05	
53:1	n2	57	28	18	14	9,4	2,8
(52:1)	P1N	1,78	1,04	0,76	0,61	0,45	0,18
T2max	T2N	234,00	271,00	284,00	294,00	308,00	352,00
480	Wirk,	0,78	0,77	0,74	0,71	0,68	0,58
	P1Nt	1,93	1,41	1,20	1,09	0,96	
62:1	n2	48	24	16	12	8,1	2,4
(62:1)	P1N	1,40	1,01	0,81	0,69	0,54	0,23
T2max	T2N	194,00	279,00	325,00	352,00	393,00	448,00
480	Wirk,	0,70	0,70	0,68	0,65	0,61	0,49
	P1Nt	1,55	1,15	0,98	0,89	0,78	
83:1	n2	36	18	12	9,0	6,0	1,8
(82:1)	P1N	1,10	0,90	0,64	0,49	0,35	0,13
T2max	T2N	196,00	304,00	304,00	304,00	304,00	304,00
510	Wirk,	0,68	0,65	0,61	0,59	0,55	0,46
	P1Nt	1,43	1,04	0,90	0,82	0,73	

Radialkräfte / Radial Forces (N)

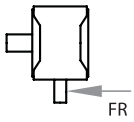

T1		n1 (1/min)					
	Nm	3000	1500	1000	750	500	150
‹	35	1000	1250	1420	1600	1780	2200
›	35	770	960	1090	1230	1470	1690

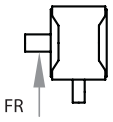

T2		n2 (1/min)					
	Nm	› 200	125	75	50	30	10
‹	430	3300	3750	4500	5300	6300	7600
›	430	2640	3000	3600	4240	5040	6080

Weitere Erläuterungen und verstärkte Lagerungen siehe Allgemeines / *For more information and data on reinforced bearings, refer to general information.*
Axialkräfte FA = 50% der Radialkräfte - siehe Allgemeines / *Axial forces FA = 50% of radial forces - refer to general information.*

Massenträgheitsmomente / Moments of Inertia J (kgcm²)

reduziert auf die Antriebswelle (n1) / reduced to the input shaft (n1)

Übersetzung / Transmission Ratio											
5:1	7,5:1	10:1	13:1	15:1	20:1	26:1	30:1	40:1	53:1	62:1	83:1
5,8195	4,2167	2,9560	2,2634	3,2550	2,3977	1,9066	3,0145	2,2581	1,8163	2,5088	1,9111

Getriebegewichte
Gearbox Weights (kg)

ca.
about
28

V Befestigungsseite / Mounting Side

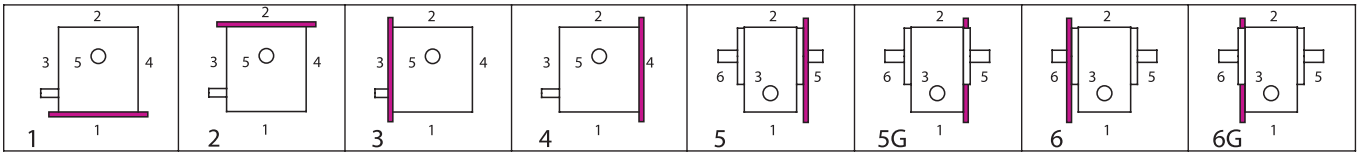

VI Einbaulagen (unten liegende Getriebeseite) / Mounting Configuration (downward-facing side)

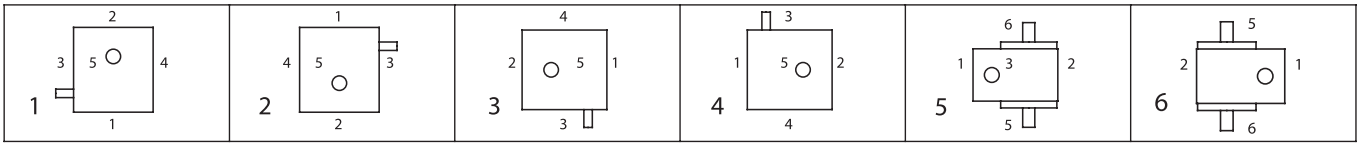

Bestellbeispiel / Example of Order

I Typ	Größe size	IV Übersetzung ratio	III Bauart model	V Befestigungss. Mounting Side	VI Einbaulage Mounting Config.	IV n2max	Ausführung Design
S	080	10:1	B03	– 1	. 1	– 150	/ 0000=Standard

Typ S 100

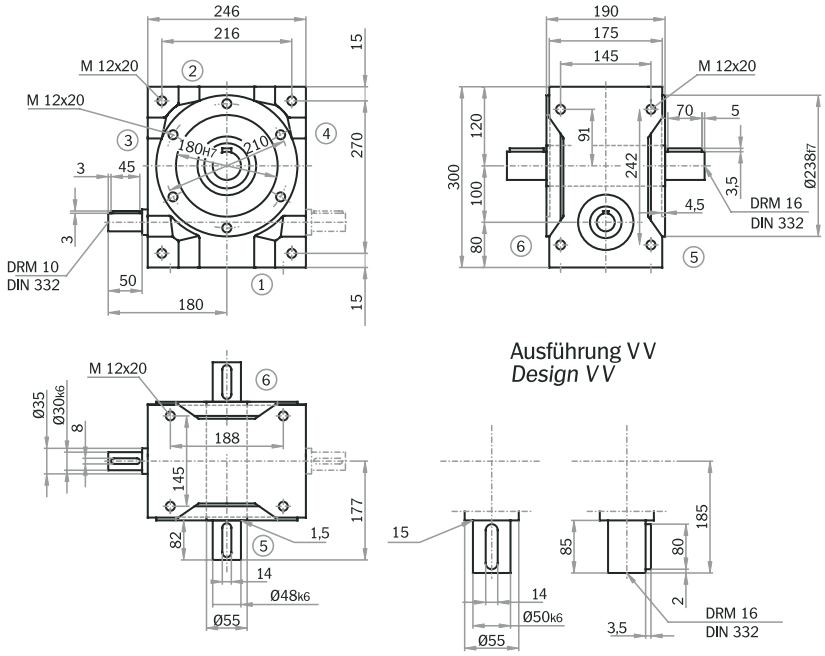

Achtung: Befestigungsgewindebohrungen im Gehäuse standardmäßig nur auf Seite 1 im Gehäuse und die Seiten 5 + 6 in den Deckeln. Weitere Gewindebohrungen auf Anfrage.

Note: *Mounting holes in the housing are provided as standard only on side 1 in the housing and on sides 5 + 6 in the covers. Further tapped holes are possible on request.*

Bauart / Model

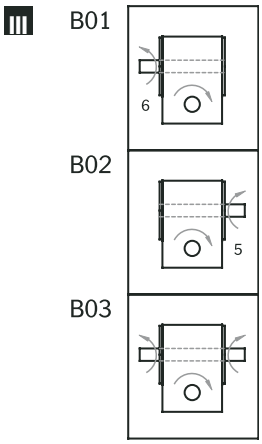

Hohlwellenausführung / *Hollow Shaft Design*

Standard

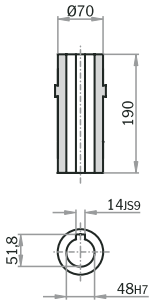

Ausführung HKW
Design HKW

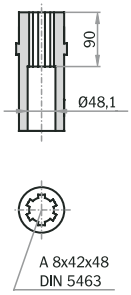

Ausführung HSD
Design HSD

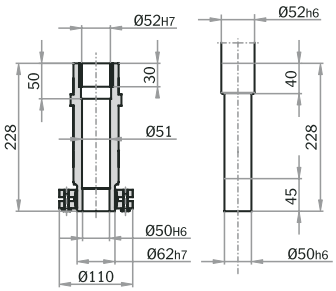

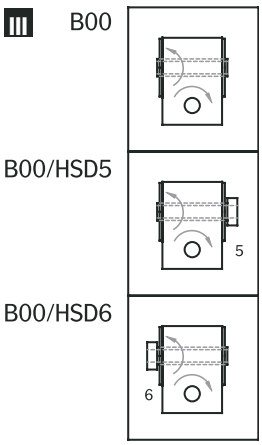

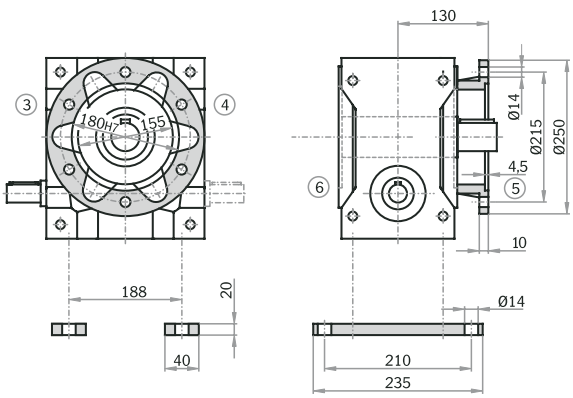

Anschraubflansch B5
(an Seite 5 oder 6)

Screw-on Flange B5
(on side 5 or 6)

Anschraubfussleisten
(für Seite 1, 2, 3 oder 4)

Screw-on Base Mounts
(on side 1, 2, 3, 4)

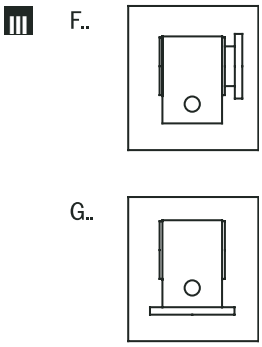

IV Leistungen, Drehmomente / Power Ratings, Torque Ratings

[n = min-1, P = kW, T = Nm]

i =	n1	3000	1500	1000	750	500	150
5:1	n2	600	300	200	150	100	30
(30:6)	P1N	29,45	19,31	14,99	12,45	9,47	4,01
T2max	T2N	450,00	590,00	680,00	745,00	850,00	1150,0
1190	Wirk,	0,96	0,96	0,95	0,94	0,94	0,90
	P1Nt	11,30	8,60	7,55	6,87	5,96	
7,5:1	n2	400	200	133	100	66	20
(30:4)	P1N	22,62	14,33	10,92	9,10	7,00	3,03
T2max	T2N	513,00	650,00	743,00	817,00	932,00	1258,0
1360	Wirk,	0,95	0,95	0,95	0,94	0,93	0,87
	P1Nt	9,06	6,85	5,99	5,43	4,71	
10:1	n2	300	150	100	75	50	15
(40:4)	P1N	18,55	11,75	8,95	7,45	5,79	2,02
T2max	T2N	555,00	703,00	803,00	882,00	1006,0	1095,0
1090	Wirk,	0,94	0,94	0,94	0,93	0,91	0,85
	P1Nt	8,57	6,35	5,49	4,95	4,30	
13:1	n2	230	115	76	57	38	11
(52:4)	P1N	11,09	6,09	4,30	3,37	2,37	0,85
T2max	T2N	427,00	464,00	486,00	502,00	523,00	586,00
736	Wirk,	0,93	0,92	0,91	0,90	0,89	0,83
	P1Nt	7,87	5,73	4,92	4,43	3,85	
15:1	n2	200	100	66	50	33	10
(30:2)	P1N	13,12	8,32	6,41	5,34	4,16	1,88
T2max	T2N	564,00	715,00	817,00	898,00	1025,0	1386,0
1610	Wirk,	0,90	0,90	0,89	0,88	0,86	0,77
	P1Nt	5,76	4,31	3,75	3,40	2,95	
20:1	n2	150	75	50	37	25	7,5
(40:2)	P1N	10,84	6,87	5,28	4,45	3,47	1,49
T2max	T2N	614,00	778,00	888,00	975,00	1112,0	1441,0
1440	Wirk,	0,89	0,89	0,88	0,86	0,84	0,76
	P1Nt	5,44	3,99	3,44	3,10	2,69	

i =	n1	3000	1500	1000	750	500	150
26:1	n2	115	57	38	28	19	5,8
(52:2)	P1N	7,63	4,20	3,00	2,38	1,72	0,64
T2max	T2N	556,00	605,00	634,00	655,00	683,00	773,00
980	Wirk,	0,88	0,87	0,85	0,83	0,80	0,73
	P1Nt	4,94	3,57	3,06	2,75	2,40	
30:1	n2	100	50	33	25	16	5,0
(30:1)	P1N	7,53	4,78	3,60	3,19	2,51	1,18
T2max	T2N	590,00	748,00	825,00	950,00	1080,0	1437,0
1765	Wirk,	0,82	0,82	0,80	0,78	0,75	0,64
	P1Nt	3,50	2,60	2,27	2,06	1,81	
40:1	n2	75	37	25	18	12	3,8
(40:1)	P1N	6,33	4,01	3,13	2,65	2,13	1,00
T2max	T2N	645,00	817,00	933,00	1025,0	1169,0	1581,0
1582	Wirk,	0,80	0,80	0,78	0,76	0,72	0,62
	P1Nt	3,32	2,42	2,09	1,90	1,67	
53:1	n2	57	28	18	14	9,4	2,8
(52:1)	P1N	4,76	2,63	1,92	1,53	1,11	0,45
T2max	T2N	615,00	670,00	704,00	728,00	762,00	870,00
1080	Wirk,	0,78	0,77	0,74	0,72	0,69	0,59
	P1Nt	3,04	2,19	1,88	1,71	1,51	
62:1	n2	48	24	16	12	8,1	2,4
(63:1)	P1N	4,59	2,91	2,17	1,70	1,21	0,44
T2max	T2N	645,00	817,00	886,00	886,00	886,00	886,00
1040	Wirk,	0,70	0,70	0,68	0,65	0,61	0,50
	P1Nt	2,39	1,74	1,52	1,39	1,24	
83:1	n2	36	18	12	9,0	6,0	1,8
(82:1)	P1N	3,33	1,74	1,23	0,94	0,67	0,24
T2max	T2N	591,00	599,00	599,00	599,00	599,00	599,00
1000	Wirk,	0,68	0,66	0,62	0,61	0,57	0,47
	P1Nt	2,24	1,61	1,40	1,28	1,15	

Radialkräfte / Radial Forces (N)

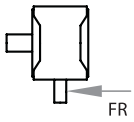

T1		n1 (1/min)					
	Nm	3000	1500	1000	750	500	150
‹	80	1250	1600	1800	2000	2250	2650
›	80	960	1230	1380	1540	1730	2040

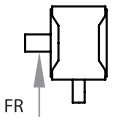

T2		n2 (1/min)					
	Nm	› 200	125	75	50	30	10
‹	800	3650	4000	4750	5600	6700	9500
›	800	2920	3200	3800	4480	5360	7600

Weitere Erläuterungen und verstärkte Lagerungen siehe Allgemeines / *For more information and data on reinforced bearings, refer to general information.*
Axialkräfte FA = 50% der Radialkräfte - siehe Allgemeines / *Axial forces FA = 50% of radial forces - refer to general information.*

Massenträgheitsmomente / Moments of Inertia J (kgcm²)

reduziert auf die Antriebswelle (n1) / reduced to the input shaft (n1)

Übersetzung / Transmission Ratio											
5:1	7,5:1	10:1	13:1	15:1	20:1	26:1	30:1	40:1	53:1	62:1	83:1
22,378	17,875	14,030	12,284	15,173	12,374	11,336	14,497	11,960	11,096	12,563	11,341

Getriebegewichte
Gearbox Weights (kg)

ca.
about
50

V Befestigungsseite / Mounting Side

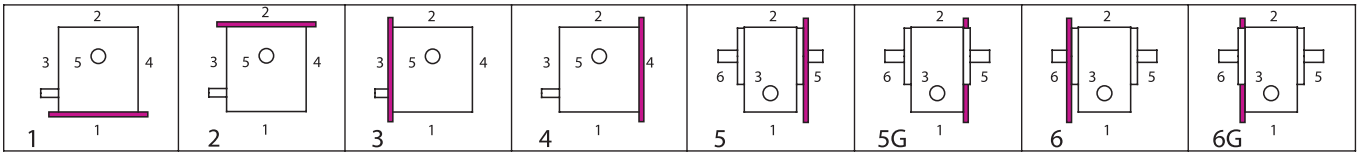

VI Einbaulagen (unten liegende Getriebeseite) / Mounting Configuration (downward-facing side)

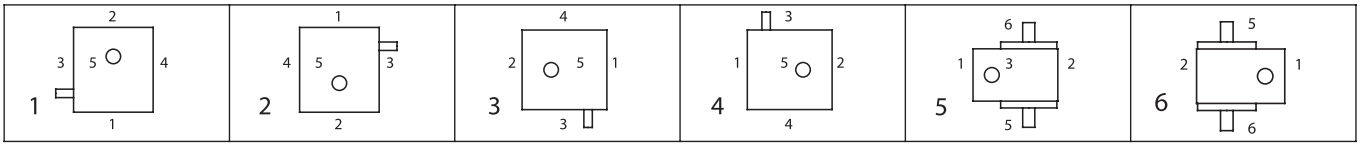

Bestellbeispiel / Example of Order

I Typ	Größe size	IV Übersetzung ratio	III Bauart model	V Befestigungss. Mounting Side	VI Einbaulage Mounting Config.	IV n2max	Ausführung Design
S	100	10:1	B03	– 1	. 1	– 150	/ 0000=Standard

Typ S 125

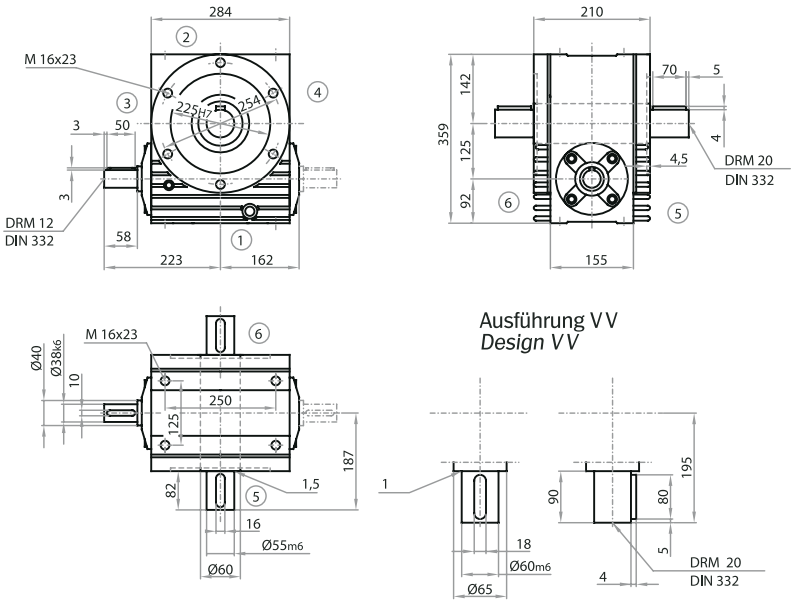

Achtung: Befestigungsgewindebohrungen im Gehäuse standardmäßig nur auf Seite 1 + 2 im Gehäuse und die Seiten 5 + 6 in den Deckeln. Weitere Gewindebohrungen auf Anfrage.
Note: Mounting holes in the housing are provided as standard only on sides 1 + 2 in the housing and on sides 5 + 6 in the covers. Further tapped holes are possible on request.

Bauart / Model

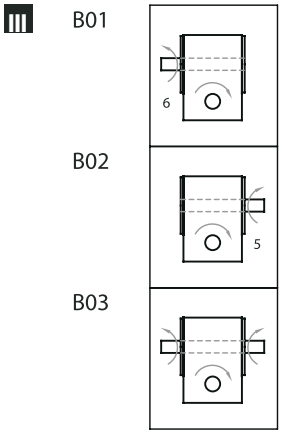

Hohlwellenausführung / *Hollow Shaft Design*

Standard

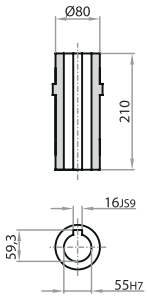

Ausführung HKW
Design HKW

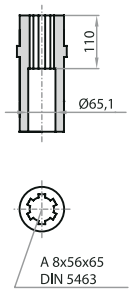

Ausführung HSD
Design HSD

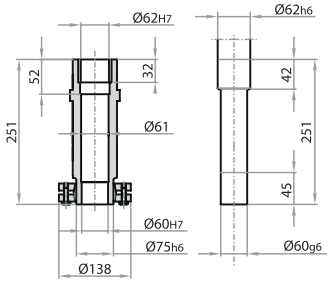

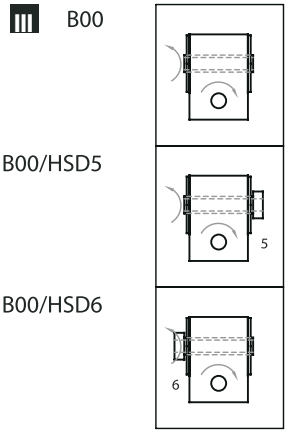

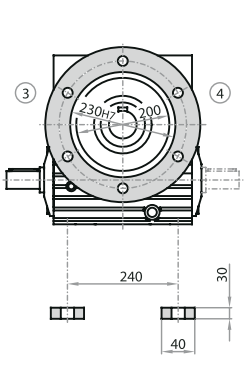

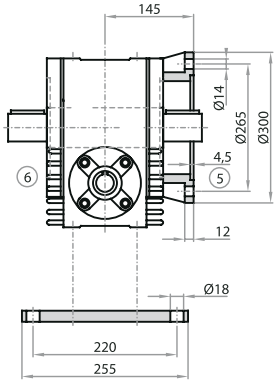

Anschraubflansch B5
(an Seite 5 oder 6)

Screw-on Flange B5
(on side 5 or 6)

Anschraubfussleisten
(für Seite 1oder 2)

Screw-on Base Mounts
(on side 1 or 2)

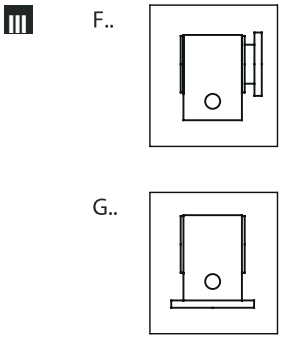

IV Leistungen, Drehmomente / Power Ratings, Torque Ratings

[n = min-1, P = kW, T = Nm]

i =	n1	3000	1500	1000	750	500	150
5:1	n2	600	300	200	150	100	30
(29:6)	P1N	42,41	30,32	23,15	19,34	14,72	6,29
T2max	T2N	626,00	895,00	1025,0	1130,0	1290,0	1760,0
2250	Wirk,	0,96	0,96	0,96	0,95	0,95	0,91
	P1Nt	17,93	14,48	13,01	11,94	10,40	
7,5:1	n2	400	200	133	100	66	20
(29:4)	P1N	35,71	22,49	17,13	14,13	11,03	4,96
T2max	T2N	783,00	986,00	1127,0	1239,0	1436,0	2016,0
2250	Wirk,	0,95	0,95	0,95	0,95	0,94	0,88
	P1Nt	14,40	11,53	10,31	9,44	8,20	
10:1	n2	300	150	100	75	50	15
(40:4)	P1N	28,41	17,86	13,61	11,22	8,62	3,78
T2max	T2N	850,00	1069,0	1222,0	1343,0	1532,0	2092,0
2250	Wirk,	0,94	0,94	0,94	0,94	0,93	0,87
	P1Nt	13,62	10,68	9,41	8,54	7,37	
13:1	n2	230	115	76	57	38	11
(52:4)	P1N	18,19	10,02	7,00	5,42	3,86	1,37
T2max	T2N	700,00	763,00	800,00	826,00	862,00	966,00
1190	Wirk,	0,93	0,92	0,92	0,92	0,90	0,85
	P1Nt	12,83	9,84	8,56	7,72	6,65	
15:1	n2	200	100	66	50	33	10
(29:2)	P1N	20,06	12,61	10,01	8,88	6,91	3,21
T2max	T2N	862,00	1084,0	1290,0	1510,0	1743,0	2423,0
2250	Wirk,	0,90	0,90	0,90	0,89	0,88	0,79
	P1Nt	9,13	7,24	6,44	5,88	5,10	
20:1	n2	150	75	50	37	25	7,5
(40:2)	P1N	16,59	10,44	7,95	6,74	5,23	2,33
T2max	T2N	940,00	1183,0	1352,0	1510,0	1717,0	2310,0
2392	Wirk,	0,89	0,89	0,89	0,88	0,86	0,78
	P1Nt	8,61	6,68	5,86	5,31	4,58	

i =	n1	3000	1500	1000	750	500	150
26:1	n2	115	57	38	28	19	5,8
(52:2)	P1N	12,76	7,03	4,97	3,90	2,78	1,04
T2max	T2N	929,00	1012,0	1062,0	1097,0	1146,0	1294,0
1630	Wirk,	0,88	0,87	0,86	0,85	0,83	0,75
	P1Nt	8,09	6,14	5,32	4,80	4,14	
30:1	n2	100	50	33	25	16	5,0
(29:1)	P1N	11,76	7,49	6,38	5,65	4,52	1,86
T2max	T2N	901,00	1134,0	1448,0	1690,0	1952,0	2270,0
2270	Wirk,	0,83	0,82	0,82	0,81	0,78	0,66
	P1Nt	5,50	4,31	3,83	3,51	3,08	
40:1	n2	75	37	25	18	12	3,8
(40:1)	P1N	9,57	6,10	4,81	4,25	3,35	1,42
T2max	T2N	987,00	1242,0	1470,0	1690,0	1922,0	2310,0
2320	Wirk,	0,81	0,80	0,80	0,78	0,75	0,64
	P1Nt	5,22	4,00	3,52	3,20	2,79	
53:1	n2	57	28	18	14	9,4	2,8
(52:1)	P1N	7,93	4,44	3,15	2,48	1,83	0,73
T2max	T2N	1037,0	1132,0	1189,0	1230,0	1289,0	1470,0
1810	Wirk,	0,79	0,77	0,76	0,75	0,71	0,61
	P1Nt	4,93	3,71	3,23	2,93	2,56	
62:1	n2	48	24	16	12	8,1	2,4
(62:1)	P1N	6,86	4,37	3,38	2,87	2,25	0,84
T2max	T2N	988,00	1243,0	1421,0	1562,0	1731,0	1731,0
2010	Wirk,	0,73	0,72	0,71	0,69	0,65	0,52
	P1Nt	3,75	2,86	2,52	2,32	2,05	
83:1	n2	36	18	12	9,0	6,0	1,8
(83:1)	P1N	5,72	3,30	2,23	1,73	1,23	0,46
T2max	T2N	1043,0	1167,0	1167,0	1167,0	1167,0	1167,0
1950	Wirk,	0,69	0,67	0,66	0,64	0,60	0,48
	P1Nt	3,55	2,66	2,33	2,13	1,89	

Radialkräfte / Radial Forces (N)

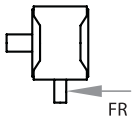

T1	n1 (1/min)					
Nm	3000	1500	1000	750	500	150
‹ 120	2000	2500	2800	3100	3500	4000
› 120	1540	1920	2150	2390	2690	3070

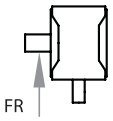

T2	n2 (1/min)					
Nm	› 200	125	75	50	30	10
‹ 1300	4700	5300	6300	7500	9000	11000
› 1300	3760	4240	5040	6000	7200	8800

Weitere Erläuterungen und verstärkte Lagerungen siehe Allgemeines / *For more information and data on reinforced bearings, refer to general information.*
Axialkräfte FA = 50% der Radialkräfte - siehe Allgemeines / *Axial forces FA = 50% of radial forces - refer to general information.*

Massenträgheitsmomente / Moments of Inertia J (kgcm²)

reduziert auf die Antriebswelle (n1) / reduced to the input shaft (n1)

Übersetzung / Transmission Ratio											
5:1	7,5:1	10:1	13:1	15:1	20:1	26:1	30:1	40:1	53:1	62:1	83:1
41,772	35,711	26,583	22,537	32,074	23,926	20,710	31,165	23,262	20,248	25,058	21,044

Getriebegewichte
Gearbox Weights (kg)

ca.
about
80

V Befestigungsseite / Mounting Side

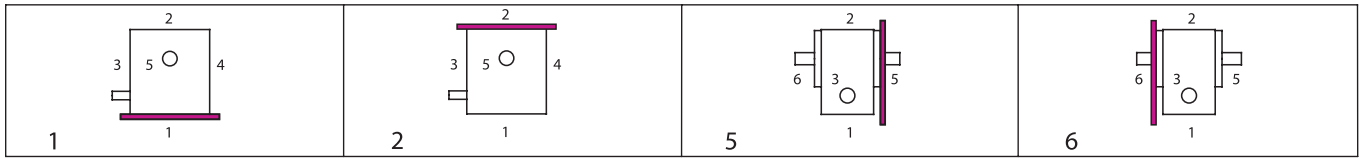

VI Einbaulagen (unten liegende Getriebeseite) / Mounting Configuration (downward-facing side)

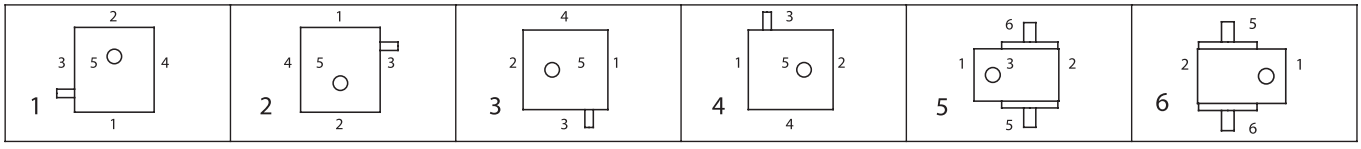

Bestellbeispiel / Example of Order

I Typ	Größe size	IV Übersetzung ratio	III Bauart model	V Befestigungss. Mounting Side	VI Einbaulage Mounting Config.	IV n2max	Ausführung Design
S	125	10:1	B03	– 1	. 1	– 150	/ 0000=Standard

Typ S 160

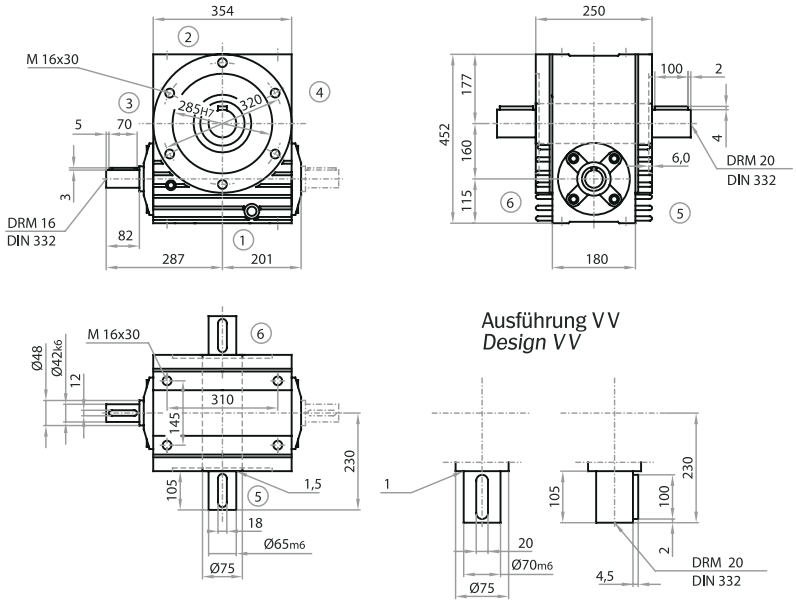

Ausführung VV
Design VV

Achtung: Befestigungsgewindebohrungen im Gehäuse standardmäßig nur auf Seite 1 + 2 im Gehäuse und die Seiten 5 + 6 in den Deckeln. Weitere Gewindebohrungen auf Anfrage.

Note: Mounting holes in the housing are provided as standard only on sides 1 + 2 in the housing and on sides 5 + 6 in the covers. Further tapped holes are possible on request.

Bauart / Model

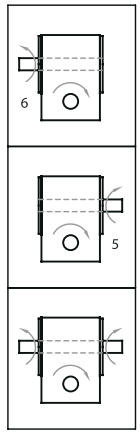

Hohlwellenausführung / *Hollow Shaft Design*

Standard

Ausführung HKW
Design HKW

Ausführung HSD
Design HSD

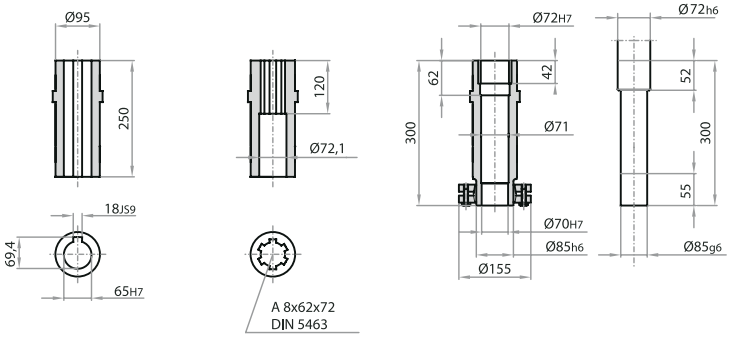

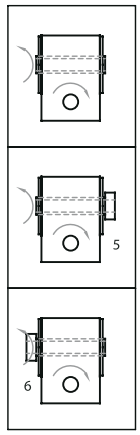

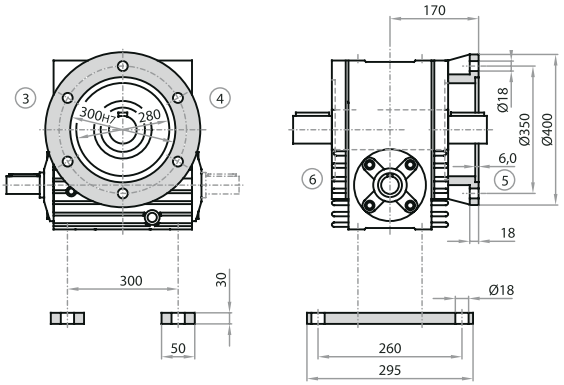

Anschraubflansch B5
(an Seite 5 oder 6)

Screw-on Flange B5
(on side 5 or 6)

Anschraubfussleisten
(für Seite 1oder 2)

Screw-on Base Mounts
(on side 1 or 2)

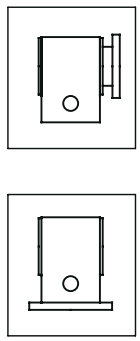

IV Leistungen, Drehmomente / Power Ratings, Torque Ratings

[n = min-1, P = kW, T = Nm]

i =	n1	3000	1500	1000	750	500	150
5:1	n2		300	200	150	100	30
(30:6)	P1N		53,11	40,37	33,38	24,58	9,96
T2max	T2N		1640,0	1870,0	2040,0	2230,0	2950,0
4450	Wirk,		0,97	0,97	0,96	0,95	0,93
	P1Nt		25,20	23,42	21,89	19,33	
7,5:1	n2	400	200	133	100	66	20
(30:4)	P1N	43,91	39,53	29,83	24,94	20,05	9,34
T2max	T2N	996,0	1793,0	2051,0	2263,0	2729,0	4013,0
4450	Wirk,	0,95	0,95	0,96	0,95	0,95	0,90
	P1Nt	23,14	20,07	18,56	17,28	15,18	
10:1	n2	300	150	100	75	50	15
(40:4)	P1N	51,25	32,26	24,59	20,28	15,60	6,98
T2max	T2N	1550,0	1951,0	2231,0	2453,0	2800,0	3909,0
4780	Wirk,	0,95	0,95	0,95	0,95	0,94	0,88
	P1Nt	22,09	18,76	17,04	15,66	13,57	
13:1	n2	230	115	76	57	38	11
(54:4)	P1N	36,29	19,80	13,87	10,87	7,66	2,73
T2max	T2N	1466,0	1600,0	1681,0	1738,0	1818,0	2041,0
2410	Wirk,	0,94	0,94	0,94	0,93	0,92	0,87
	P1Nt	20,77	17,24	15,41	14,02	12,06	
15:1	n2	200	100	66	50	33	10
(30:2)	P1N	29,82	22,42	18,10	16,22	12,88	6,17
T2max	T2N	1310,0	1970,0	2386,0	2820,0	3320,0	4830,0
4550	Wirk,	0,92	0,92	0,92	0,91	0,90	0,82
	P1Nt	14,64	12,55	11,55	10,73	9,40	
20:1	n2	150	75	50	37	25	7,5
(40:2)	P1N	29,60	18,83	14,35	12,43	9,80	4,49
T2max	T2N	1715,0	2158,0	2467,0	2850,0	3294,0	4576,0
5050	Wirk,	0,91	0,90	0,90	0,90	0,88	0,80
	P1Nt	13,95	11,70	10,58	9,70	8,39	

i =	n1	3000	1500	1000	750	500	150
26:1	n2	115	57	38	28	19	5,8
(54:2)	P1N	23,70	13,88	9,83	7,63	5,44	2,06
T2max	T2N	1813,0	2124,0	2231,0	2307,0	2413,0	2727,0
3345	Wirk,	0,89	0,89	0,88	0,88	0,86	0,77
	P1Nt	13,07	10,71	9,53	8,66	7,45	
30:1	n2	100	50	33	25	16	5,0
(30:1)	P1N	20,44	13,53	11,13	9,85	8,02	3,41
T2max	T2N	1640,0	2170,0	2678,0	3160,0	3720,0	4500,0
4500	Wirk,	0,84	0,84	0,84	0,84	0,81	0,69
	P1Nt	8,79	7,39	6,79	6,31	5,57	
40:1	n2	75	37	25	18	12	3,8
(40:1)	P1N	17,04	10,73	8,73	7,73	6,11	2,90
T2max	T2N	1801,0	2267,0	2735,0	3190,0	3688,0	4952,0
5120	Wirk,	0,83	0,83	0,82	0,81	0,79	0,67
	P1Nt	8,41	6,92	6,25	5,76	5,02	
53:1	n2	57	28	18	14	9,4	2,8
(54:1)	P1N	13,62	8,52	6,05	4,81	3,50	1,40
T2max	T2N	1896,0	2372,0	2494,0	2582,0	2708,0	3091,0
3700	Wirk,	0,81	0,81	0,80	0,78	0,75	0,64
	P1Nt	7,93	6,39	5,69	5,19	4,52	
62:1	n2	48	24	16	12	8,1	2,4
(63:1)	P1N	11,97	7,53	5,82	4,86	3,83	1,61
T2max	T2N	1800,0	2266,0	2591,0	2848,0	3225,0	3552,0
3900	Wirk,	0,75	0,75	0,74	0,73	0,70	0,55
	P1Nt	6,00	4,87	4,42	4,09	3,63	
83:1	n2	36	18	12	9,0	6,0	1,8
(84:1)	P1N	9,76	6,10	4,18	3,18	2,25	0,74
T2max	T2N	1906,0	2347,0	2347,0	2347,0	2347,0	2347,0
4050	Wirk,	0,73	0,72	0,70	0,69	0,65	0,59
	P1Nt	5,72	4,55	4,07	3,74	3,31	

Radialkräfte / Radial Forces (N)

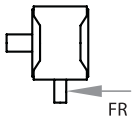

T1	n1 (1/min)					
Nm	3000	1500	1000	750	500	150
‹ 200	2700	3100	3400	3700	4000	4350
› 200	2080	2390	2610	2850	3070	3340

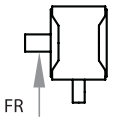

T2	n2 (1/min)					
Nm	› 200	125	75	50	30	10
‹ 2300	5600	6800	7600	8600	10200	13600
› 2300	4670	5670	6330	7170	8500	11300

Weitere Erläuterungen und verstärkte Lagerungen siehe Allgemeines / *For more information and data on reinforced bearings, refer to general information.*
Axialkräfte FA = 50% der Radialkräfte - siehe Allgemeines / *Axial forces FA = 50% of radial forces - refer to general information.*

Massenträgheitsmomente / Moments of Inertia J (kgcm²)

reduziert auf die Antriebswelle (n1) / reduced to the input shaft (n1)

Übersetzung / Transmission Ratio											
5:1	7,5:1	10:1	13:1	15:1	20:1	26:1	30:1	40:1	53:1	62:1	83:1
157,139	118,495	78,133	56,810	95,309	65,216	52,532	89,513	61,987	51,449	67,780	53,749

Getriebegewichte
Gearbox Weights (kg)

ca.
about
150

V Befestigungsseite / Mounting Side

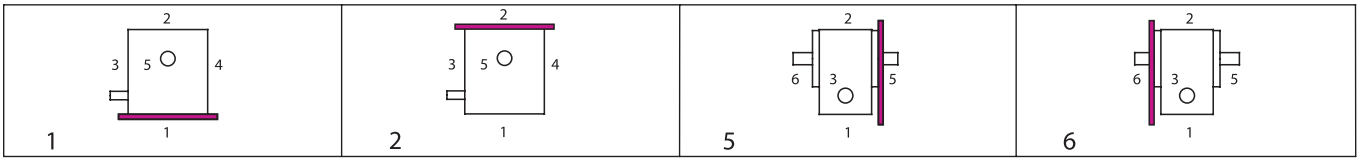

VI Einbaulagen (unten liegende Getriebeseite) / Mounting Configuration (downward-facing side)

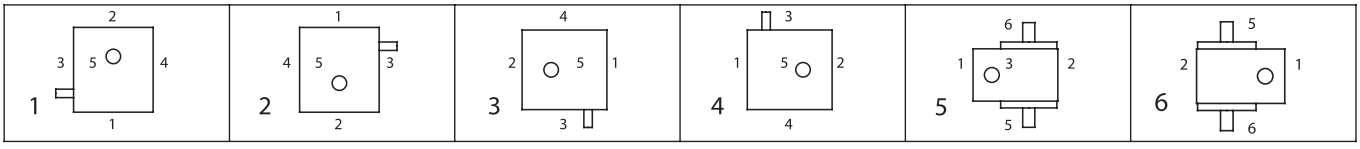

Bestellbeispiel / Example of Order

I Typ	Größe size	IV Übersetzung ratio	III Bauart model	V Befestigungss. Mounting Side	VI Einbaulage Mounting Config.	IV n2max	Ausführung Design
S	160	10:1	B03	– 1	. 1	– 150	/ 0000=Standard

Typ S 200

Bauart / Model

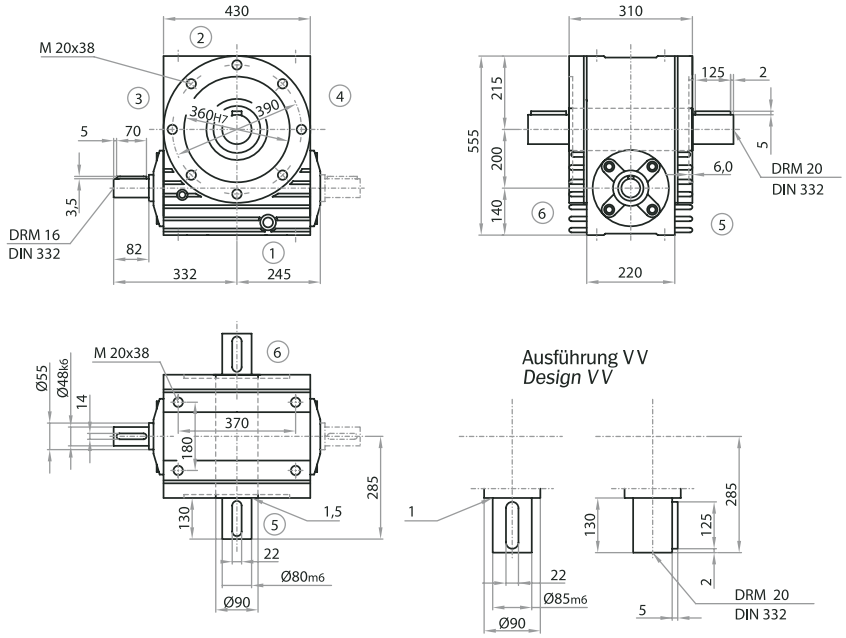

Achtung: Befestigungsgewindebohrungen im Gehäuse standardmäßig nur auf Seite 1 + 2 im Gehäuse und die Seiten 5 + 6 in den Deckeln. Weitere Gewindebohrungen auf Anfrage.

Note: *Mounting holes in the housing are provided as standard only on sides 1 + 2 in the housing and on sides 5 + 6 in the covers. Further tapped holes are possible on request.*

B01

B02

B03

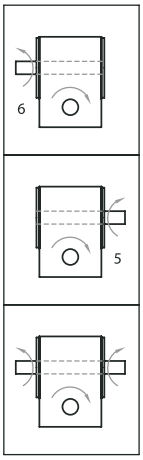

Hohlwellenausführung / *Hollow Shaft Design*

Standard

Ausführung HKW
Design HKW

Ausführung HSD
Design HSD

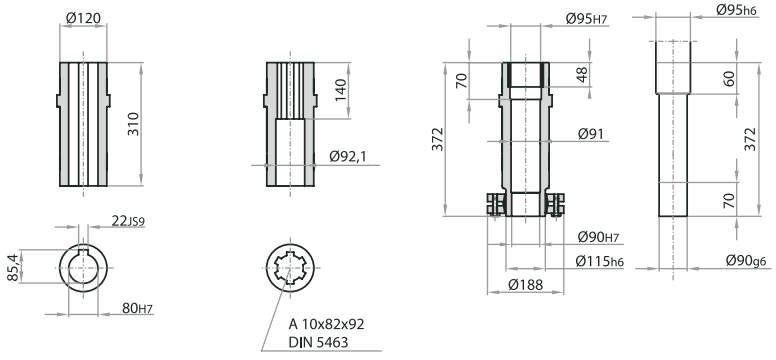

B00

B00/HSD5

B00/HSD6

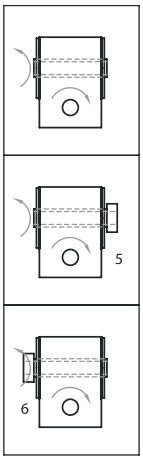

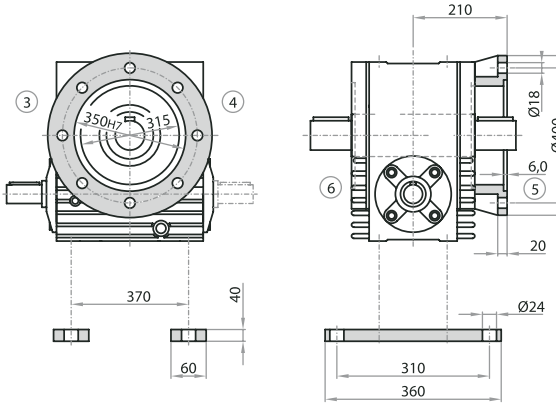

Anschraubflansch B5
(an Seite 5 oder 6)

Screw-on Flange B5
(on side 5 or 6)

Anschraubfussleisten
(für Seite 1 oder 2)

Screw-on Base Mounts
(on side 1 or 2)

F..

G..

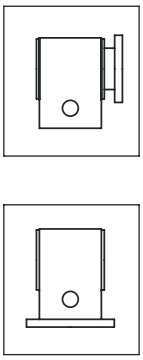

IV Leistungen, Drehmomente / Power Ratings, Torque Ratings

[n = min-1, P = kW, T = Nm]

i =	n1	3000	1500	1000	750	500	150
5:1	n2		300	200	150	100	30
(30:6)	P1N		84,20	64,77	55,30	41,45	18,05
T2max	T2N		2600,0	3000,0	3380,0	3800,0	5400,0
8500	Wirk,		0,97	0,97	0,96	0,96	0,94
	P1Nt		41,80	40,25	38,36	34,49	
7,5:1	n2		200	133	100	66	20
(30:4)	P1N		62,59	50,68	44,55	36,26	17,32
T2max	T2N		2869,0	3485,0	4084,0	4987,0	7607,0
9800	Wirk,		0,96	0,96	0,96	0,96	0,92
	P1Nt		33,51	32,09	30,44	27,20	
10:1	n2		150	100	75	50	15
(40:4)	P1N		50,86	38,38	32,92	26,73	12,45
T2max	T2N		3076,0	3519,0	4024,0	4851,0	7134,0
9277	Wirk,		0,95	0,96	0,96	0,95	0,90
	P1Nt		30,91	29,22	27,42	24,16	
13:1	n2	230	115	76	57	38	11
(53:4)	P1N	64,74	40,74	31,06	24,46	17,27	6,24
T2max	T2N	2594,0	3265,0	3734,0	3921,0	4109,0	4633,0
5396	Wirk,	0,95	0,95	0,95	0,95	0,94	0,88
	P1Nt	31,35	28,70	26,62	24,63	21,36	
15:1	n2		100	66	50	33	10
(30:2)	P1N		39,27	32,34	28,88	23,23	11,50
T2max	T2N		3450,0	4308,0	5130,0	6122,0	9224,0
10500	Wirk,		0,92	0,93	0,93	0,92	0,84
	P1Nt		20,99	20,00	18,92	16,85	
20:1	n2	150	75	50	37	25	7,5
(40:2)	P1N	42,29	29,60	24,14	21,62	17,17	8,22
T2max	T2N	2450,0	3430,0	4241,0	5010,0	5902,0	8587,0
10000	Wirk,	0,91	0,91	0,92	0,91	0,90	0,82
	P1Nt	20,87	19,21	18,07	16,92	14,86	

i =	n1	3000	1500	1000	750	500	150
26:1	n2	115	57	38	28	19	5,8
(53:2)	P1N	37,80	23,79	18,40	14,95	11,51	4,58
T2max	T2N	2870,0	3612,0	4190,0	4540,0	5184,0	6177,0
6790	Wirk,	0,90	0,90	0,90	0,90	0,89	0,80
	P1Nt	19,73	17,77	16,41	15,15	13,12	
30:1	n2		50	33	25	16	5,0
(30:1)	P1N		23,74	19,73	17,62	14,33	7,43
T2max	T2N		3900,0	4862,0	5790,0	6896,0	10356
10500	Wirk,		0,86	0,86	0,86	0,84	0,73
	P1Nt		12,29	11,65	11,03	9,86	
40:1	n2	75	37	25	18	12	3,8
(40:1)	P1N	23,93	18,04	14,66	13,14	10,56	5,58
T2max	T2N	2560,0	3860,0	4761,0	5620,0	6613,0	9942,0
9800	Wirk,	0,84	0,84	0,85	0,84	0,82	0,70
	P1Nt	12,58	11,27	10,56	9,89	8,75	
53:1	n2	57	28	18	14	9,4	2,8
(53:1)	P1N	21,71	13,99	11,19	9,40	6,79	3,09
T2max	T2N	3003,0	3870,0	4701,0	5200,0	5428,0	6985,0
7500	Wirk,	0,82	0,82	0,83	0,82	0,79	0,67
	P1Nt	11,96	10,48	9,65	8,93	7,81	
62:1	n2	48	24	16	12	8,1	2,4
(63:1)	P1N	18,60	11,56	8,81	7,36	5,84	2,99
T2max	T2N	2835,0	3569,0	4081,0	4488,0	5128,0	6946,0
7000	Wirk,	0,76	0,77	0,77	0,76	0,73	0,58
	P1Nt	8,90	7,77	7,28	6,85	6,14	
83:1	n2	36	18	12	9,0	6,0	1,8
(83:1)	P1N	15,43	9,58	7,31	6,06	4,21	1,61
T2max	T2N	3016,0	3797,0	4343,0	4675,0	4675,0	4675,0
6800	Wirk,	0,74	0,75	0,75	0,73	0,70	0,55
	P1Nt	8,61	7,38	6,80	6,34	5,62	

Radialkräfte / Radial Forces (N)

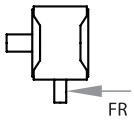

T1	n1 (1/min)					
Nm	3000	1500	1000	750	500	150
‹ 350	3600	3950	4320	4700	5100	5600
› 350	2770	3040	3320	3600	3900	4300

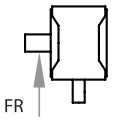

T2	n2 (1/min)					
Nm	› 200	125	75	50	30	10
‹ 5000	7500	9300	10300	11500	13500	18000
› 5000	6600	8100	9000	10000	11700	15700

Weitere Erläuterungen und verstärkte Lagerungen siehe Allgemeines / *For more information and data on reinforced bearings, refer to general information.*
Axialkräfte FA = 50% der Radialkräfte - siehe Allgemeines / *Axial forces FA = 50% of radial forces - refer to general information.*

Massenträgheitsmomente / Moments of Inertia J (kgcm²)

reduziert auf die Antriebswelle (n1) / reduced to the input shaft (n1)

Übersetzung / Transmission Ratio										
5:1	7,5:1	10:1	13:1	15:1	20:1	26:1	30:1	40:1	53:1	62:1	83:1
423,352	297,530	205,312	147,300	222,036	159,869	121,609	203,163	148,509	115,106	167,321	121,892

Getriebegewichte
Gearbox Weights (kg)

ca.
about
230

V Befestigungsseite / Mounting Side

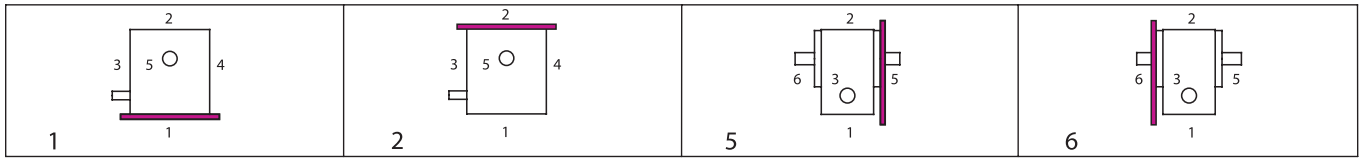

VI Einbaulagen (unten liegende Getriebeseite) / Mounting Configuration (downward-facing side)

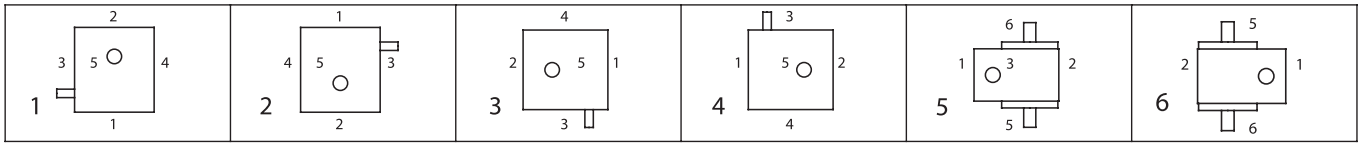

Bestellbeispiel / Example of Order

I Typ	Größe size	IV Übersetzung ratio	III Bauart model	V Befestigungss. Mounting Side	VI Einbaulage Mounting Config.	IV n2max	Ausführung Design
S	200	10:1	B03	– 1	. 1	– 150	/ 0000=Standard

Typ SL 040

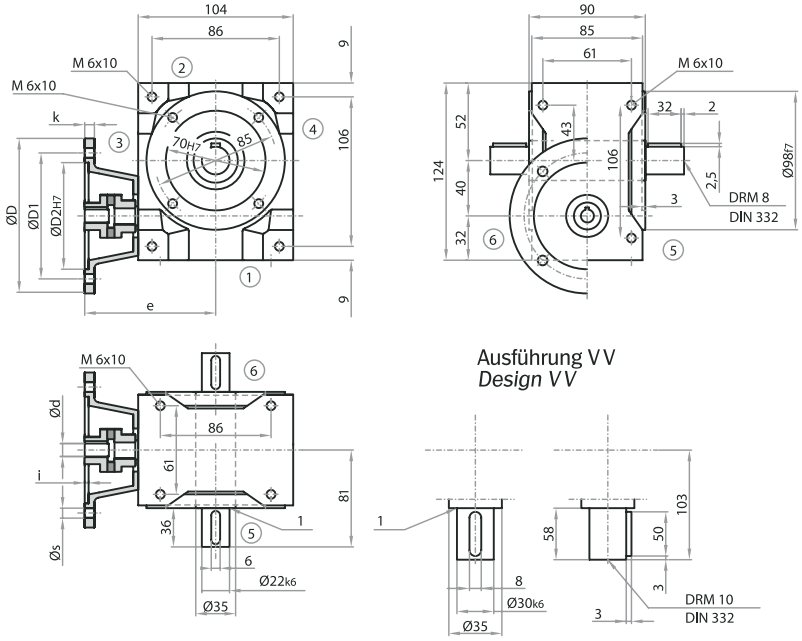

Achtung: Befestigungsgewindebohrungen im Gehäuse standardmäßig nur auf Seite 1 im Gehäuse und die Seiten 5 + 6 in den Deckeln. Weitere Gewindebohrungen auf Anfrage.

Note: *Mounting holes in the housing are provided as standard only on side 1 in the housing and on sides 5 + 6 in the covers. Further tapped holes are possible on request.*

Bauart / Model

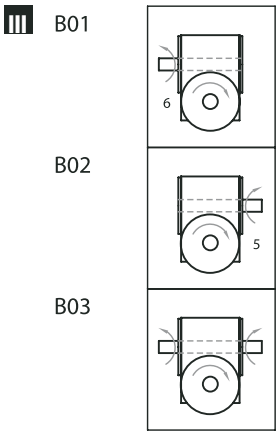

Hohlwellenausführung / *Hollow Shaft Design*

Standard

Ausführung HKW
Design HKW

Ausführung HSD
Design HSD

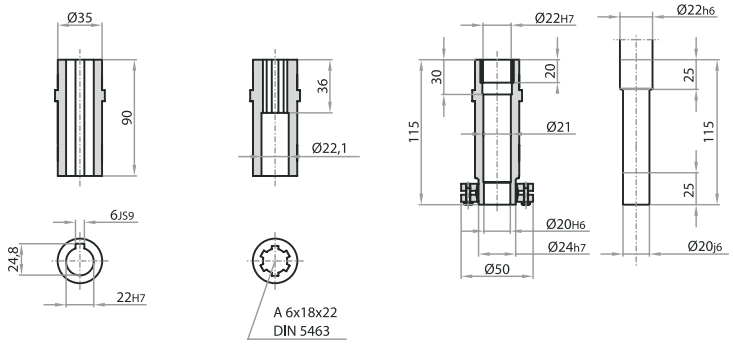

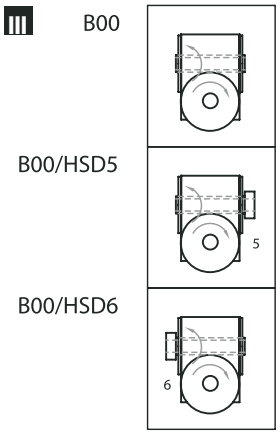

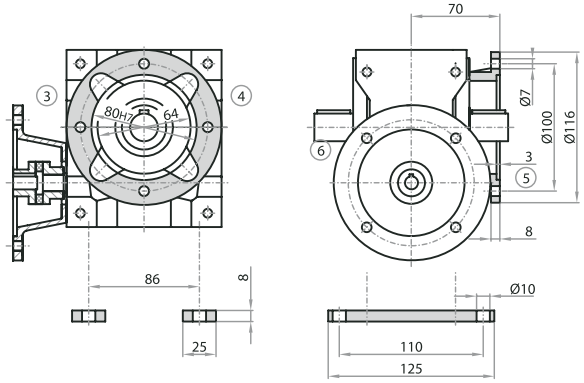

Anschraubflansch B5
(an Seite 5 oder 6)

Screw-on Flange B5
(on side 5 or 6)

Anschraubfussleisten
(für Seite 1, 2, 3 oder 4)

Screw-on Base Mounts
(on side 1, 2, 3, 4)

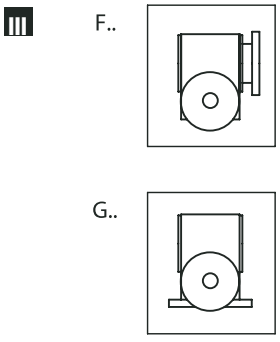

Abmessungen / Dimensions

Flansch Abmessungen / flange dimensions						
D	D1	D2	s	i	k	e
105	85	70	7	3	10	121
120	100	80	7	3	10	121
140	115	95	9	3	10	121

passend für Motoranbau / compartible motor attachments			
Baugröße / size	D	Bauform / Design	**Welle / shaft d**
063	120 / 140	B 14 / B 5	11 x 23
071	105 / 140	B 14 / B 14	14 x 30

IV Leistungen, Drehmomente / Power Ratings, Torque Ratings

[n = min-1, P = kW, T = Nm]

i =	n1	3000	1500	1000	750	500	150
5:1	n2	600	300	200	150	100	30
(29:6)	P1N	2,26	1,43	1,09	0,87	0,64	0,25
T2max	T2N	33,00	41,00	47,00	49,00	53,00	67,00
73	Wirk,	0,94	0,94	0,93	0,87	0,90	0,86
	P1Nt	1,85	1,25	1,10	0,90	0,80	
7,5:1	n2	400	200	133	100	66	20
(29:4)	P1N	1,68	1,06	0,81	0,65	0,48	0,19
T2max	T2N	36,00	45,00	51,00	54,00	58,00	73,00
83	Wirk,	0,92	0,91	0,90	0,89	0,87	0,82
	P1Nt	1,45	0,95	0,77	0,70	0,61	
10:1	n2	300	150	100	75	50	15
(39:4)	P1N	1,39	0,77	0,55	0,43	0,32	0,13
T2max	T2N	39,00	43,00	45,00	47,00	50,00	64,00
77	Wirk,	0,91	0,90	0,88	0,87	0,85	0,81
	P1Nt	1,28	0,83	0,69	0,63	0,87	
13:1	n2	230	115	76	57	38	11
(52:4)	P1N	0,85	0,45	0,32	0,26	0,19	0,08
T2max	T2N	31,00	32,00	34,00	36,00	39,00	50,00
59	Wirk,	0,88	0,87	0,85	0,84	0,83	0,80
	P1Nt	1,13	0,75	0,63	0,57	0,52	
15:1	n2	200	100	66	50	33	10
(29:2)	P1N	0,93	0,60	0,48	0,39	0,29	0,12
T2max	T2N	37,00	48,00	55,00	58,00	63,00	79,00
97	Wirk,	0,86	0,84	0,82	0,81	0,78	0,72
	P1Nt	0,85	0,55	0,46	0,41	0,36	
20:1	n2	150	75	50	37	25	7,5
(39:2)	P1N	0,82	0,49	0,36	0,28	0,21	0,09
T2max	T2N	43,00	50,00	53,00	55,00	58,00	75,00
90	Wirk,	0,84	0,82	0,80	0,78	0,76	0,71
	P1Nt	0,77	0,49	0,42	0,38	0,34	

i =	n1	3000	1500	1000	750	500	150
26:1	n2	115	57	38	28	19	5,8
(52:2)	P1N	0,55	0,30	0,21	0,17	0,12	0,05
T2max	T2N	36,00	38,00	40,00	42,00	45,00	59,00
77	Wirk,	0,80	0,78	0,76	0,75	0,73	0,69
	P1Nt	0,68	0,44	0,38	0,34	0,31	
30:1	n2	100	50	33	25	16	5,0
(29:1)	P1N	0,53	0,37	0,29	0,24	0,18	0,08
T2max	T2N	36,00	50,00	57,00	60,00	65,00	82,00
107	Wirk,	0,75	0,73	0,70	0,68	0,64	0,57
	P1Nt	0,51	0,33	0,28	0,26	0,23	
40:1	n2	75	37	25	18	12	3,8
(39:1)	P1N	0,48	0,32	0,25	0,20	0,15	0,07
T2max	T2N	44,00	56,00	63,00	66,00	71,00	91,00
99	Wirk,	0,72	0,70	0,67	0,65	0,62	0,56
	P1Nt	0,46	0,30	0,25	0,23	0,21	
53:1	n2	57	28	18	14	9,4	2,8
(52:1)	P1N	0,39	0,21	0,15	0,13	0,09	0,04
T2max	T2N	44,00	46,00	48,00	51,00	55,00	72,00
87	Wirk,	0,68	0,65	0,63	0,61	0,59	0,55
	P1Nt	0,42	0,28	0,24	0,22	0,20	
62:1	n2	48	24	16	12	8,1	2,4
(63:1)	P1N	0,36	0,20	0,15	0,12	0,09	0,03
T2max	T2N	45,00	48,00	51,00	53,00	56,00	57,00
72	Wirk,	0,63	0,59	0,56	0,54	0,51	0,45
	P1Nt	0,35	0,23	0,20	0,18	0,16	
83:1	n2	36	18	12	9,0	6,0	1,8
(82:1)	P1N	0,25	0,14	0,10	0,08	0,05	0,02
T2max	T2N	36,00	37,00	38,00	38,00	38,00	38,00
64	Wirk,	0,56	0,52	0,50	0,48	0,46	0,42
	P1Nt	0,32	0,21	0,18	0,17	0,15	

Radialkräfte / Radial Forces (N)

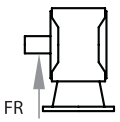

T2	n2 (1/min)					
Nm	› 200	125	75	50	30	10
‹ 80	970	1250	1380	1600	1800	2500

Weitere Erläuterungen und verstärkte Lagerungen siehe Allgemeines / *For more information and data on reinforced bearings, refer to general information.*
Axialkräfte FA = 50% der Radialkräfte - siehe Allgemeines / *Axial forces FA = 50% of radial forces - refer to general information.*

Massenträgheitsmomente / Moments of Inertia J (kgcm²)

reduziert auf die Antriebswelle (n1) / reduced to the input shaft (n1)

Übersetzung / Transmission Ratio											
5:1	7,5:1	10:1	13:1	15:1	20:1	26:1	30:1	40:1	53:1	62:1	83:1
0,6807	0,5954	0,5301	0,4958	0,5443	0,4976	0,4768	0,5315	0,4894	0,4718	0,4838	0,4717

Getriebegewichte
Gearbox Weights (kg)

ca.
7

V Befestigungsseite / Mounting Side

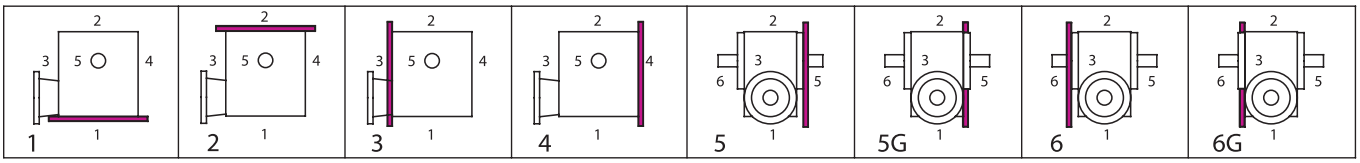

VI Einbaulagen (unten liegende Getriebeseite) / Mounting Configuration (downward-facing side)

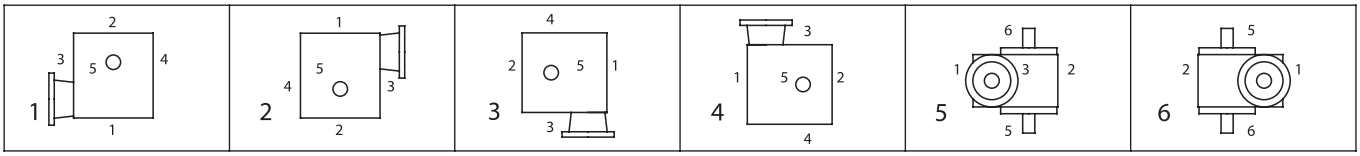

Bestellbeispiel / Example of Order

I Typ	Größe size	IV Übersetzung ratio	III Bauart model	V Befestigungss. Mounting Side	VI Einbaulage Mounting Config.	IV n2max	Ausführung Design
SL	040	10:1	B03	– 1	. 1	– 150	/ 0000=Standard

II ø Flansch ø Flange	II MotorWelle (ø x Länge) Motor Shaft (ø x length)
D 140	/ 14 x 30

Typ SL 050

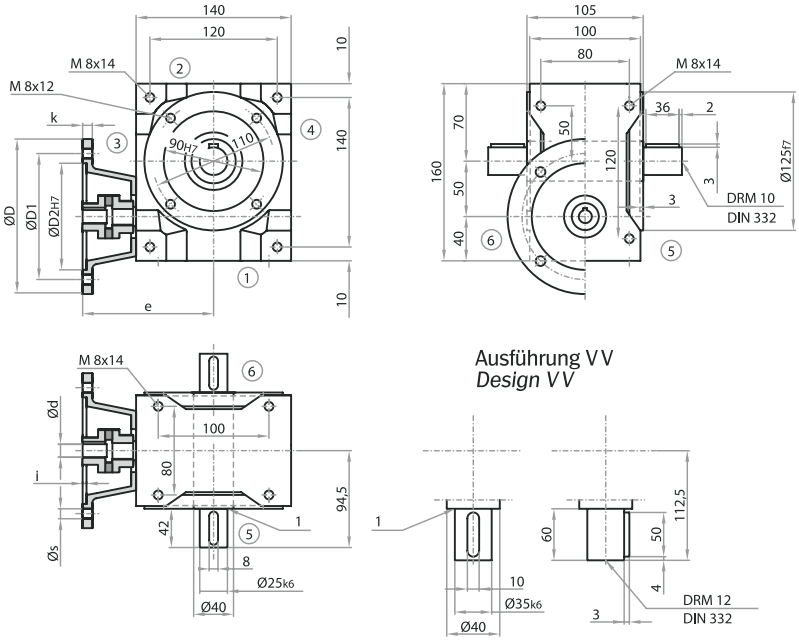

Achtung: Befestigungsgewindebohrungen im Gehäuse standardmäßig nur auf Seite 1 im Gehäuse und die Seiten 5 + 6 in den Deckeln. Weitere Gewindebohrungen auf Anfrage.

Note: *Mounting holes in the housing are provided as standard only on side 1 in the housing and on sides 5 + 6 in the covers. Further tapped holes are possible on request.*

Bauart / Model

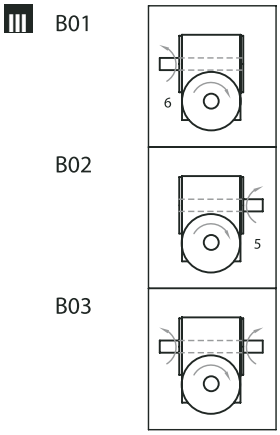

Hohlwellenausführung / *Hollow Shaft Design*

Standard

Ausführung HKW
Design HKW

Ausführung HSD
Design HSD

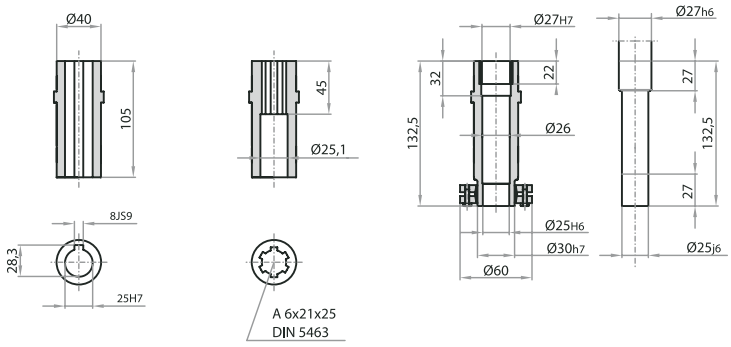

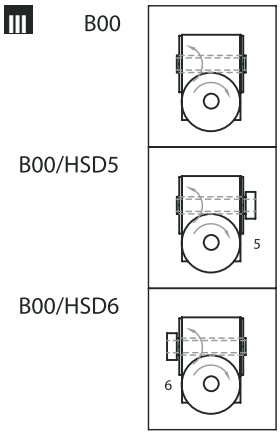

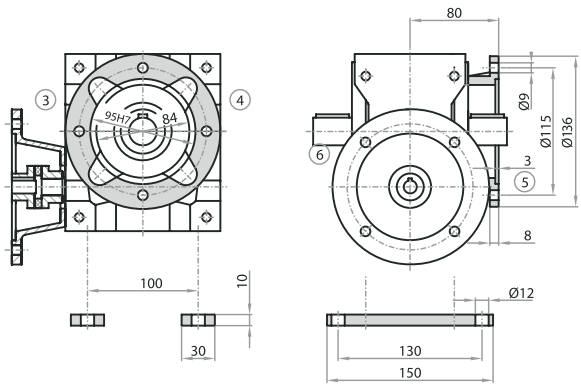

Anschraubflansch B5
(an Seite 5 oder 6)

Screw-on Flange B5
(on side 5 or 6)

Anschraubfussleisten
(für Seite 1, 2, 3 oder 4)

Screw-on Base Mounts
(on side 1, 2, 3, 4)

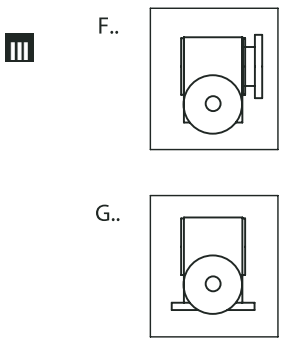

Abmessungen / Dimensions

*incl. Zwischenflansch / *incl. connecting flange*

Flansch Abmessungen / flange dimensions							passend für Motoranbau / compatible motor attachments			
D	D1	D2	s	i	k	e	Baugröße / size	D	Bauform / Design	**Welle / shaft d**
120	100	80	7	3	9	150	063	120 / 140	B 14 / B 5	11 x 23
140	115	95	9	3	9	150	071	105 / 140	B 14 / B 14	14 x 30
160	130	110	9	4	10	150	080	120 / 160	B 14 / B 14	19 x 40
160*	130	110	9	4	20	160	090	160*	B 14 / B 14	24 x 50

IV Leistungen, Drehmomente / Power Ratings, Torque Ratings

[n = min-1, P = kW, T = Nm]

i =	n1	3000	1500	1000	750	500	150
5:1	n2	600	300	200	150	100	30
(29:6)	P1N	4,74	3,29	2,54	2,08	1,47	0,54
T2max	T2N	70,00	96,00	110,00	119,00	125,00	145,00
150	Wirk,	0,96	0,95	0,94	0,93	0,92	0,88
	P1Nt	3,90	2,76	2,10	2,04	1,76	
7,5:1	n2	400	200	133	100	66	20
(29:4)	P1N	3,41	2,42	1,84	1,43	1,01	0,40
T2max	T2N	74,00	104,00	117,00	120,00	125,00	153,00
167	Wirk,	0,94	0,93	0,92	0,91	0,89	0,83
	P1Nt	3,16	2,12	1,76	1,57	1,36	
10:1	n2	300	150	100	75	50	15
(38:4)	P1N	3,02	1,64	1,15	0,96	0,71	0,26
T2max	T2N	85,00	91,00	94,00	103,00	112,00	130,00
152	Wirk,	0,93	0,92	0,90	0,89	0,87	0,82
	P1Nt	2,82	1,88	1,56	1,40	1,23	
13:1	n2	230	115	76	57	38	11
(51:4)	P1N	1,51	0,82	0,58	0,45	0,32	0,12
T2max	T2N	55,00	59,00	62,00	64,00	66,00	75,00
100	Wirk,	0,90	0,89	0,88	0,87	0,85	0,80
	P1Nt	2,51	1,67	0,14	1,27	1,13	
15:1	n2	200	100	66	50	33	10
(29:2)	P1N	1,82	1,32	1,02	0,84	0,65	0,26
T2max	T2N	74,00	106,00	120,00	131,00	145,00	179,00
195	Wirk,	0,88	0,87	0,85	0,84	0,81	0,74
	P1Nt	1,91	1,27	1,05	0,94	0,82	
20:1	n2	150	75	50	37	25	7,5
(38:2)	P1N	1,54	1,03	0,73	0,63	0,47	0,18
T2max	T2N	81,00	106,00	110,00	123,00	133,00	158,00
179	Wirk,	0,87	0,85	0,83	0,81	0,78	0,72
	P1Nt	1,70	1,12	0,93	0,84	0,74	

i =	n1	3000	1500	1000	750	500	150
26:1	n2	115	57	38	28	19	5,8
(51:2)	P1N	1,04	0,58	0,42	0,32	0,24	0,09
T2max	T2N	71,00	76,00	80,00	82,00	86,00	98,00
137	Wirk,	0,84	0,81	0,79	0,78	0,75	0,70
	P1Nt	1,51	1,00	0,84	0,76	0,68	
30:1	n2	100	50	33	25	16	5,0
(29:1)	P1N	1,12	0,79	0,59	0,54	0,42	0,18
T2max	T2N	82,00	113,00	121,00	144,00	157,00	201,00
219	Wirk,	0,79	0,77	0,74	0,72	0,68	0,59
	P1Nt	1,14	0,76	0,63	0,06	0,50	
40:1	n2	75	37	25	18	12	3,8
(38:1)	P1N	0,87	0,65	0,52	0,41	0,31	0,13
T2max	T2N	80,00	118,00	134,00	137,00	147,00	183,00
197	Wirk,	0,76	0,75	0,71	0,69	0,65	0,57
	P1Nt	1,02	0,68	0,57	0,52	0,46	
53:1	n2	57	28	18	14	9,4	2,8
(51:1)	P1N	0,65	0,38	0,27	0,22	0,16	0,06
T2max	T2N	77,00	85,00	88,00	91,00	95,00	110,00
145	Wirk,	0,73	0,69	0,67	0,64	0,61	0,55
	P1Nt	0,92	0,62	0,52	0,48	0,43	
62:1	n2	48	24	16	12	8,1	2,4
(62:1)	P1N	0,61	0,42	0,31	0,25	0,18	0,06
T2max	T2N	81,00	105,00	109,00	112,00	113,00	113,00
120	Wirk,	0,67	0,64	0,60	0,57	0,53	0,45
	P1Nt	0,75	0,50	0,43	0,39	0,36	
83:1	n2	36	18	12	9,0	6,0	1,8
(83:1)	P1N	0,39	0,21	0,15	0,12	0,09	0,03
T2max	T2N	59,00	63,00	64,00	66,00	69,00	75,00
112	Wirk,	0,58	0,56	0,54	0,52	0,49	0,44
	P1Nt	0,70	0,47	0,41	0,37	0,34	

Radialkräfte / Radial Forces (N)

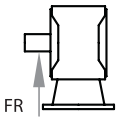

T2		n2 (1/min)					
	Nm	› 200	125	75	50	30	10
‹	120	2000	2400	2850	3350	4000	4800
›	120	1540	1850	2190	2580	3080	3700

Weitere Erläuterungen und verstärkte Lagerungen siehe Allgemeines / *For more information and data on reinforced bearings, refer to general information.*
Axialkräfte FA = 50% der Radialkräfte - siehe Allgemeines / *Axial forces FA = 50% of radial forces - refer to general information.*

Massenträgheitsmomente / Moments of Inertia J (kgcm²)

reduziert auf die Antriebswelle (n1) / reduced to the input shaft (n1)

Übersetzung / Transmission Ratio											
5:1	7,5:1	10:1	13:1	15:1	20:1	26:1	30:1	40:1	53:1	62:1	83:1
2,0309	1,8127	1,6620	1,5676	1,6817	1,5796	1,5175	1,6490	1,5590	1,5048	1,5483	1,4982

Getriebegewichte
Gearbox Weights (kg)

ca.
14

V Befestigungsseite / Mounting Side

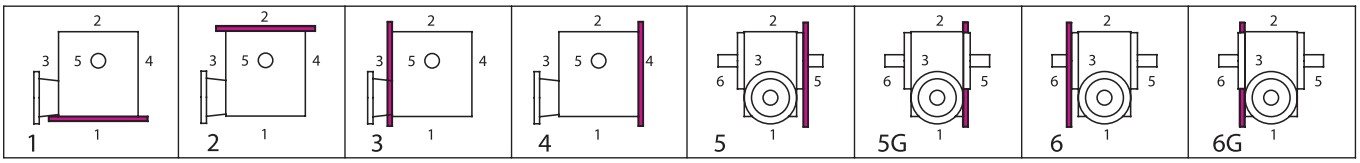

VI Einbaulagen (unten liegende Getriebeseite) / Mounting Configuration (downward-facing side)

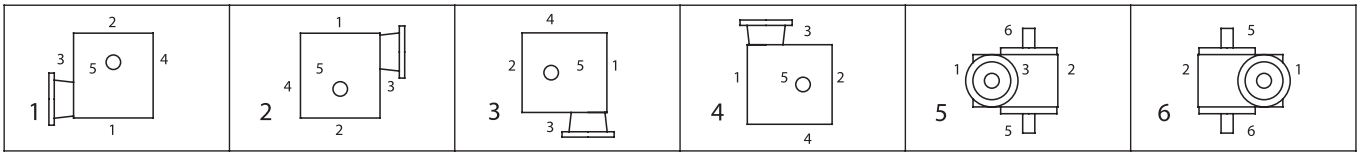

Bestellbeispiel / Example of Order

I Typ	Größe size	IV Übersetzung ratio	III Bauart model	V Befestigungss. Mounting Side	VI Einbaulage Mounting Config.	IV n2max	Ausführung Design
SL	050	10:1	B03	– 1	. 1	– 150	/ 0000=Standard

II ø Flansch ø Flange	II MotorWelle (ø x Länge) Motor Shaft (ø x length)
D 140	/ 14 x 30

Typ SL 063

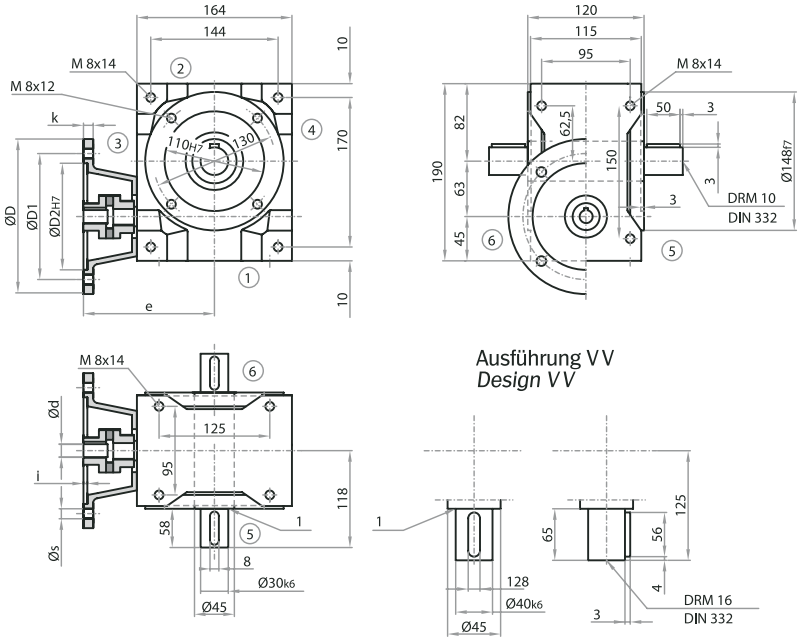

Achtung: Befestigungsgewindebohrungen im Gehäuse standardmäßig nur auf Seite 1 im Gehäuse und die Seiten 5 + 6 in den Deckeln. Weitere Gewindebohrungen auf Anfrage.

Note: *Mounting holes in the housing are provided as standard only on side 1 in the housing and on sides 5 + 6 in the covers. Further tapped holes are possible on request.*

Bauart / Model

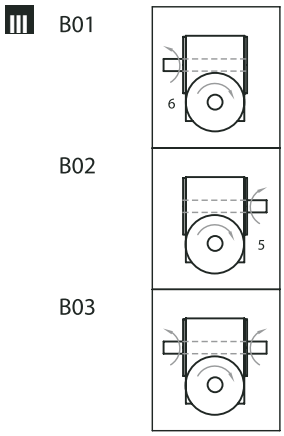

Hohlwellenausführung / *Hollow Shaft Design*

Standard

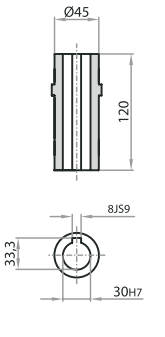

Ausführung HKW
Design HKW

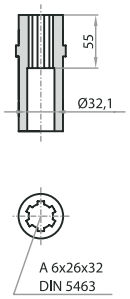

Ausführung HSD
Design HSD

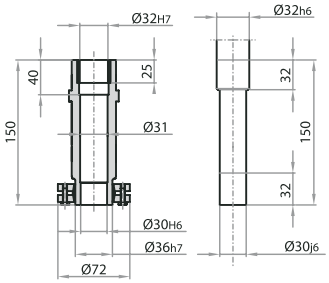

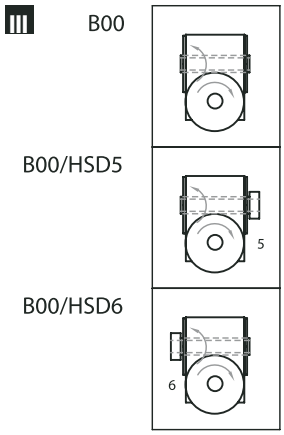

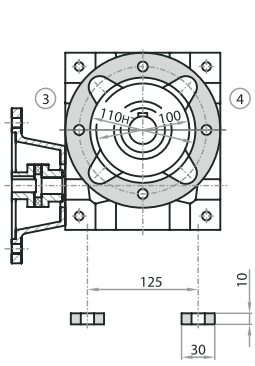

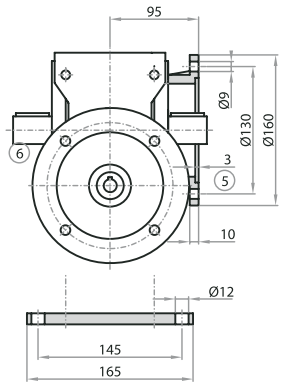

Anschraubflansch B5
(an Seite 5 oder 6)

Screw-on Flange B5
(on side 5 or 6)

Anschraubfussleisten
(für Seite 1, 2, 3 oder 4)

Screw-on Base Mounts
(on side 1, 2, 3, 4)

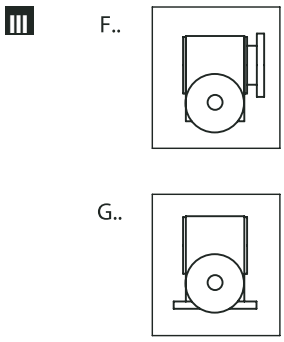

Abmessungen / Dimensions

*incl. Zwischenflansch / *incl. connecting flange*

Flansch Abmessungen / flange dimensions						
D	D1	D2	s	i	k	e
160	130	110	9	4	10	163
160*	130	110	9	4	10	175
200	165	130	11	4	10	175
200*	165	130	11	4	20	185

passend für Motoranbau / compartible motor attachments			
Baugröße / size	D	Bauform / Design	Welle / shaft d
071	160	B 5	14 x 30
080	160 / 200	B 14 / B 5	19 x 40
090	160* / 200	B 14 / B 5	24 x 50
100 / 112	200*	B 14	28 x 60

IV Leistungen, Drehmomente / Power Ratings, Torque Ratings

[n = min-1, P = kW, T = Nm]

i =	n1	3000	1500	1000	750	500	150
5:1	n2	600	300	200	150	100	30
(29:6)	P1N	6,37	4,96	3,77	3,11	2,31	0,91
T2max	T2N	94,00	145,00	165,00	180,00	198,00	247,00
295	Wirk,	0,96	0,95	0,95	0,94	0,93	0,88
	P1Nt	5,80	4,25	3,56	3,15	2,67	
7,5:1	n2	400	200	133	100	66	20
(29:4)	P1N	4,89	3,62	2,78	2,37	1,79	0,72
T2max	T2N	106,00	157,00	179,00	201,00	223,00	280,00
334	Wirk,	0,94	0,94	0,93	0,92	0,90	0,84
	P1Nt	4,63	3,26	2,72	2,41	2,06	
10:1	n2	300	150	100	75	50	15
(39:4)	P1N	4,15	2,94	2,26	1,83	1,30	0,51
T2max	T2N	121,00	170,00	194,00	207,00	216,00	265,00
306	Wirk,	0,94	0,93	0,92	0,91	0,89	0,83
	P1Nt	4,16	2,89	2,41	2,15	1,86	
13:1	n2	230	115	76	57	38	11
(51:4)	P1N	3,31	1,81	1,29	1,00	0,71	0,26
T2max	T2N	125,00	135,00	141,00	145,00	151,00	170,00
222	Wirk,	0,93	0,92	0,90	0,89	0,87	0,82
	P1Nt	3,68	2,53	2,12	1,90	1,66	
15:1	n2	200	100	66	50	33	10
(29:2)	P1N	3,12	2,23	1,77	1,51	1,16	0,48
T2max	T2N	128,00	183,00	213,00	240,00	266,00	333,00
395	Wirk,	0,89	0,89	0,87	0,86	0,83	0,75
	P1Nt	2,80	1,95	1,62	1,44	1,23	
20:1	n2	150	75	50	37	25	7,5
(39:2)	P1N	2,95	1,70	1,32	1,14	0,86	0,34
T2max	T2N	161,00	186,00	212,00	237,00	259,00	310,00
355	Wirk,	0,88	0,88	0,86	0,84	0,81	0,74
	P1Nt	2,52	1,73	1,44	1,29	1,12	

i =	n1	3000	1500	1000	750	500	150
26:1	n2	115	57	38	28	19	5,8
(51:2)	P1N	1,89	1,25	0,90	0,71	0,51	0,19
T2max	T2N	132,00	173,00	181,00	187,00	195,00	222,00
295	Wirk,	0,86	0,85	0,83	0,81	0,78	0,71
	P1Nt	2,21	1,52	1,27	1,14	1,01	
30:1	n2	100	50	33	25	16	5,0
(29:1)	P1N	1,94	1,38	1,11	0,97	0,75	0,36
T2max	T2N	143,00	204,00	237,00	268,00	296,00	403,00
437	Wirk,	0,80	0,80	0,77	0,75	0,71	0,61
	P1Nt	1,66	1,15	0,97	0,86	0,75	
40:1	n2	75	37	25	18	12	3,8
(39:1)	P1N	1,54	1,08	0,85	0,74	0,57	0,24
T2max	T2N	149,00	207,00	237,00	264,00	288,00	348,00
360	Wirk,	0,78	0,77	0,75	0,72	0,68	0,59
	P1Nt	1,50	1,04	0,87	0,78	0,69	
53:1	n2	57	28	18	14	9,4	2,8
(51:1)	P1N	1,16	0,80	0,58	0,47	0,34	0,14
T2max	T2N	143,00	191,00	200,00	207,00	217,00	248,00
310	Wirk,	0,76	0,74	0,71	0,68	0,65	0,56
	P1Nt	1,34	0,96	0,78	0,71	0,63	
62:1	n2	48	24	16	12	8,1	2,4
(61:1)	P1N	0,82	0,66	0,53	0,46	0,34	0,12
T2max	T2N	110,00	175,00	202,00	221,00	226,00	226,00
240	Wirk,	0,69	0,68	0,65	0,62	0,57	0,47
	P1Nt	1,10	0,76	0,65	0,59	0,52	
83:1	n2	36	18	12	9,0	6,0	1,8
(82:1)	P1N	0,75	0,46	0,33	0,26	0,19	0,07
T2max	T2N	129,00	152,00	152,00	152,00	152,00	152,00
246	Wirk,	0,66	0,63	0,59	0,56	0,52	0,44
	P1Nt	0,99	0,69	0,59	0,54	0,49	

Radialkräfte / Radial Forces (N)

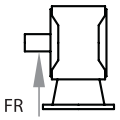

T2	n2 (1/min)					
Nm	› 200	125	75	50	30	10
‹ 220	2700	3150	3800	4500	5200	5200
› 220	2080	2420	2920	3460	4000	4000

Weitere Erläuterungen und verstärkte Lagerungen siehe Allgemeines / *For more information and data on reinforced bearings, refer to general information.*
Axialkräfte FA = 50% der Radialkräfte - siehe Allgemeines / *Axial forces FA = 50% of radial forces - refer to general information.*

Massenträgheitsmomente / Moments of Inertia J (kgcm²)

reduziert auf die Antriebswelle (n1) / reduced to the input shaft (n1)

Übersetzung / Transmission Ratio											
5:1	7,5:1	10:1	13:1	15:1	20:1	26:1	30:1	40:1	53:1	62:1	83:1
3,2478	2,7223	2,2166	2,0168	2,4070	2,0245	1,8975	2,3282	1,9764	1,8674	2,0464	1,8750

Getriebegewichte
Gearbox Weights (kg)

ca.
21

V Befestigungsseite / Mounting Side

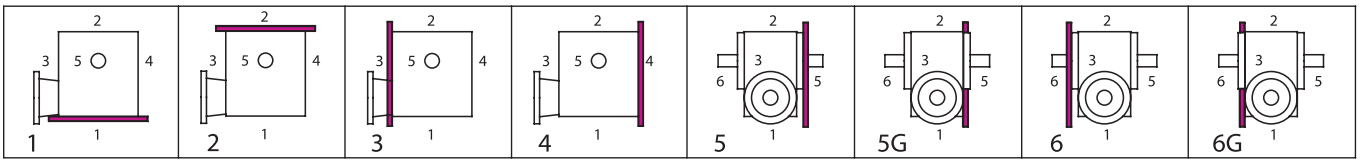

VI Einbaulagen (unten liegende Getriebeseite) / Mounting Configuration (downward-facing side)

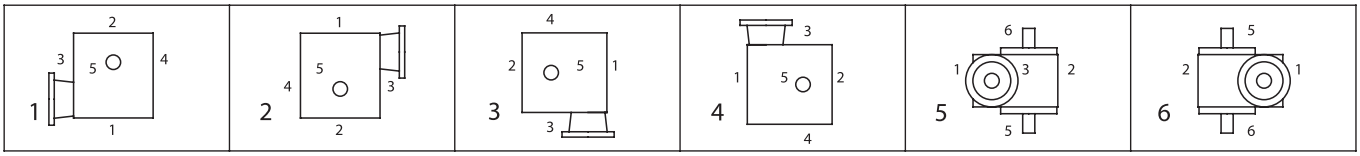

Bestellbeispiel / Example of Order

I Typ	Größe size	IV Übersetzung ratio	III Bauart model	V Befestigungss. Mounting Side	VI Einbaulage Mounting Config.	IV n2max	Ausführung Design
SL	063	10:1	B03	– 1	. 1	– 150	/ 0000=Standard

II ø Flansch ø Flange	II MotorWelle (ø x Länge) Motor Shaft (ø x length)
D 160	/ 19 x 40

Typ SL 080

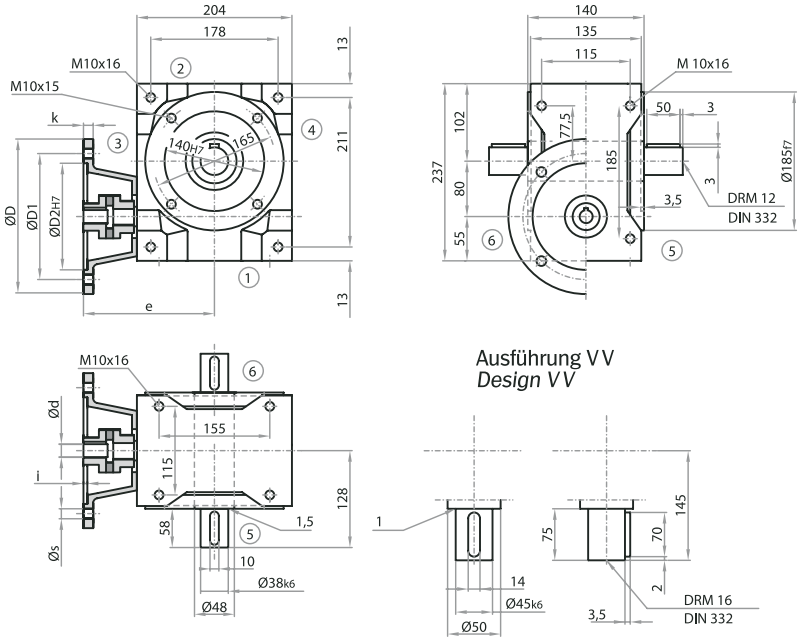

Achtung: Befestigungsgewindebohrungen im Gehäuse standardmäßig nur auf Seite 1 im Gehäuse und die Seiten 5 + 6 in den Deckeln. Weitere Gewindebohrungen auf Anfrage.

Note: *Mounting holes in the housing are provided as standard only on side 1 in the housing and on sides 5 + 6 in the covers. Further tapped holes are possible on request.*

Bauart / Model

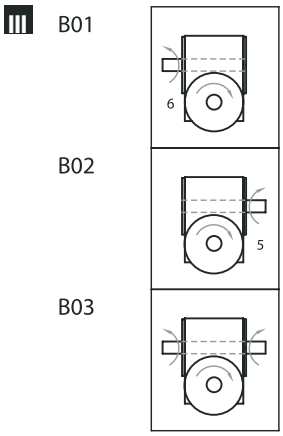

Hohlwellenausführung / *Hollow Shaft Design*

Standard

Ausführung HKW
Design HKW

Ausführung HSD
Design HSD

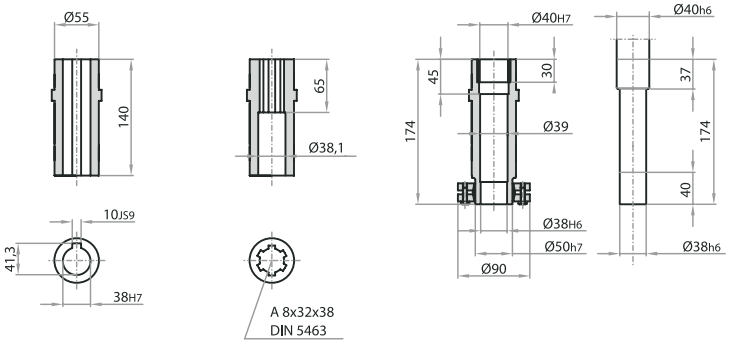

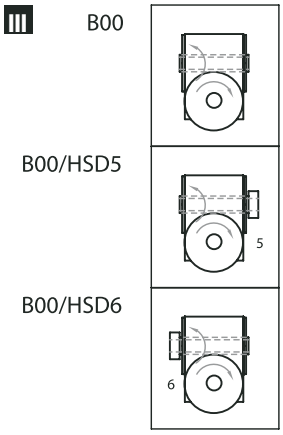

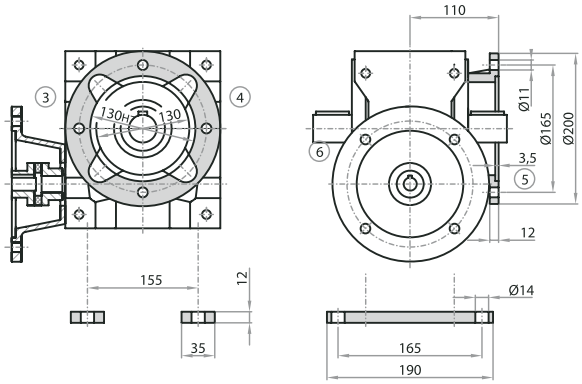

Anschraubflansch B5
(an Seite 5 oder 6)

Screw-on Flange B5
(on side 5 or 6)

Anschraubfussleisten
(für Seite 1, 2, 3 oder 4)

Screw-on Base Mounts
(on side 1, 2, 3, 4)

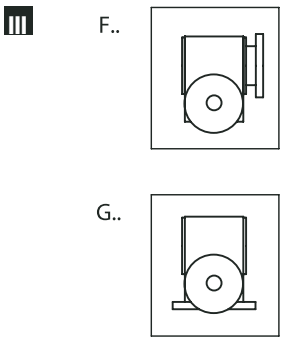

Abmessungen / Dimensions

*incl. Zwischenflansch / *incl. connecting flange*

Flansch Abmessungen / flange dimensions						
D	D1	D2	s	i	k	e
160	130	110	9	4	10	183
160*	130	110	9	4	10	195
200	165	130	11	4	10	195
200*	165	130	11	4	20	205

passend für Motoranbau / compartible motor attachments			
Baugröße / size	D	Bauform / Design	Welle / shaft d
071	160	B 5	14 x 30
080	160 / 200	B 14 / B 5	19 x 40
090	160* / 200	B 14 / B 5	24 x 50
100 / 112	200*	B 14	28 x 60

IV Leistungen, Drehmomente / Power Ratings, Torque Ratings

[n = min-1, P = kW, T = Nm]

i =	n1	3000	1500	1000	750	500	150
5:1	n2	600	300	200	150	100	30
(30:6)	P1N	29,45	19,31	14,99	12,45	9,47	4,01
T2max	T2N	450,00	590,00	680,00	745,00	850,00	1150,0
1190	Wirk,	0,96	0,96	0,95	0,94	0,94	0,90
	P1Nt	11,30	8,60	7,55	6,87	5,96	
7,5:1	n2	400	200	133	100	66	20
(30:4)	P1N	22,62	14,33	10,92	9,10	7,00	3,03
T2max	T2N	513,00	650,00	743,00	817,00	932,00	1258,0
1360	Wirk,	0,95	0,95	0,95	0,94	0,93	0,87
	P1Nt	9,06	6,85	5,99	5,43	4,71	
10:1	n2	300	150	100	75	50	15
(40:4)	P1N	18,55	11,75	8,95	7,45	5,79	2,02
T2max	T2N	555,00	703,00	803,00	882,00	1006,0	1095,0
1090	Wirk,	0,94	0,94	0,94	0,93	0,91	0,85
	P1Nt	8,57	6,35	5,49	4,95	4,30	
13:1	n2	230	115	76	57	38	11
(52:4)	P1N	11,09	6,09	4,30	3,37	2,37	0,85
T2max	T2N	427,00	464,00	486,00	502,00	523,00	586,00
736	Wirk,	0,93	0,92	0,91	0,90	0,89	0,83
	P1Nt	7,87	5,73	4,92	4,43	3,85	
15:1	n2	200	100	66	50	33	10
(30:2)	P1N	13,12	8,32	6,41	5,34	4,16	1,88
T2max	T2N	564,00	715,00	817,00	898,00	1025,0	1386,0
1610	Wirk,	0,90	0,90	0,89	0,88	0,86	0,77
	P1Nt	5,76	4,31	3,75	3,40	2,95	
20:1	n2	150	75	50	37	25	7,5
(40:2)	P1N	10,84	6,87	5,28	4,45	3,47	1,49
T2max	T2N	614,00	778,00	888,00	975,00	1112,0	1441,0
1440	Wirk,	0,89	0,89	0,88	0,86	0,84	0,76
	P1Nt	5,44	3,99	3,44	3,10	2,69	

i =	n1	3000	1500	1000	750	500	150
26:1	n2	115	57	38	28	19	5,8
(52:2)	P1N	7,63	4,20	3,00	2,38	1,72	0,64
T2max	T2N	556,00	605,00	634,00	655,00	683,00	773,00
980	Wirk,	0,88	0,87	0,85	0,83	0,80	0,73
	P1Nt	4,94	3,57	3,06	2,75	2,40	
30:1	n2	100	50	33	25	16	5,0
(30:1)	P1N	7,53	4,78	3,60	3,19	2,51	1,18
T2max	T2N	590,00	748,00	825,00	950,00	1080,0	1437,0
1765	Wirk,	0,82	0,82	0,80	0,78	0,75	0,64
	P1Nt	3,50	2,60	2,27	2,06	1,81	
40:1	n2	75	37	25	18	12	3,8
(40:1)	P1N	6,33	4,01	3,13	2,65	2,13	1,00
T2max	T2N	645,00	817,00	933,00	1025,0	1169,0	1581,0
1582	Wirk,	0,80	0,80	0,78	0,76	0,72	0,62
	P1Nt	3,32	2,42	2,09	1,90	1,67	
53:1	n2	57	28	18	14	9,4	2,8
(52:1)	P1N	4,76	2,63	1,92	1,53	1,11	0,45
T2max	T2N	615,00	670,00	704,00	728,00	762,00	870,00
1080	Wirk,	0,78	0,77	0,74	0,72	0,69	0,59
	P1Nt	3,04	2,19	1,88	1,71	1,51	
62:1	n2	48	24	16	12	8,1	2,4
(63:1)	P1N	4,59	2,91	2,17	1,70	1,21	0,44
T2max	T2N	645,00	817,00	886,00	886,00	886,00	886,00
1040	Wirk,	0,70	0,70	0,68	0,65	0,61	0,50
	P1Nt	2,39	1,74	1,52	1,39	1,24	
83:1	n2	36	18	12	9,0	6,0	1,8
(82:1)	P1N	3,33	1,74	1,23	0,94	0,67	0,24
T2max	T2N	591,00	599,00	599,00	599,00	599,00	599,00
1000	Wirk,	0,68	0,66	0,62	0,61	0,57	0,47
	P1Nt	2,24	1,61	1,40	1,28	1,15	

Radialkräfte / Radial Forces (N)

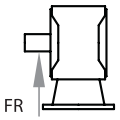

T2	n2 (1/min)					
Nm	› 200	125	75	50	30	10
‹ 800	3650	4000	4750	5600	6700	9500
› 800	2920	3200	3800	4480	5360	7600

Weitere Erläuterungen und verstärkte Lagerungen siehe Allgemeines / *For more information and data on reinforced bearings, refer to general information.*
Axialkräfte FA = 50% der Radialkräfte - siehe Allgemeines / *Axial forces FA = 50% of radial forces - refer to general information.*

Massenträgheitsmomente / Moments of Inertia J (kgcm²)

reduziert auf die Antriebswelle (n1) / reduced to the input shaft (n1)

Übersetzung / Transmission Ratio											
5:1	7,5:1	10:1	13:1	15:1	20:1	26:1	30:1	40:1	53:1	62:1	83:1
30,628	26,125	22,280	20,534	23,423	20,624	19,586	22,747	20,210	19,346	20,813	19,591

Getriebegewichte Gearbox Weights (kg)

ca.
55

V Befestigungsseite / Mounting Side

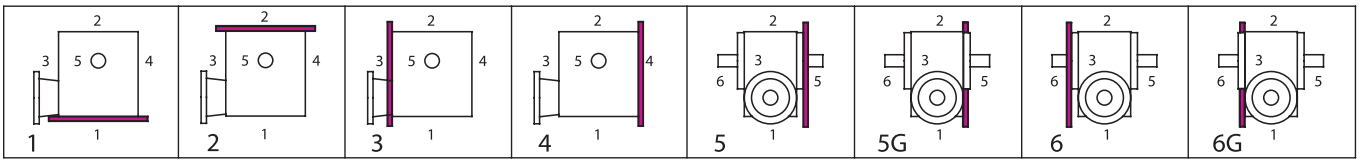

VI Einbaulagen (unten liegende Getriebeseite) / Mounting Configuration (downward-facing side)

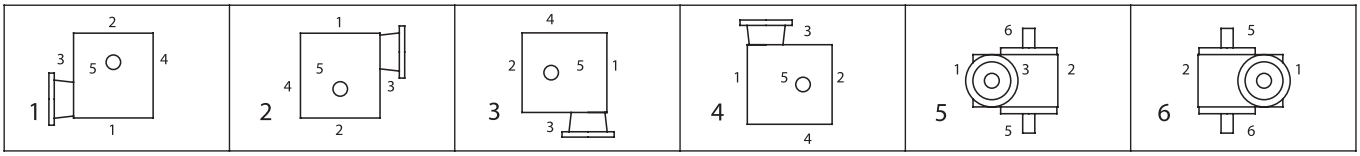

Bestellbeispiel / Example of Order

I Typ	Größe size	IV Übersetzung ratio	III Bauart model	V Befestigungss. Mounting Side	VI Einbaulage Mounting Config.	IV n2max	Ausführung Design
SL	100	10:1	B03	– 1	. 1	– 150	/ 0000=Standard

II ø Flansch ø Flange	II MotorWelle (ø x Länge) Motor Shaft (ø x length)
D 250	/ 28 x 60

Typ SL 100

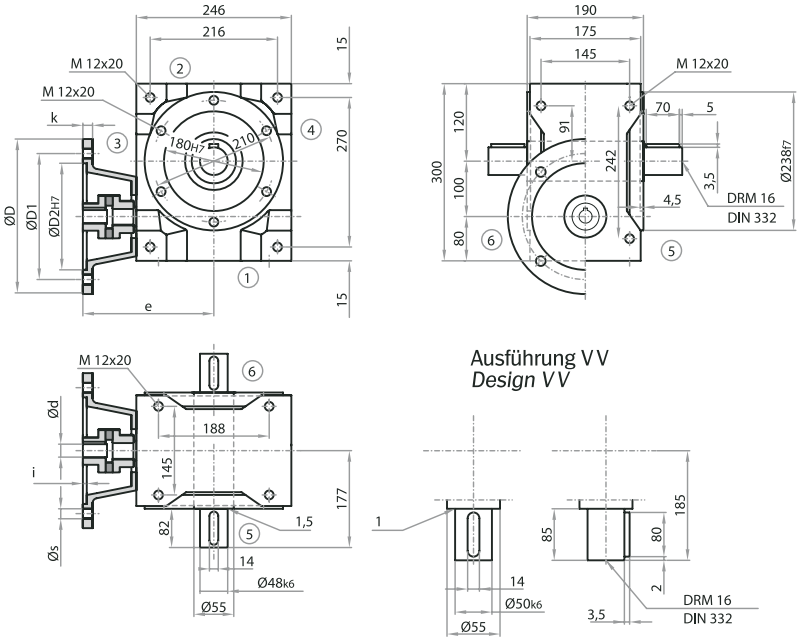

Achtung: Befestigungsgewindebohrungen im Gehäuse standardmäßig nur auf Seite 1 im Gehäuse und die Seiten 5 + 6 in den Deckeln. Weitere Gewindebohrungen auf Anfrage.

Note: *Mounting holes in the housing are provided as standard only on side 1 in the housing and on sides 5 + 6 in the covers. Further tapped holes are possible on request.*

Bauart / Model

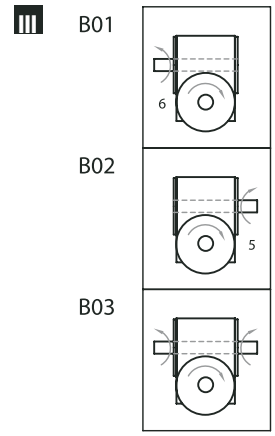

Hohlwellenausführung / *Hollow Shaft Design*

Standard

Ausführung HKW
Design HKW

Ausführung HSD
Design HSD

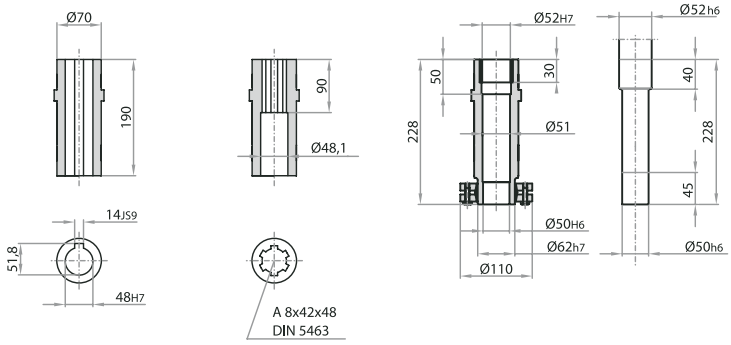

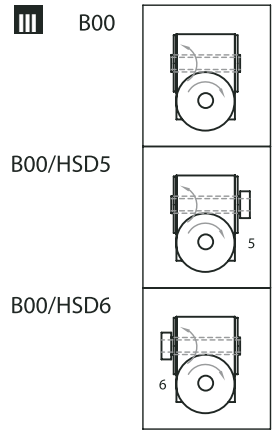

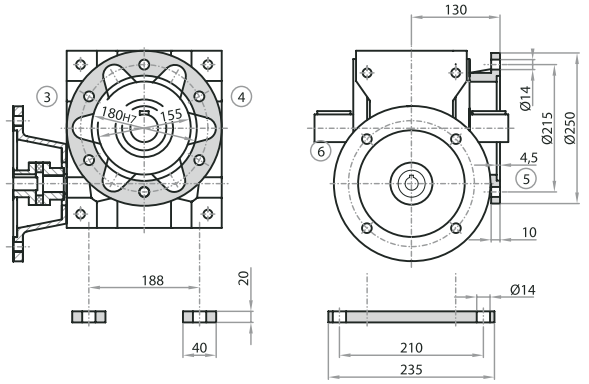

Anschraubflansch B5
(an Seite 5 oder 6)

Screw-on Flange B5
(on side 5 or 6)

Anschraubfussleisten
(für Seite 1, 2, 3 oder 4)

Screw-on Base Mounts
(on side 1, 2, 3, 4)

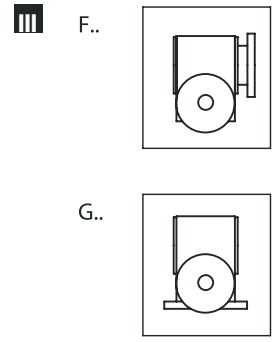

Abmessungen / Dimensions

Flansch Abmessungen / flange dimensions						
D	D1	D2	s	i	k	e
200	165	130	M10	4	18	235
250	215	180	14	5	18	245
300	265	230	14	5	18	265

passend für Motoranbau / compartible motor attachments			
Baugröße / size	D	Bauform / Design	Welle / shaft d
090	200	B 5	24 x 50
100 / 112	250	B 5	28 x 60
132	300	B 5	38 x 80
160	350	B 5	48 x 110

IV Leistungen, Drehmomente / Power Ratings, Torque Ratings

[n = min-1, P = kW, T = Nm]

i =	n1	3000	1500	1000	750	500	150
5:1	n2	600	300	200	150	100	30
(30:6)	P1N	11,13	8,18	4,36	5,55	4,01	1,58
T2max	T2N	170,00	250,00	198,00	332,00	360,00	448,00
610	Wirk,	0,96	0,96	0,95	0,94	0,94	0,89
	P1Nt	8,62	6,68	5,70	5,05	4,24	
7,5:1	n2	400	200	133	100	66	20
(30:4)	P1N	8,64	6,37	5,01	4,36	3,33	1,39
T2max	T2N	196,00	289,00	341,00	391,00	439,00	569,00
695	Wirk,	0,95	0,95	0,95	0,94	0,92	0,86
	P1Nt	6,69	5,14	4,37	3,88	3,27	
10:1	n2	300	150	100	75	50	15
(40:4)	P1N	6,58	4,96	3,79	3,15	2,35	0,96
T2max	T2N	197,00	297,00	340,00	373,00	408,00	513,00
625	Wirk,	0,94	0,94	0,94	0,93	0,91	0,84
	P1Nt	5,92	4,47	3,79	3,36	2,86	
13:1	n2	230	115	76	57	38	11
(53:4)	P1N	4,41	2,41	1,70	1,33	0,94	0,34
T2max	T2N	173,00	187,00	196,00	202,00	210,00	236,00
321	Wirk,	0,93	0,92	0,91	0,90	0,88	0,83
	P1Nt	5,27	3,91	3,32	2,96	2,56	
15:1	n2	200	100	66	50	33	10
(30:2)	P1N	5,61	4,10	3,26	2,81	2,18	0,93
T2max	T2N	241,00	352,00	415,00	473,00	530,00	681,00
826	Wirk,	0,90	0,90	0,89	0,88	0,85	0,77
	P1Nt	4,08	3,09	2,62	2,32	1,97	
20:1	n2	150	75	50	37	25	7,5
(40:2)	P1N	4,24	3,04	2,37	2,05	1,57	0,64
T2max	T2N	240,00	344,00	399,00	450,00	498,00	615,00
725	Wirk,	0,89	0,89	0,88	0,86	0,83	0,75
	P1Nt	3,59	2,67	2,26	2,01	1,72	

i =	n1	3000	1500	1000	750	500	150
26:1	n2	115	57	38	28	19	5,8
(52:2)	P1N	2,83	1,67	1,19	0,94	0,68	0,25
T2max	T2N	210,00	245,00	256,00	264,00	275,00	312,00
432	Wirk,	0,88	0,87	0,85	0,83	0,80	0,73
	P1Nt	3,19	2,34	1,99	1,78	1,55	
30:1	n2	100	50	33	25	16	5,0
(30:1)	P1N	3,47	2,52	2,03	1,78	1,38	0,63
T2max	T2N	272,00	395,00	465,00	530,00	593,00	760,00
920	Wirk,	0,82	0,82	0,80	0,78	0,75	0,63
	P1Nt	2,41	1,81	1,54	1,38	1,18	
40:1	n2	75	37	25	18	12	3,8
(40:1)	P1N	2,62	1,87	1,49	1,31	1,02	0,40
T2max	T2N	267,00	381,00	443,00	501,00	553,00	625,00
780	Wirk,	0,80	0,80	0,78	0,75	0,71	0,61
	P1Nt	2,14	1,58	1,35	1,21	1,05	
53:1	n2	57	28	18	14	9,4	2,8
(52:1)	P1N	1,78	1,04	0,76	0,61	0,45	0,18
T2max	T2N	234,00	271,00	284,00	294,00	308,00	352,00
480	Wirk,	0,78	0,77	0,74	0,71	0,68	0,58
	P1Nt	1,93	1,41	1,20	1,09	0,96	
62:1	n2	48	24	16	12	8,1	2,4
(62:1)	P1N	1,40	1,01	0,81	0,69	0,54	0,23
T2max	T2N	194,00	279,00	325,00	352,00	393,00	448,00
480	Wirk,	0,70	0,70	0,68	0,65	0,61	0,49
	P1Nt	1,55	1,15	0,98	0,89	0,78	
83:1	n2	36	18	12	9,0	6,0	1,8
(82:1)	P1N	1,10	0,90	0,64	0,49	0,35	0,13
T2max	T2N	196,00	304,00	304,00	304,00	304,00	304,00
510	Wirk,	0,68	0,65	0,61	0,59	0,55	0,46
	P1Nt	1,43	1,04	0,90	0,82	0,73	

Radialkräfte / Radial Forces (N)

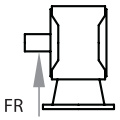

T2	n2 (1/min)					
Nm	› 200	125	75	50	30	10
‹ 430	3300	3750	4500	5300	6300	7600
› 430	2640	3000	3600	4240	5040	6080

Weitere Erläuterungen und verstärkte Lagerungen siehe Allgemeines / *For more information and data on reinforced bearings, refer to general information.*
Axialkräfte FA = 50% der Radialkräfte - siehe Allgemeines / *Axial forces FA = 50% of radial forces - refer to general information.*

Massenträgheitsmomente / Moments of Inertia J (kgcm²)

reduziert auf die Antriebswelle (n1) / reduced to the input shaft (n1)

Übersetzung / Transmission Ratio											
5:1	7,5:1	10:1	13:1	15:1	20:1	26:1	30:1	40:1	53:1	62:1	83:1
6,8995	5,2967	4,0360	3,3434	4,3350	3,4777	2,9866	4,0945	3,3381	2,8963	3,5888	2,9911

Getriebegewichte Gearbox Weights (kg)

ca.
33

V Befestigungsseite / Mounting Side

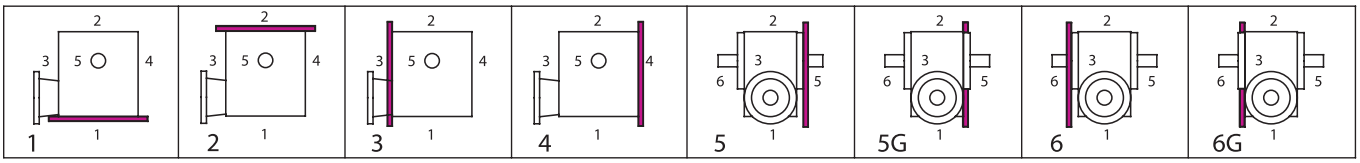

VI Einbaulagen (unten liegende Getriebeseite) / Mounting Configuration (downward-facing side)

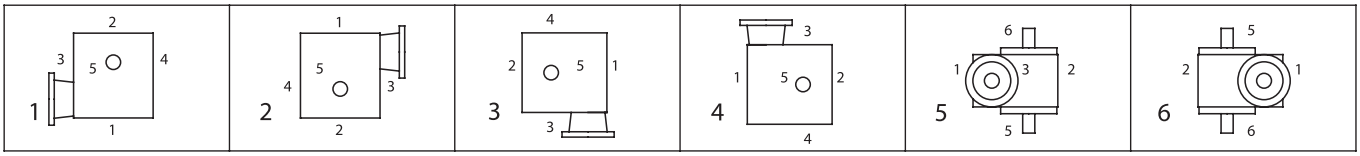

Bestellbeispiel / Example of Order

I Typ	Größe size	IV Übersetzung ratio	III Bauart model	V Befestigungss. Mounting Side	VI Einbaulage Mounting Config.	IV n2max	Ausführung Design
SL	080	10:1	B03	– 1	. 1	– 150	/ 0000=Standard

II ø Flansch ø Flange	II Motor-Welle (ø x Länge) Motor Shaft (ø x length)
D 200	/ 24 x 50

Typ SL 125

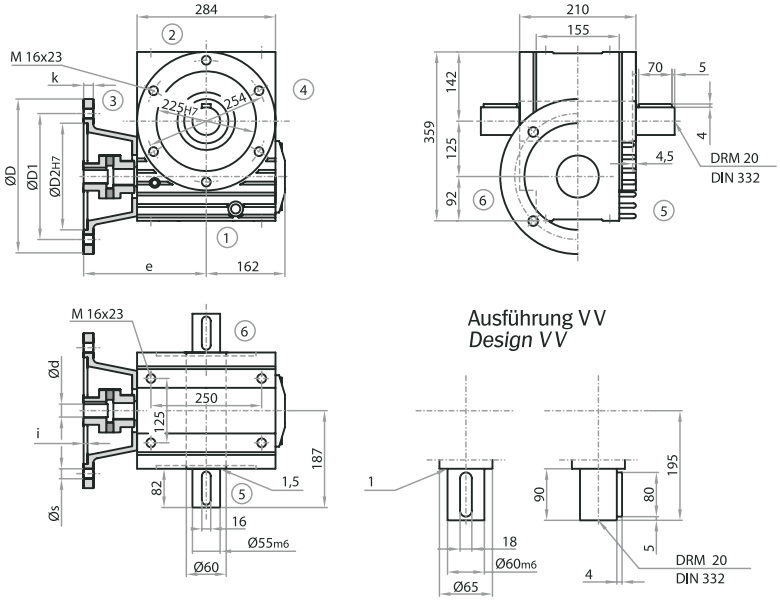

Achtung: Befestigungsgewindebohrungen im Gehäuse standardmäßig nur auf Seite 1 + 2 im Gehäuse und die Seiten 5 + 6 in den Deckeln. Weitere Gewindebohrungen auf Anfrage.

Note: *Mounting holes in the housing are provided as standard only on sides 1 + 2 in the housing and on sides 5 + 6 in the covers. Further tapped holes are possible on request.*

Bauart / Model

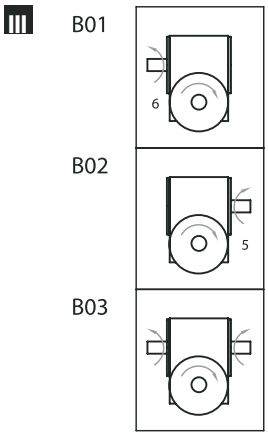

Hohlwellenausführung / *Hollow Shaft Design*

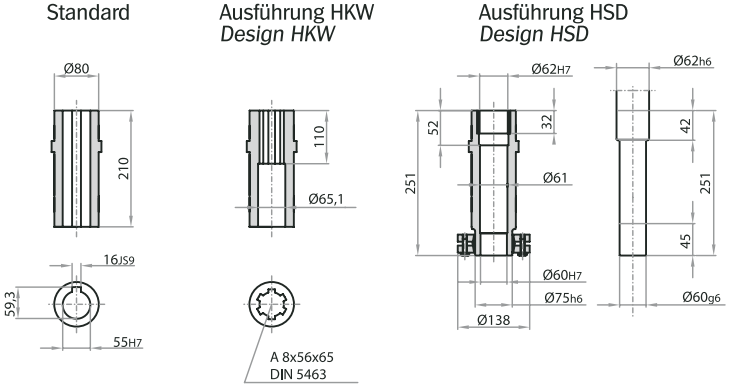

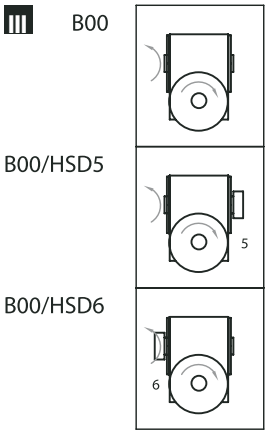

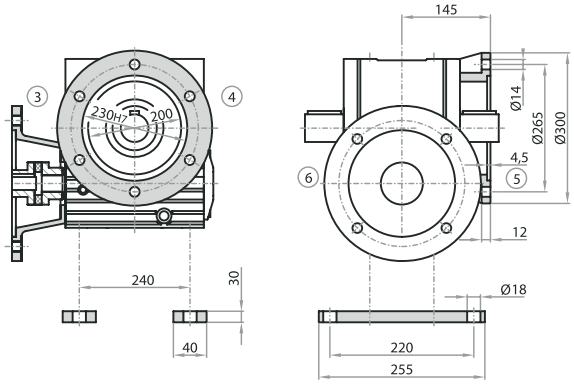

Anschraubflansch B5
(an Seite 5 oder 6)

Screw-on Flange B5
(on side 5 or 6)

Anschraubfussleisten
(für Seite 1 oder 2)

Screw-on Base Mounts
(on side 1 or 2)

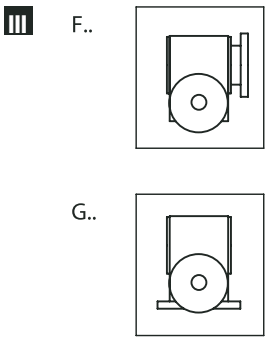

Abmessungen / Dimensions

Flansch Abmessungen / flange dimensions							passend für Motoranbau / compartible motor attachments			
D	D1	D2	s	i	k	e	Baugröße / size	D	Bauform / Design	Welle / shaft d
200	165	130	M10	4	18	257	090	200	B 5	24 x 50
250	215	180	14	5	18	267	100 / 112	250	B 5	28 x 60
300	265	230	14	5	18	287	132	300	B 5	38 x 80
350	300	250	18	6	18	327	160	350	B 5	42 x 110

IV Leistungen, Drehmomente / Power Ratings, Torque Ratings

[n = min-1, P = kW, T = Nm]

i =	n1	3000	1500	1000	750	500	150
5:1	n2	600	300	200	150	100	30
(29:6)	P1N	42,41	30,32	23,15	19,34	14,72	6,29
T2max	T2N	626,00	895,00	1025,0	1130,0	1290,0	1760,0
2250	Wirk,	0,96	0,96	0,96	0,95	0,95	0,91
	P1Nt	17,93	14,48	13,01	11,94	10,40	
7,5:1	n2	400	200	133	100	66	20
(29:4)	P1N	35,71	22,49	17,13	14,13	11,03	4,96
T2max	T2N	783,00	986,00	1127,0	1239,0	1436,0	2016,0
2250	Wirk,	0,95	0,95	0,95	0,95	0,94	0,88
	P1Nt	14,40	11,53	10,31	9,44	8,20	
10:1	n2	300	150	100	75	50	15
(40:4)	P1N	28,41	17,86	13,61	11,22	8,62	3,78
T2max	T2N	850,00	1069,0	1222,0	1343,0	1532,0	2092,0
2250	Wirk,	0,94	0,94	0,94	0,94	0,93	0,87
	P1Nt	13,62	10,68	9,41	8,54	7,37	
13:1	n2	230	115	76	57	38	11
(52:4)	P1N	18,19	10,02	7,00	5,42	3,86	1,37
T2max	T2N	700,00	763,00	800,00	826,00	862,00	966,00
1190	Wirk,	0,93	0,92	0,92	0,92	0,90	0,85
	P1Nt	12,83	9,84	8,56	7,72	6,65	
15:1	n2	200	100	66	50	33	10
(29:2)	P1N	20,06	12,61	10,01	8,88	6,91	3,21
T2max	T2N	862,00	1084,0	1290,0	1510,0	1743,0	2423,0
2250	Wirk,	0,90	0,90	0,90	0,89	0,88	0,79
	P1Nt	9,13	7,24	6,44	5,88	5,10	
20:1	n2	150	75	50	37	25	7,5
(40:2)	P1N	16,59	10,44	7,95	6,74	5,23	2,33
T2max	T2N	940,00	1183,0	1352,0	1510,0	1717,0	2310,0
2392	Wirk,	0,89	0,89	0,89	0,88	0,86	0,78
	P1Nt	8,61	6,68	5,86	5,31	4,58	

i =	n1	3000	1500	1000	750	500	150
26:1	n2	115	57	38	28	19	5,8
(52:2)	P1N	12,76	7,03	4,97	3,90	2,78	1,04
T2max	T2N	929,00	1012,0	1062,0	1097,0	1146,0	1294,0
1630	Wirk,	0,88	0,87	0,86	0,85	0,83	0,75
	P1Nt	8,09	6,14	5,32	4,80	4,14	
30:1	n2	100	50	33	25	16	5,0
(29:1)	P1N	11,76	7,49	6,38	5,65	4,52	1,86
T2max	T2N	901,00	1134,0	1448,0	1690,0	1952,0	2270,0
2270	Wirk,	0,83	0,82	0,82	0,81	0,78	0,66
	P1Nt	5,50	4,31	3,83	3,51	3,08	
40:1	n2	75	37	25	18	12	3,8
(40:1)	P1N	9,57	6,10	4,81	4,25	3,35	1,42
T2max	T2N	987,00	1242,0	1470,0	1690,0	1922,0	2310,0
2320	Wirk,	0,81	0,80	0,80	0,78	0,75	0,64
	P1Nt	5,22	4,00	3,52	3,20	2,79	
53:1	n2	57	28	18	14	9,4	2,8
(52:1)	P1N	7,93	4,44	3,15	2,48	1,83	0,73
T2max	T2N	1037,0	1132,0	1189,0	1230,0	1289,0	1470,0
1810	Wirk,	0,79	0,77	0,76	0,75	0,71	0,61
	P1Nt	4,93	3,71	3,23	2,93	2,56	
62:1	n2	48	24	16	12	8,1	2,4
(62:1)	P1N	6,86	4,37	3,38	2,87	2,25	0,84
T2max	T2N	988,00	1243,0	1421,0	1562,0	1731,0	1731,0
2010	Wirk,	0,73	0,72	0,71	0,69	0,65	0,52
	P1Nt	3,75	2,86	2,52	2,32	2,05	
83:1	n2	36	18	12	9,0	6,0	1,8
(83:1)	P1N	5,72	3,30	2,23	1,73	1,23	0,46
T2max	T2N	1043,0	1167,0	1167,0	1167,0	1167,0	1167,0
1950	Wirk,	0,69	0,67	0,66	0,64	0,60	0,48
	P1Nt	3,55	2,66	2,33	2,13	1,89	

Radialkräfte / Radial Forces (N)

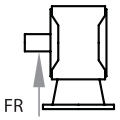

T2	n2 (1/min)					
Nm	› 200	125	75	50	30	10
‹ 1300	4700	5300	6300	7500	9000	11000
› 1300	3760	4240	5040	6000	7200	8800

Weitere Erläuterungen und verstärkte Lagerungen siehe Allgemeines / *For more information and data on reinforced bearings, refer to general information.*
Axialkräfte FA = 50% der Radialkräfte - siehe Allgemeines / *Axial forces FA = 50% of radial forces - refer to general information.*

Massenträgheitsmomente / Moments of Inertia J (kgcm²)

reduziert auf die Antriebswelle (n1) / reduced to the input shaft (n1)

Übersetzung / Transmission Ratio											
5:1	7,5:1	10:1	13:1	15:1	20:1	26:1	30:1	40:1	53:1	62:1	83:1
50,022	43,961	34,833	30,787	40,324	32,176	28,960	39,415	31,512	28,498	33,308	29,294

Getriebegewichte Gearbox Weights (kg)

ca.
85

V Befestigungsseite / Mounting Side

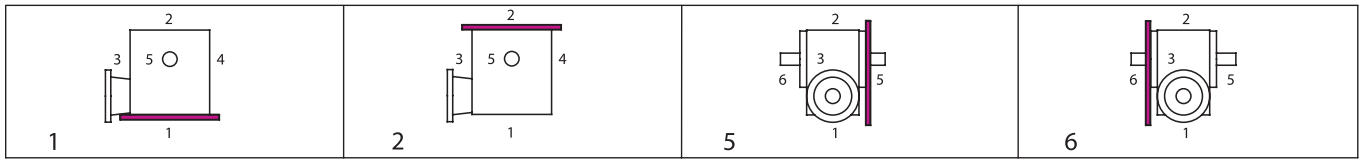

VI Einbaulagen (unten liegende Getriebeseite) / Mounting Configuration (downward-facing side)

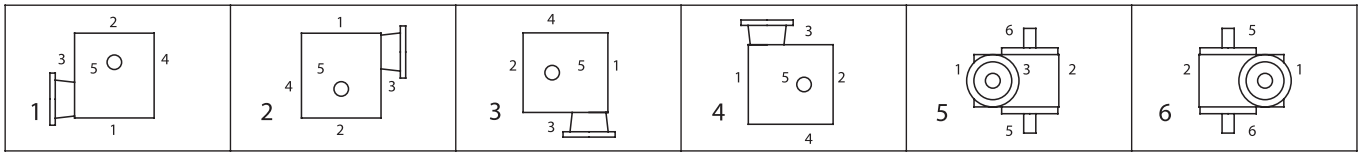

Bestellbeispiel / Example of Order

I Typ	Größe size	IV Übersetzung ratio	III Bauart model	V Befestigungss. Mounting Side	VI Einbaulage Mounting Config.	IV n2max	Ausführung Design
SL	125	10:1	B03	– 1	. 1	– 150	/ 0000=Standard

II ø Flansch ø Flange	II MotorWelle (ø x Länge) Motor Shaft (ø x length)
D 300	/ 38 x 80

Typ SL 160

Bauart / Model

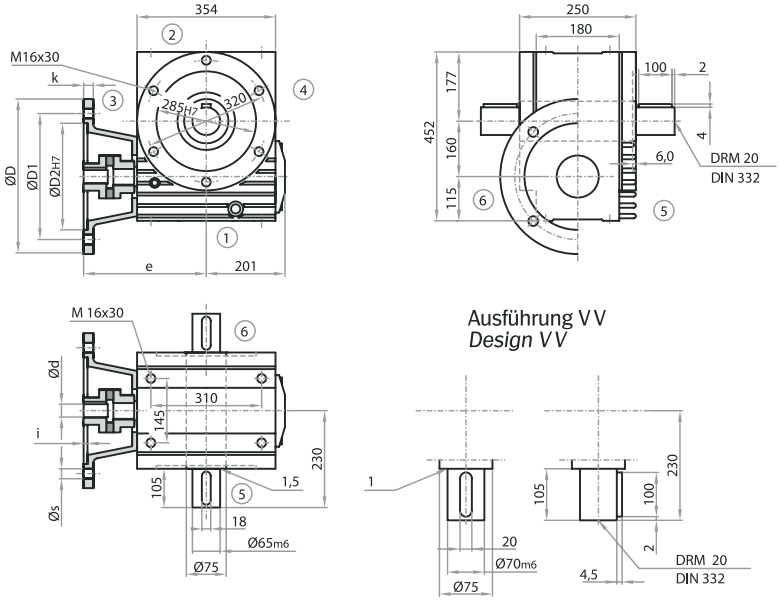

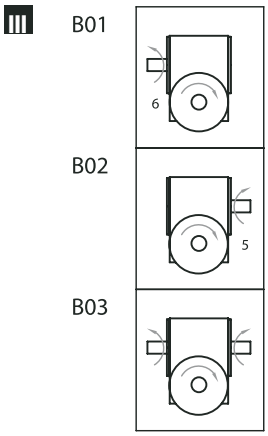

Achtung: Befestigungsgewindebohrungen im Gehäuse standardmäßig nur auf Seite 1 + 2 im Gehäuse und die Seiten 5 + 6 in den Deckeln. Weitere Gewindebohrungen auf Anfrage.

Note: *Mounting holes in the housing are provided as standard only on sides 1 + 2 in the housing and on sides 5 + 6 in the covers. Further tapped holes are possible on request.*

Hohlwellenausführung / *Hollow Shaft Design*

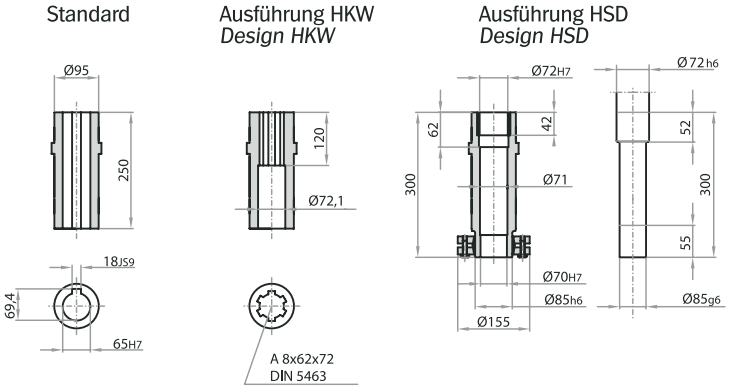

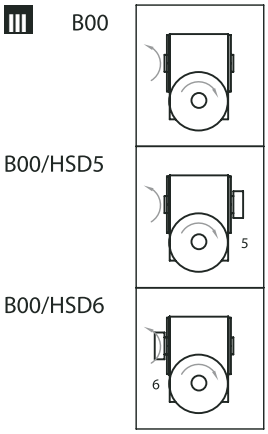

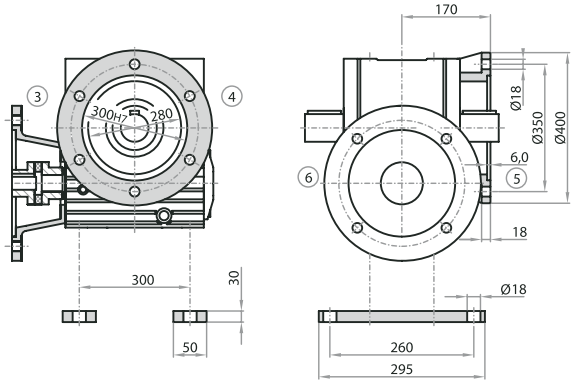

Anschraubflansch B5
(an Seite 5 oder 6)

Screw-on Flange B5
(on side 5 or 6)

Anschraubfussleisten
(für Seite 1 oder 2)

Screw-on Base Mounts
(on side 1 or 2)

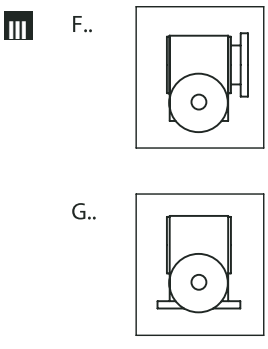

Abmessungen / Dimensions

Flansch Abmessungen / flange dimensions						
D	D1	D2	s	i	k	e
250	215	180	M12	5	18	310
300	265	230	14	5	18	340
350	300	250	18	6	18	370

passend für Motoranbau / compartible motor attachments			
Baugröße / size	D	Bauform / Design	Welle / shaft d
100 / 112	250	B 5	28 x 60
132	300	B 5	38 x 80
160	350	B 5	42 x 110
180	350	B 5	48 x 110

IV Leistungen, Drehmomente / Power Ratings, Torque Ratings

[n = min-1, P = kW, T = Nm]

i =	n1	3000	1500	1000	750	500	150
5:1	n2		300	200	150	100	30
(30:6)	P1N		53,11	40,37	33,38	24,58	9,96
T2max	T2N		1640,0	1870,0	2040,0	2230,0	2950,0
4450	Wirk,		0,97	0,97	0,96	0,95	0,93
	P1Nt		25,20	23,42	21,89	19,33	
7,5:1	n2	400	200	133	100	66	20
(30:4)	P1N	43,91	39,53	29,83	24,94	20,05	9,34
T2max	T2N	996,0	1793,0	2051,0	2263,0	2729,0	4013,0
4450	Wirk,	0,95	0,95	0,96	0,95	0,95	0,90
	P1Nt	23,14	20,07	18,56	17,28	15,18	
10:1	n2	300	150	100	75	50	15
(40:4)	P1N	51,25	32,26	24,59	20,28	15,60	6,98
T2max	T2N	1550,0	1951,0	2231,0	2453,0	2800,0	3909,0
4780	Wirk,	0,95	0,95	0,95	0,95	0,94	0,88
	P1Nt	22,09	18,76	17,04	15,66	13,57	
13:1	n2	230	115	76	57	38	11
(54:4)	P1N	36,29	19,80	13,87	10,87	7,66	2,73
T2max	T2N	1466,0	1600,0	1681,0	1738,0	1818,0	2041,0
2410	Wirk,	0,94	0,94	0,94	0,93	0,92	0,87
	P1Nt	20,77	17,24	15,41	14,02	12,06	
15:1	n2	200	100	66	50	33	10
(30:2)	P1N	29,82	22,42	18,10	16,22	12,88	6,17
T2max	T2N	1310,0	1970,0	2386,0	2820,0	3320,0	4830,0
4550	Wirk,	0,92	0,92	0,92	0,91	0,90	0,82
	P1Nt	14,64	12,55	11,55	10,73	9,40	
20:1	n2	150	75	50	37	25	7,5
(40:2)	P1N	29,60	18,83	14,35	12,43	9,80	4,49
T2max	T2N	1715,0	2158,0	2467,0	2850,0	3294,0	4576,0
5050	Wirk,	0,91	0,90	0,90	0,90	0,88	0,80
	P1Nt	13,95	11,70	10,58	9,70	8,39	

i =	n1	3000	1500	1000	750	500	150
26:1	n2	115	57	38	28	19	5,8
(54:2)	P1N	23,70	13,88	9,83	7,63	5,44	2,06
T2max	T2N	1813,0	2124,0	2231,0	2307,0	2413,0	2727,0
3345	Wirk,	0,89	0,89	0,88	0,88	0,86	0,77
	P1Nt	13,07	10,71	9,53	8,66	7,45	
30:1	n2	100	50	33	25	16	5,0
(30:1)	P1N	20,44	13,53	11,13	9,85	8,02	3,41
T2max	T2N	1640,0	2170,0	2678,0	3160,0	3720,0	4500,0
4500	Wirk,	0,84	0,84	0,84	0,84	0,81	0,69
	P1Nt	8,79	7,39	6,79	6,31	5,57	
40:1	n2	75	37	25	18	12	3,8
(40:1)	P1N	17,04	10,73	8,73	7,73	6,11	2,90
T2max	T2N	1801,0	2267,0	2735,0	3190,0	3688,0	4952,0
5120	Wirk,	0,83	0,83	0,82	0,81	0,79	0,67
	P1Nt	8,41	6,92	6,25	5,76	5,02	
53:1	n2	57	28	18	14	9,4	2,8
(54:1)	P1N	13,62	8,52	6,05	4,81	3,50	1,40
T2max	T2N	1896,0	2372,0	2494,0	2582,0	2708,0	3091,0
3700	Wirk,	0,81	0,81	0,80	0,78	0,75	0,64
	P1Nt	7,93	6,39	5,69	5,19	4,52	
62:1	n2	48	24	16	12	8,1	2,4
(63:1)	P1N	11,97	7,53	5,82	4,86	3,83	1,61
T2max	T2N	1800,0	2266,0	2591,0	2848,0	3225,0	3552,0
3900	Wirk,	0,75	0,75	0,74	0,73	0,70	0,55
	P1Nt	6,00	4,87	4,42	4,09	3,63	
83:1	n2	36	18	12	9,0	6,0	1,8
(84:1)	P1N	9,76	6,10	4,18	3,18	2,25	0,74
T2max	T2N	1906,0	2347,0	2347,0	2347,0	2347,0	2347,0
4050	Wirk,	0,73	0,72	0,70	0,69	0,65	0,59
	P1Nt	5,72	4,55	4,07	3,74	3,31	

Radialkräfte / Radial Forces (N)

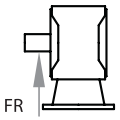

T2	n2 (1/min)					
Nm	› 200	125	75	50	30	10
‹ 2300	5600	6800	7600	8600	10200	13600
› 2300	4670	5670	6330	7170	8500	11300

Weitere Erläuterungen und verstärkte Lagerungen siehe Allgemeines / *For more information and data on reinforced bearings, refer to general information.*
Axialkräfte FA = 50% der Radialkräfte - siehe Allgemeines / *Axial forces FA = 50% of radial forces - refer to general information.*

Massenträgheitsmomente / Moments of Inertia J (kgcm²)

reduziert auf die Antriebswelle (n1) / reduced to the input shaft (n1)

Übersetzung / Transmission Ratio											
5:1	7,5:1	10:1	13:1	15:1	20:1	26:1	30:1	40:1	53:1	62:1	83:1
176,139	137,495	97,133	75,810	114,309	84,216	71,532	108,513	80,987	70,449	86,780	72,749

Getriebegewichte
Gearbox Weights (kg)

ca.
157

V Befestigungsseite / Mounting Side

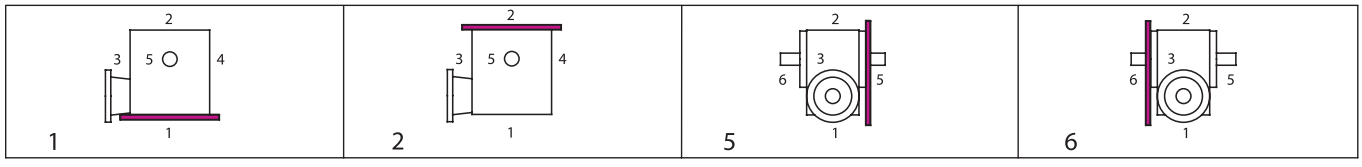

VI Einbaulagen (unten liegende Getriebeseite) / Mounting Configuration (downward-facing side)

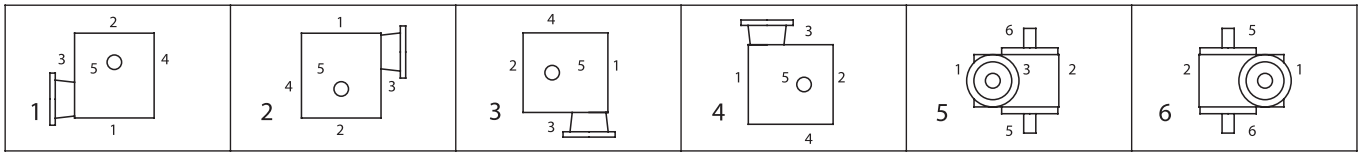

Bestellbeispiel / Example of Order

I Typ	Größe size	IV Übersetzung ratio	III Bauart model	V Befestigungss. Mounting Side	VI Einbaulage Mounting Config.	IV n2max	Ausführung Design
SL	160	10:1	B03	– 1	. 1	– 150	/ 0000=Standard

II ø Flansch ø Flange	II MotorWelle (ø x Länge) Motor Shaft (ø x length)
D 300	/ 38 x 80

Typ SL 200

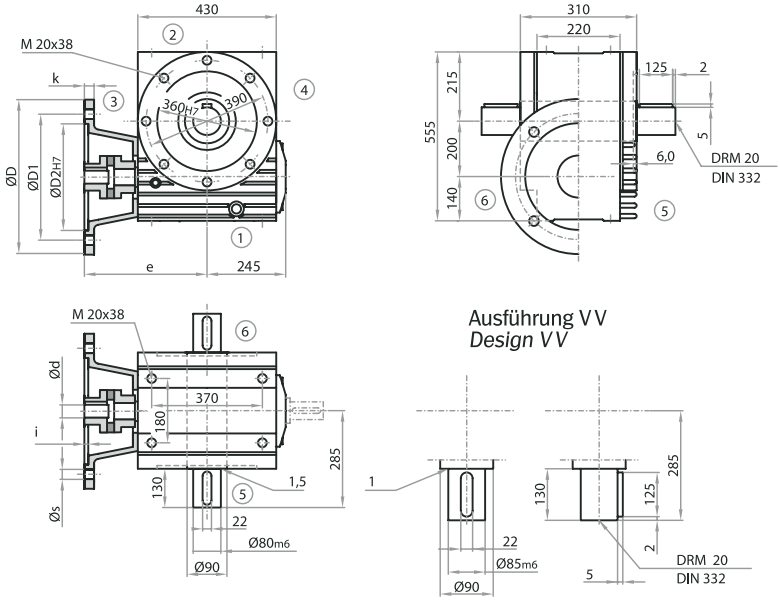

Achtung: Befestigungsgewindebohrungen im Gehäuse standardmäßig nur auf Seite 1 + 2 im Gehäuse und die Seiten 5 + 6 in den Deckeln. Weitere Gewindebohrungen auf Anfrage.

Note: *Mounting holes in the housing are provided as standard only on sides 1 + 2 in the housing and on sides 5 + 6 in the covers. Further tapped holes are possible on request.*

Bauart / Model

B01

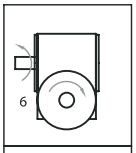

B02

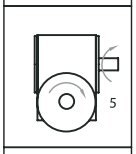

B03

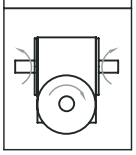

Hohlwellenausführung / *Hollow Shaft Design*

Standard

Ausführung HKW
Design HKW

Ausführung HSD
Design HSD

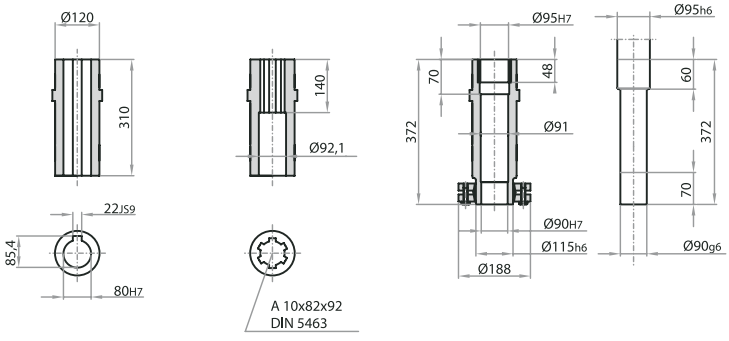

B00

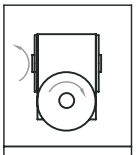

B00/HSD5

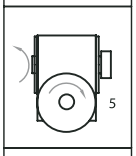

B00/HSD6

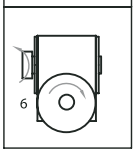

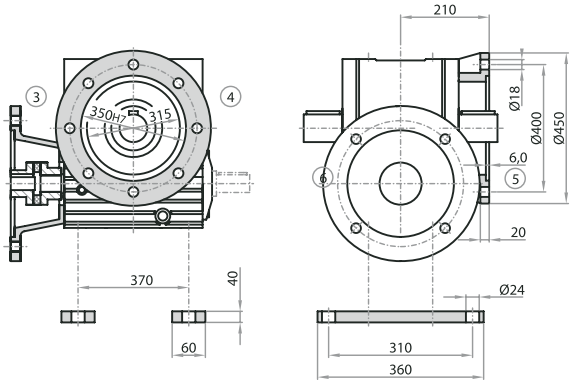

Anschraubflansch B5
(an Seite 5 oder 6)

Screw-on Flange B5
(on side 5 or 6)

Anschraubfussleisten
(für Seite 1 oder 2)

Screw-on Base Mounts
(on side 1 or 2)

F..

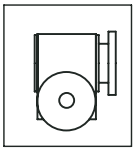

G..

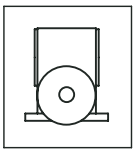

Abmessungen / Dimensions

Flansch Abmessungen / flange dimensions						
D	D1	D2	s	i	k	e
300	265	230	14	5	18	382
350	300	250	18	6	18	415
400	350	300	18	6	18	435

passend für Motoranbau / compartible motor attachments			
Baugröße / size	D	Bauform / Design	Welle / shaft d
132	300	B 5	38 x 80
160	350	B 5	42 x 110
180	350	B 5	48 x 110
200	400	B 5	55 x 110

IV Leistungen, Drehmomente / Power Ratings, Torque Ratings

[n = min-1, P = kW, T = Nm]

i =	n1	3000	1500	1000	750	500	150
5:1	n2		300	200	150	100	30
(30:6)	P1N		84,20	64,77	55,30	41,45	18,05
T2max	T2N		2600,0	3000,0	3380,0	3800,0	5400,0
8500	Wirk,		0,97	0,97	0,96	0,96	0,94
	P1Nt		41,80	40,25	38,36	34,49	
7,5:1	n2		200	133	100	66	20
(30:4)	P1N		62,59	50,68	44,55	36,26	17,32
T2max	T2N		2869,0	3485,0	4084,0	4987,0	7607,0
9800	Wirk,		0,96	0,96	0,96	0,96	0,92
	P1Nt		33,51	32,09	30,44	27,20	
10:1	n2		150	100	75	50	15
(40:4)	P1N		50,86	38,38	32,92	26,73	12,45
T2max	T2N		3076,0	3519,0	4024,0	4851,0	7134,0
9277	Wirk,		0,95	0,96	0,96	0,95	0,90
	P1Nt		30,91	29,22	27,42	24,16	
13:1	n2	230	115	76	57	38	11
(53:4)	P1N	64,74	40,74	31,06	24,46	17,27	6,24
T2max	T2N	2594,0	3265,0	3734,0	3921,0	4109,0	4633,0
5396	Wirk,	0,95	0,95	0,95	0,95	0,94	0,88
	P1Nt	31,35	28,70	26,62	24,63	21,36	
15:1	n2		100	66	50	33	10
(30:2)	P1N		39,27	32,34	28,88	23,23	11,50
T2max	T2N		3450,0	4308,0	5130,0	6122,0	9224,0
10500	Wirk,		0,92	0,93	0,93	0,92	0,84
	P1Nt		20,99	20,00	18,92	16,85	
20:1	n2	150	75	50	37	25	7,5
(40:2)	P1N	42,29	29,60	24,14	21,62	17,17	8,22
T2max	T2N	2450,0	3430,0	4241,0	5010,0	5902,0	8587,0
10000	Wirk,	0,91	0,91	0,92	0,91	0,90	0,82
	P1Nt	20,87	19,21	18,07	16,92	14,86	

i =	n1	3000	1500	1000	750	500	150
26:1	n2	115	57	38	28	19	5,8
(53:2)	P1N	37,80	23,79	18,40	14,95	11,51	4,58
T2max	T2N	2870,0	3612,0	4190,0	4540,0	5184,0	6177,0
6790	Wirk,	0,90	0,90	0,90	0,90	0,89	0,80
	P1Nt	19,73	17,77	16,41	15,15	13,12	
30:1	n2		50	33	25	16	5,0
(30:1)	P1N		23,74	19,73	17,62	14,33	7,43
T2max	T2N		3900,0	4862,0	5790,0	6896,0	10356
10500	Wirk,		0,86	0,86	0,86	0,84	0,73
	P1Nt		12,29	11,65	11,03	9,86	
40:1	n2	75	37	25	18	12	3,8
(40:1)	P1N	23,93	18,04	14,66	13,14	10,56	5,58
T2max	T2N	2560,0	3860,0	4761,0	5620,0	6613,0	9942,0
9800	Wirk,	0,84	0,84	0,85	0,84	0,82	0,70
	P1Nt	12,58	11,27	10,56	9,89	8,75	
53:1	n2	57	28	18	14	9,4	2,8
(53:1)	P1N	21,71	13,99	11,19	9,40	6,79	3,09
T2max	T2N	3003,0	3870,0	4701,0	5200,0	5428,0	6985,0
7500	Wirk,	0,82	0,82	0,83	0,82	0,79	0,67
	P1Nt	11,96	10,48	9,65	8,93	7,81	
62:1	n2	48	24	16	12	8,1	2,4
(63:1)	P1N	18,60	11,56	8,81	7,36	5,84	2,99
T2max	T2N	2835,0	3569,0	4081,0	4488,0	5128,0	6946,0
7000	Wirk,	0,76	0,77	0,77	0,76	0,73	0,58
	P1Nt	8,90	7,77	7,28	6,85	6,14	
83:1	n2	36	18	12	9,0	6,0	1,8
(83:1)	P1N	15,43	9,58	7,31	6,06	4,21	1,61
T2max	T2N	3016,0	3797,0	4343,0	4675,0	4675,0	4675,0
6800	Wirk,	0,74	0,75	0,75	0,73	0,70	0,55
	P1Nt	8,61	7,38	6,80	6,34	5,62	

Radialkräfte / Radial Forces (N)

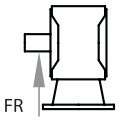

T2	n2 (1/min)					
Nm	› 200	125	75	50	30	10
‹ 5000	7500	9300	10300	11500	13500	18000
› 5000	6600	8100	9000	10000	11700	15700

Weitere Erläuterungen und verstärkte Lagerungen siehe Allgemeines / *For more information and data on reinforced bearings, refer to general information.*
Axialkräfte FA = 50% der Radialkräfte - siehe Allgemeines / *Axial forces FA = 50% of radial forces - refer to general information.*

Massenträgheitsmomente / Moments of Inertia J (kgcm²)

reduziert auf die Antriebswelle (n1) / reduced to the input shaft (n1)

Übersetzung / Transmission Ratio											
5:1	7,5:1	10:1	13:1	15:1	20:1	26:1	30:1	40:1	53:1	62:1	83:1
442,352	316,530	224,312	116,300	241,036	178,869	140,609	222,163	167,509	134,106	186,321	140,892

Getriebegewichte
Gearbox Weights (kg)

ca.
240

V Befestigungsseite / Mounting Side

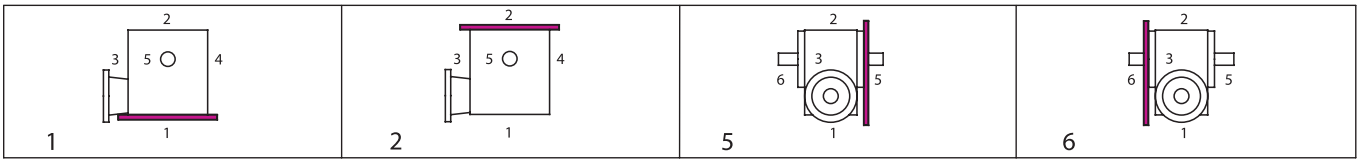

VI Einbaulagen (unten liegende Getriebeseite) / Mounting Configuration (downward-facing side)

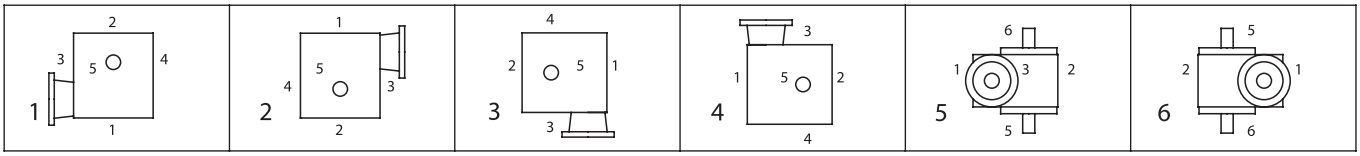

Bestellbeispiel / Example of Order

I Typ	Größe size	IV Übersetzung ratio	III Bauart model	V Befestigungss. Mounting Side	VI Einbaulage Mounting Config.	IV n2max	Ausführung Design
SL	200	10:1	B03	– 1	. 1	– 150	/ 0000=Standard

II ø Flansch ø Flange	II MotorWelle (ø x Länge) Motor Shaft (ø x length)
D 350	/ 42 x 110

Typ SLM 040

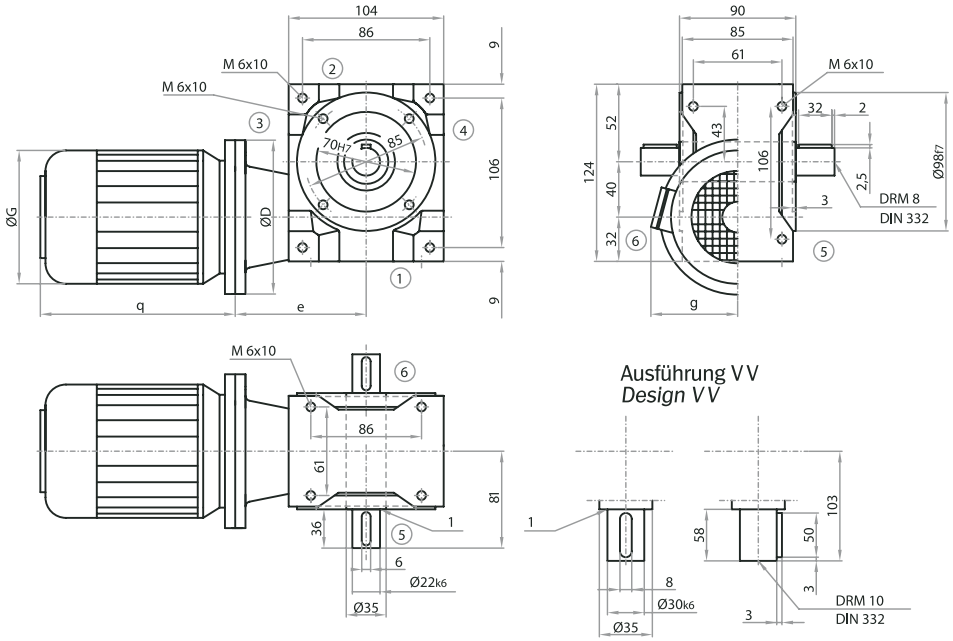

Achtung: Befestigungsgewindebohrungen im Gehäuse standardmäßig nur auf Seite 1 im Gehäuse und die Seiten 5 + 6 in den Deckeln. Weitere Gewindebohrungen auf Anfrage.

Note: *Mounting holes in the housing are provided as standard only on side 1 in the housing and on sides 5 + 6 in the covers. Further tapped holes are possible on request.*

Bauart / Model

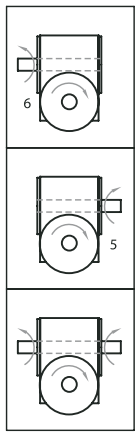

Hohlwellenausführung / *Hollow Shaft Design*

Standard

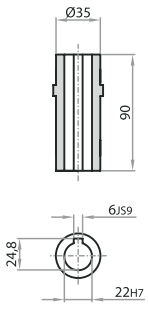

Ausführung HKW
Design HKW

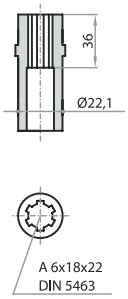

Ausführung HSD
Design HSD

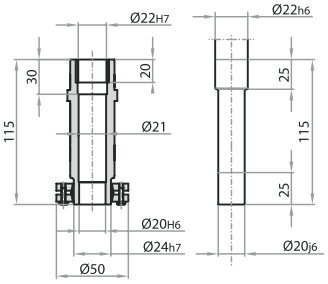

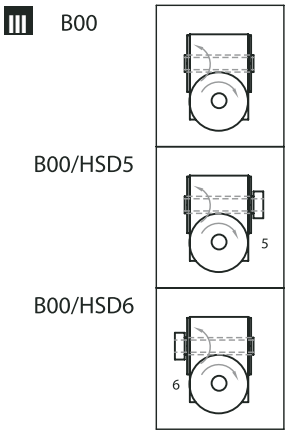

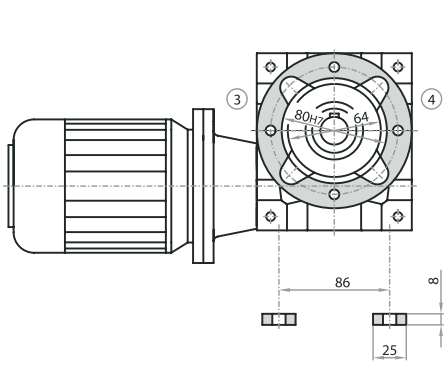

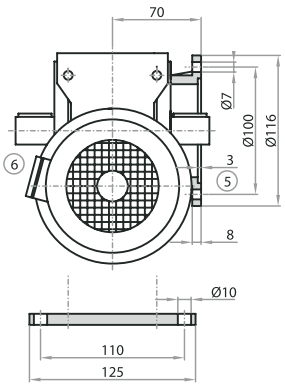

Anschraubflansch B5
(an Seite 5 oder 6)

Screw-on Flange B5
(on side 5 or 6)

Anschraubfussleisten
(für Seite 1, 2, 3 oder 4)

Screw-on Base Mounts
(on side 1, 2, 3 or 4)

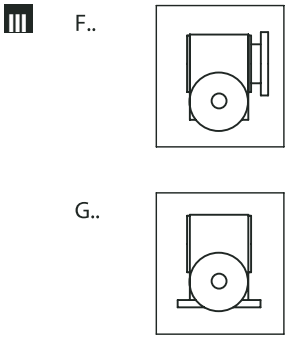

Motor Abmessungen / Motor Dimensions

*q1=Bremsmotoren / brake motors

Baugröße / size	D	G	g	q	q1*
063	120	125	95	189	211
071	105	148	115	208	228

IV Leistungen, Drehmomente / Power Ratings, Torque Ratings

P1 kW	n2 1/min	T Nm	T2N Nm	T2max Nm	Typ type	ilst iact	Motor
0,18	555	2,9	33	73	SLM 040	4,83	063A-2
	370	4,3	36	83	SLM 040	7,25	063A-2
	277	5,8	41	73	SLM 040	4,83	063B-4
	275	5,7	39	77	SLM 040	9,75	063A-2
	206	7,3	31	59	SLM 040	13	063A-2
	185	8,5	45	83	SLM 040	7,25	063B-4
	137	11,3	43	77	SLM 040	9,75	063B-4
	123	12,6	51	83	SLM 040	7,25	071A-6
	103	14,5	32	59	SLM 040	13	063B-4
	92	15,7	48	97	SLM 040	14,5	063B-4
	69	20,4	50	90	SLM 040	19,5	063B-4
	61	23,1	55	97	SLM 040	14,5	071A-6
	52	25,8	38	77	SLM 040	26	063B-4
	46	27,3	50	107	SLM 040	29	063B-4
	34	35,4	56	99	SLM 040	39	063B-4
	34	38,4	40	77	SLM 040	26	071A-6
	31	38,8	57	107	SLM 040	29	071A-6
	26	43,0	46	87	SLM 040	52	063B-4
	23	50,1	63	99	SLM 040	39	071A-6
	22	46,1	48	72	SLM 040	63	063B-4
0,25	559	4,0	33	73	SLM 040	4,83	063B-2
	372	5,9	36	83	SLM 040	7,25	063B-2
	280	8,0	41	73	SLM 040	4,83	071A-4
	277	7,8	39	77	SLM 040	9,75	063B-2
	208	10,1	31	59	SLM 040	13	063B-2
	186	11,7	45	83	SLM 040	7,25	071A-4

P1 kW	n2 1/min	T Nm	T2N Nm	T2max Nm	Typ type	ilst iact	Motor
0,25	139	15,5	43	77	SLM 040	9,75	071A-4
	123	17,5	51	83	SLM 040	7,25	071B-6
	104	20,0	32	59	SLM 040	13	071A-4
	93	21,6	48	97	SLM 040	14,5	071A-4
	70	28,0	50	90	SLM 040	19,5	071A-4
	61	32,1	55	97	SLM 040	14,5	071B-6
	52	35,8	38	77	SLM 040	26	071A-4
	47	37,1	50	107	SLM 040	29	071A-4
	46	41,5	53	90	SLM 040	19,5	071A-4
	35	47,8	56	99	SLM 040	39	071A-4
	35	51,8	40	77	SLM 040	26	071B-6
	31	53,9	57	107	SLM 040	29	071B-6
0,37	580	5,7	33	73	SLM 040	4,83	071A-2
	386	8,4	36	83	SLM 040	7,25	071A-2
	288	11,2	39	77	SLM 040	9,75	071A-2
	280	11,9	41	73	SLM 040	4,83	071B-4
	216	14,4	31	59	SLM 040	13	071A-2
	186	17,3	45	83	SLM 040	7,25	071B-4
	139	22,9	43	77	SLM 040	9,75	071B-4
	104	29,6	32	59	SLM 040	13	071B-4
	93	31,9	48	97	SLM 040	14,5	071B-4
	70	41,4	50	90	SLM 040	19,5	071B-4
0,55	582	8,5	33	73	SLM 040	4,83	071B-2
	388	12,5	36	83	SLM 040	7,25	071B-2
	289	16,5	39	77	SLM 040	9,75	071B-2
	216	21,4	31	59	SLM 040	13	071B-2

Radialkräfte / Radial Forces (N)

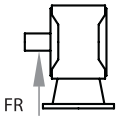

T2 Nm		n2 (1/min) › 200	125	75	50	30	10
‹	80	970	1250	1380	1600	1800	2500

Weitere Erläuterungen und verstärkte Lagerungen siehe Allgemeines / *For more information and data on reinforced bearings, refer to general information.*
Axialkräfte FA = 50% der Radialkräfte - siehe Allgemeines / *Axial forces FA = 50% of radial forces - refer to general information.*

Massenträgheitsmomente und Getriebegewichte auf Anfrage.
Moments of Inertia and Gearbox weights on request

V Befestigungsseite / Mounting Side

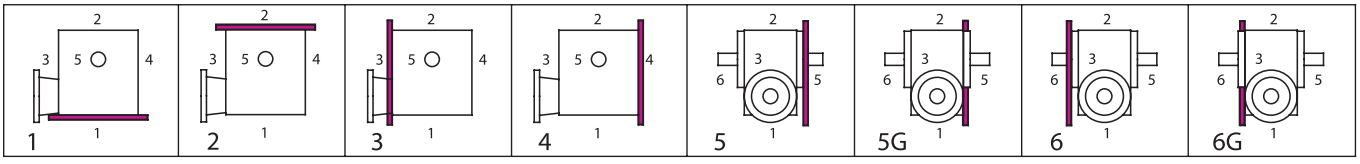

VI Einbaulagen (unten liegende Getriebeseite) / Mounting Configuration (downward-facing side)

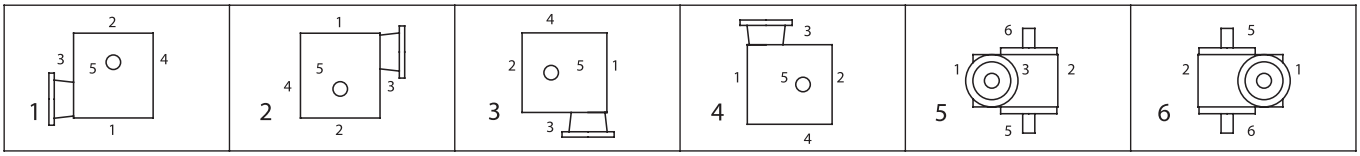

Bestellbeispiel / Example of Order

I Typ	Größe size	IV Übersetzung ratio	III Bauart model	V Befestigungss. Mounting Side	VI Einbaulage Mounting Config.	IV n2max	Ausführung Design
SLM	**040**	**10:1**	**B03**	**–** **1**	**.** **1**	**–**	**150 / 0000=Standard**

II Motorausführung motor design	Polzahl no. of poles	Zusatzausführung Additional features	Klemmenkastenlage (Getriebeseite) Position of terminal box (gearbox site)
DS 071	**– 4**	**/ 00**	**– 5**

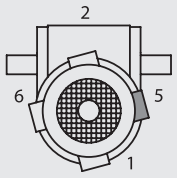

Typ SLM 050

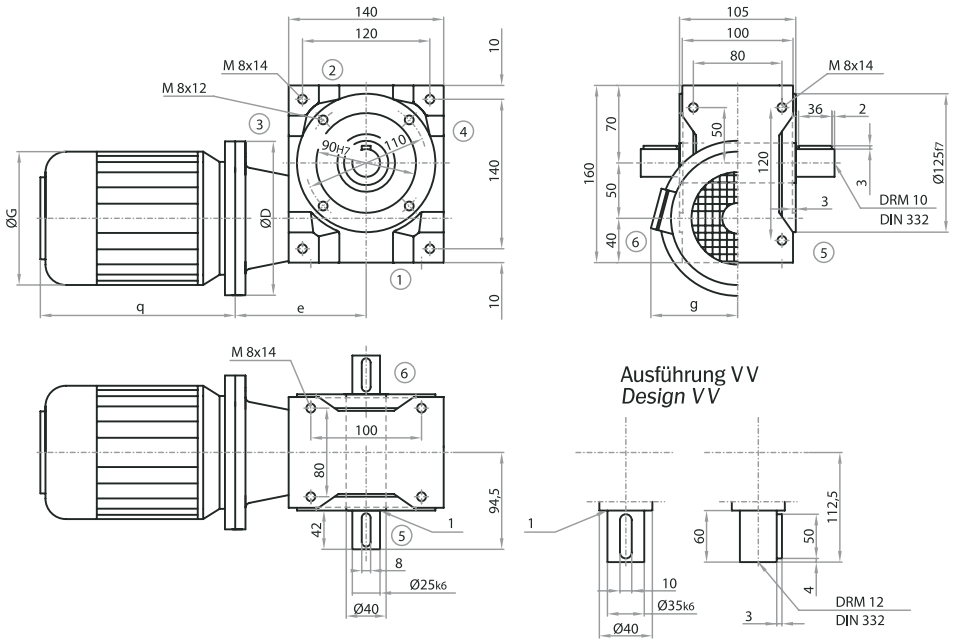

Achtung: Befestigungsgewindebohrungen im Gehäuse standardmäßig nur auf Seite 1 im Gehäuse und die Seiten 5 + 6 in den Deckeln. Weitere Gewindebohrungen auf Anfrage.

Note: *Mounting holes in the housing are provided as standard only on side 1 in the housing and on sides 5 + 6 in the covers. Further tapped holes are possible on request.*

Bauart / Model

B01

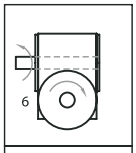

B02

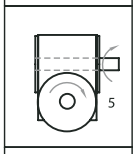

B03

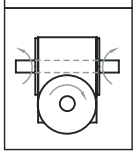

Hohlwellenausführung / *Hollow Shaft Design*

Standard

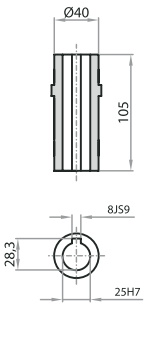

Ausführung HKW
Design HKW

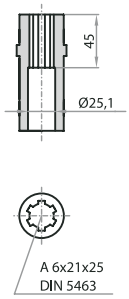

Ausführung HSD
Design HSD

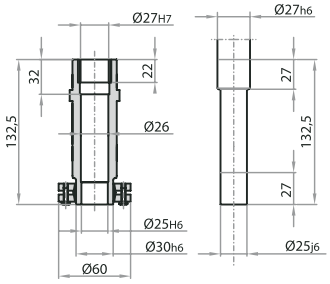

B00

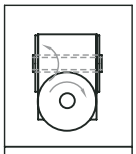

B00/HSD5

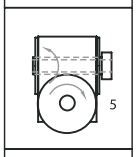

B00/HSD6

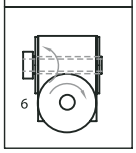

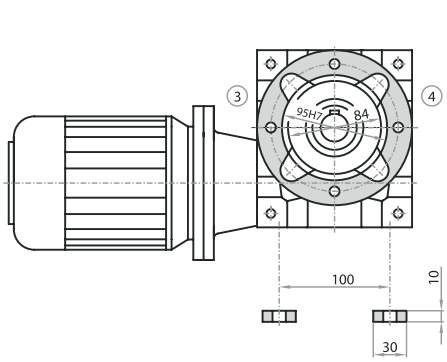

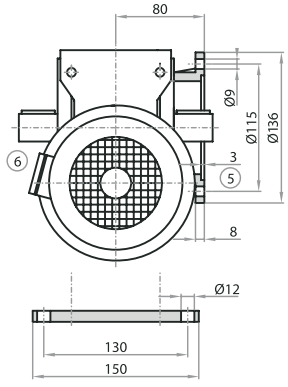

Anschraubflansch B5
(an Seite 5 oder 6)

Screw-on Flange B5
(on side 5 or 6)

Anschraubfussleisten
(für Seite 1, 2, 3 oder 4)

Screw-on Base Mounts
(on side 1, 2, 3 or 4)

F..

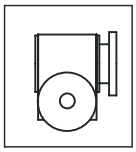

G..

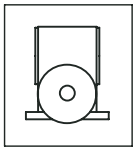

Motor Abmessungen / Motor Dimensions

*q1=Bremsmotoren / brake motors

Baugröße / size	D	G	g	q	q1*
063	120	125	95	189	211
071	140	148	115	208	228
080	120	170	126	234	245
090S	140	185	142	247	273
090L	140	185	142	272	298

IV Leistungen, Drehmomente / Power Ratings, Torque Ratings

P1 kW	n2 1/min	T Nm	T2N Nm	T2max Nm	Typ type	ilst iact	Motor
0,18	18	65,9	137	197	SLM 050	38	080A-8
	17	67,7	88	145	SLM 050	51	071A-6
	16	60,2	63	112	SLM 050	83	063B-4
	14	73,7	109	120	SLM 050	62	071A-6
	13	84,6	91	145	SLM 050	51	080A-8
	11	89,1	112	120	SLM 050	62	080A-8
0,25	26	63,4	85	145	SLM 050	51	071A-4
	23	74,7	144	219	SLM 050	29	080B-8
	23	73,7	134	197	SLM 050	38	071B-6
	22	69,5	105	120	SLM 050	62	071A-4
	18	91,5	137	197	SLM 050	38	080B-8
	17	94,1	88	145	SLM 050	51	071B-6
	14	102	109	120	SLM 050	62	071B-6
	11	124	112	120	SLM 050	62	080B-8
0,37	124	26,2	117	167	SLM 050	7,25	080A-6
	62	48,4	121	195	SLM 050	14,5	080A-6
	53	54,0	76	137	SLM 050	25,5	071B-4
	47	57,9	113	219	SLM 050	29	071B-4
	47	62,4	110	179	SLM 050	19	080A-6
	36	73,6	118	197	SLM 050	38	071B-4
	35	79,8	80	137	SLM 050	25,5	080A-6
	31	84,3	121	219	SLM 050	29	080A-6
	26	93,8	85	145	SLM 050	51	071B-4
	24	105	134	197	SLM 050	38	080A-6
	23	111	144	219	SLM 050	29	090S-8
	22	103	105	120	SLM 050	62	071B-4
	18	136	137	197	SLM 050	38	090S-8
0,55	282	17,7	96	150	SLM 050	4,83	080A-4
	188	26,0	104	167	SLM 050	7,25	080A-4
	143	33,8	91	152	SLM 050	9,5	080A-4
	124	39,0	117	167	SLM 050	7,25	080B-6
	107	43,7	59	100	SLM 050	12,75	080A-4
	94	48,6	106	195	SLM 050	14,5	080A-4
	72	62,0	106	179	SLM 050	19	080A-4
	62	72,0	121	195	SLM 050	14,5	080B-6

P1 kW	n2 1/min	T Nm	T2N Nm	T2max Nm	Typ type	ilst iact	Motor
0,55	53	80,3	76	137	SLM 050	25,5	080A-4
	47	86,1	113	219	SLM 050	29	080A-4
	36	109	118	197	SLM 050	38	080A-4
	31	125	121	219	SLM 050	29	080B-6
0,75	584	11,8	70	150	SLM 050	4,83	080A-2
	389	17,3	74	167	SLM 050	7,25	080A-2
	297	22,4	85	152	SLM 050	9,5	080A-2
	282	24,1	96	150	SLM 050	4,83	080B-4
	221	29,2	55	100	SLM 050	12,75	080A-2
	188	35,4	104	167	SLM 050	7,25	080B-4
	143	46,1	91	152	SLM 050	9,5	080B-4
	126	52,3	117	167	SLM 050	7,25	090S-6
	107	59,6	59	100	SLM 050	12,75	080B-4
	94	66,3	106	195	SLM 050	14,5	080B-4
	72	84,6	106	179	SLM 050	19	080B-4
	63	96,6	121	195	SLM 050	14,5	090S-6
1,1	584	17,3	70	150	SLM 050	4,83	080B-2
	389	25,4	74	167	SLM 050	7,25	080B-2
	297	32,9	85	152	SLM 050	9,5	080B-2
	286	34,9	96	150	SLM 050	4,83	090S-4
	221	42,8	55	100	SLM 050	12,75	080B-2
	190	51,4	104	167	SLM 050	7,25	090S-4
	145	66,7	91	152	SLM 050	9,5	090S-4
	126	76,7	117	167	SLM 050	7,25	090L-6
1,5	588	23,4	70	150	SLM 050	4,83	090S-2
	392	34,4	74	167	SLM 050	7,25	090S-2
	299	44,6	85	152	SLM 050	9,5	090S-2
	286	47,6	96	150	SLM 050	4,83	090L-4
	190	70,1	104	167	SLM 050	7,25	090L-4
	145	90,9	91	152	SLM 050	9,5	090L-4
2,2	588	34,3	70	150	SLM 050	4,83	090L-2
	392	50,4	74	167	SLM 050	7,25	090L-2
	299	65,3	85	152	SLM 050	9,5	090L-2

Radialkräfte / Radial Forces (N)

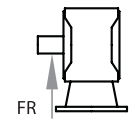

T2 Nm	n2 (1/min) › 200	125	75	50	30	10
‹ 120	2000	2400	2850	3350	4000	4800
› 120	1540	1850	2190	2580	3080	3700

Weitere Erläuterungen und verstärkte Lagerungen siehe Allgemeines / *For more information and data on reinforced bearings, refer to general information.*
Axialkräfte FA = 50% der Radialkräfte - siehe Allgemeines / *Axial forces FA = 50% of radial forces - refer to general information.*

Massenträgheitsmomente und Getriebegewichte auf Anfrage. Moments of Inertia and Gearbox weights on request

V Befestigungsseite / Mounting Side

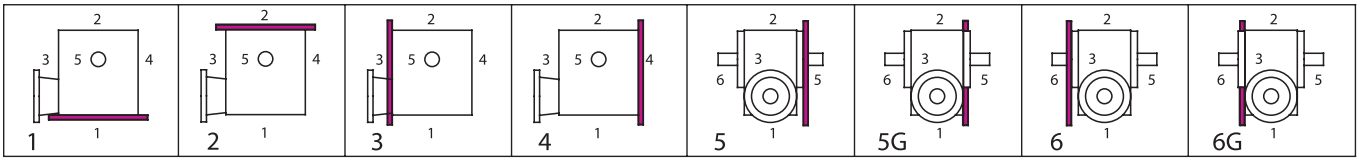

VI Einbaulagen (unten liegende Getriebeseite) / Mounting Configuration (downward-facing side)

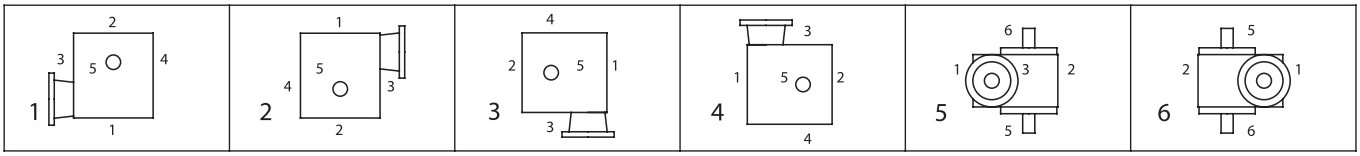

Bestellbeispiel / Example of Order

I Typ	Größe size	IV Übersetzung ratio	III Bauart model	V Befestigungss. Mounting Side	VI Einbaulage Mounting Config.	IV n2max	Ausführung Design
SLM	050	10:1	B03	–	1 .	1 –	150 / 0000=Standard

II Motorausführung motor design	Polzahl no. of poles	Zusatzausführung Additional features	Klemmenkastenlage (Getriebeseite) Position of terminal box (gearbox site)
DS 080	– 4	/ 00	– 5

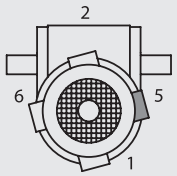

Typ SLM 063

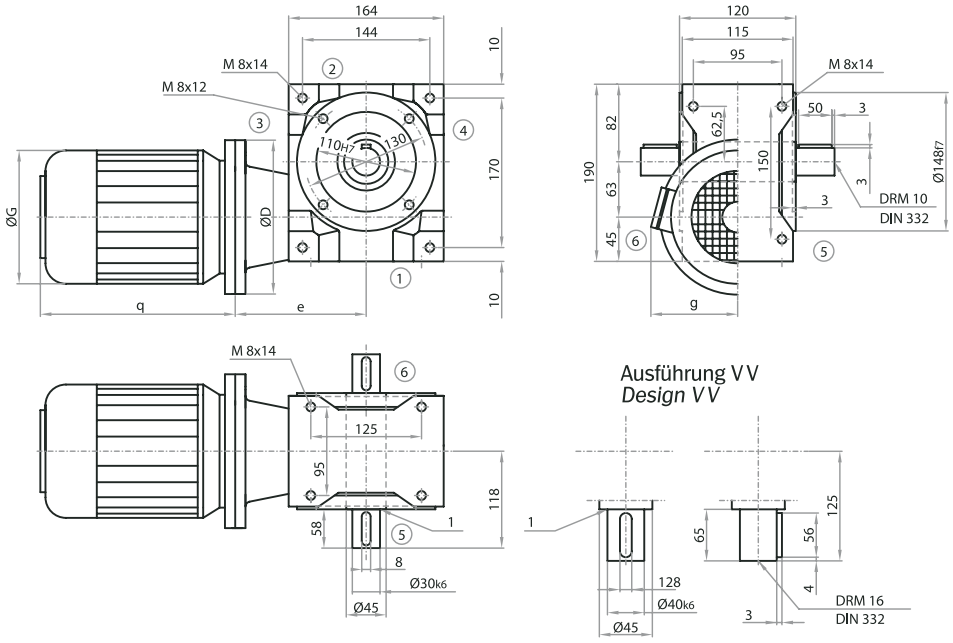

Achtung: Befestigungsgewindebohrungen im Gehäuse standardmäßig nur auf Seite 1 im Gehäuse und die Seiten 5 + 6 in den Deckeln. Weitere Gewindebohrungen auf Anfrage.

Note: *Mounting holes in the housing are provided as standard only on side 1 in the housing and on sides 5 + 6 in the covers. Further tapped holes are possible on request.*

Bauart / Model

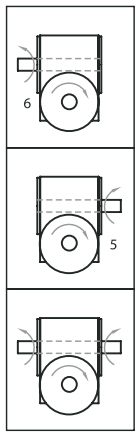

Hohlwellenausführung / *Hollow Shaft Design*

Standard

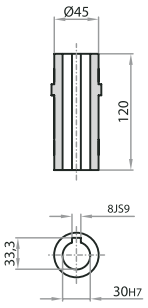

Ausführung HKW
Design HKW

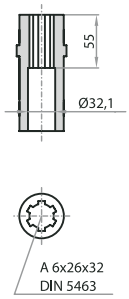

Ausführung HSD
Design HSD

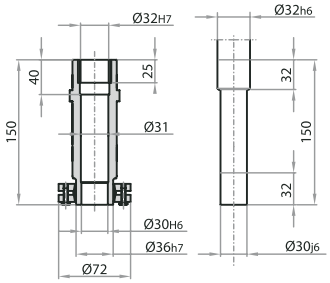

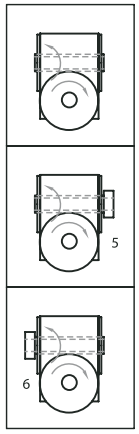

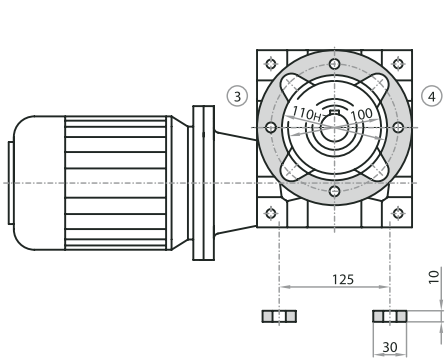

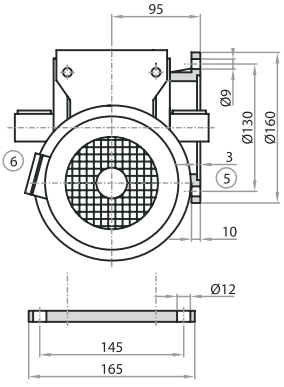

Anschraubflansch B5
(an Seite 5 oder 6)

Screw-on Flange B5
(on side 5 or 6)

Anschraubfussleisten
(für Seite 1, 2, 3 oder 4)

Screw-on Base Mounts
(on side 1, 2, 3 or 4)

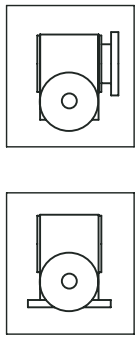

Motor Abmessungen / Motor Dimensions

*q1=Bremsmotoren / brake motors

Baugröße / size	D	G	g	q	q1*
071	160	148	115	208	228
080	160	170	126	234	245
090S	200	185	142	247	273
090L	200	185	142	272	298
100/112	200	210	155	301	348

IV Leistungen, Drehmomente / Power Ratings, Torque Ratings

P1 kW	n2 1/min	T Nm	T2N Nm	T2max Nm	Typ type	ilst iact	Motor
0,18	13	89,9	207	310	SLM 063	51	080A-8
	11	96,9	221	240	SLM 063	61	080A-8
	11	92,2	152	246	SLM 063	82	071A-6
	8	120	152	246	SLM 063	82	080A-8
0,25	17	100	200	310	SLM 063	51	071B-6
	16	94,0	152	246	SLM 063	82	071A-4
	15	104	202	240	SLM 063	61	071B-6
	13	125	207	310	SLM 063	51	080B-8
	11	135	221	240	SLM 063	61	080B-8
	11	128	152	246	SLM 063	82	071B-6
	8	167	152	246	SLM 063	82	080B-8
0,37	35	83,8	181	295	SLM 063	25,5	080A-6
	26	101	191	310	SLM 063	51	071B-4
	22	109	175	240	SLM 063	61	071B-4
	18	139	200	310	SLM 063	51	080A-6
	17	150	264	360	SLM 063	39	090S-8
	16	139	152	246	SLM 063	82	071B-4
	15	153	202	240	SLM 063	61	080A-6
	13	185	207	310	SLM 063	51	090S-8
	11	199	221	240	SLM 063	61	090S-8
0,55	53	84,2	173	295	SLM 063	25,5	080A-4
	35	125	181	295	SLM 063	25,5	080B-6
	31	131	237	437	SLM 063	29	080B-6
	27	144	191	310	SLM 063	51	080A-4
	24	164	268	437	SLM 063	29	090L-8
	23	171	237	360	SLM 063	39	080B-6
	22	162	175	240	SLM 063	61	080A-4
	18	210	264	360	SLM 063	39	090L-8
	18	207	200	310	SLM 063	51	080B-6
0,75	53	115	173	295	SLM 063	25,5	080B-4
	47	131	212	355	SLM 063	19,5	090S-6
	47	122	204	437	SLM 063	29	080B-4
	36	165	181	295	SLM 063	25,5	090S-6
	35	158	207	348	SLM 063	39	080B-4
	31	178	237	437	SLM 063	29	090S-6
0,75	27	196	191	310	SLM 063	51	080B-4
	24	224	268	437	SLM 063	29	100LA-8
	23	234	237	360	SLM 063	39	090S-6
	18	287	264	360	SLM 063	39	100LA-8
1,1	108	89,5	135	222	SLM 063	12,75	090S-4
	95	98,4	183	395	SLM 063	14,5	090S-4
	71	130	186	355	SLM 063	19,5	090S-4
	63	145	213	395	SLM 063	14,5	090L-6
	54	165	173	295	SLM 063	25,5	090S-4
	48	175	204	437	SLM 063	29	090S-4
	47	192	212	355	SLM 063	19,5	090L-6
	35	231	207	348	SLM 063	39	090S-4
1,5	223	59,7	125	222	SLM 063	12,75	090S-2
	142	93,8	170	306	SLM 063	9,75	090L-4
	127	105	179	334	SLM 063	7,25	100L-6
	108	122	135	222	SLM 063	12,75	090L-4
	95	134	183	395	SLM 063	14,5	090L-4
	71	178	186	355	SLM 063	19,5	090L-4
	63	198	213	395	SLM 063	14,5	100LA-6
2,2	292	69,1	145	295	SLM 063	4,83	100LA-4
	223	87,6	125	222	SLM 063	12,75	090L-2
	194	102	157	334	SLM 063	7,25	100LA-4
	145	135	170	306	SLM 063	9,75	100LA-4
	130	150	179	334	SLM 063	7,25	112M-6
3,0	590	46,6	94	295	SLM 063	4,83	100L-2
	393	68,5	106	334	SLM 063	7,25	100L-2
	292	94,2	145	295	SLM 063	4,83	100LB-4
	292	92,2	121	306	SLM 063	9,75	100L-2
	224	119	125	222	SLM 063	12,75	100L-2
	194	139	157	334	SLM 063	7,25	100LB-4
4,0	592	61,9	94	295	SLM 063	4,83	112M-2
	394	91,1	106	334	SLM 063	7,25	112M-2
	394	91,1	106	334	SLM 063	7,25	112M-2
	294	125	145	295	SLM 063	4,83	112M-4

Radialkräfte / Radial Forces (N)

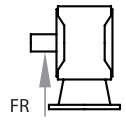

T2		n2 (1/min)					
Nm		› 200	125	75	50	30	10
‹ 220		2700	3150	3800	4500	5200	5200
› 220		2080	2420	2920	3460	4000	4000

Weitere Erläuterungen und verstärkte Lagerungen siehe Allgemeines / *For more information and data on reinforced bearings, refer to general information.*
Axialkräfte FA = 50% der Radialkräfte - siehe Allgemeines / *Axial forces FA = 50% of radial forces - refer to general information.*

Massenträgheitsmomente und Getriebegewichte auf Anfrage. Moments of Inertia and Gearbox weights on request

V Befestigungsseite / Mounting Side

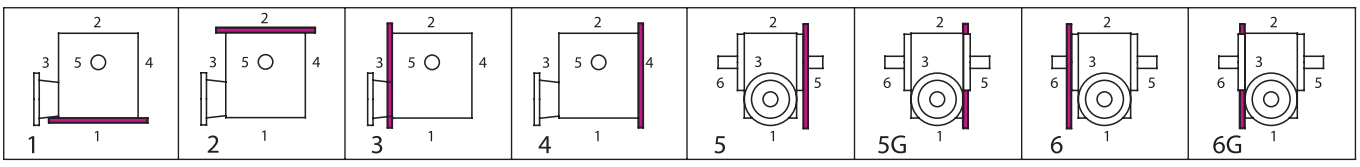

VI Einbaulagen (unten liegende Getriebeseite) / Mounting Configuration (downward-facing side)

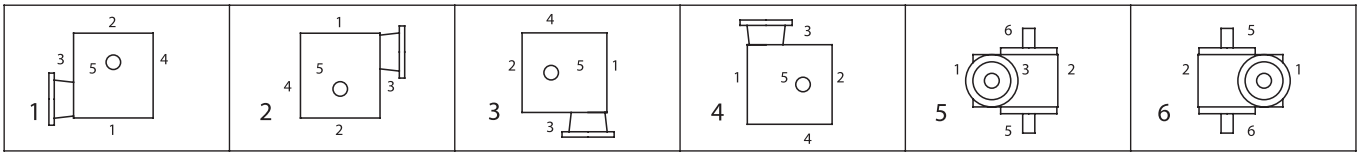

Bestellbeispiel / Example of Order

I Typ	Größe size	IV Übersetzung ratio	III Bauart model	V Befestigungss. Mounting Side	VI Einbaulage Mounting Config.	IV n2max	Ausführung Design
SLM	**063**	**10:1**	**B03**	**–**	**1**	**–**	**150 / 0000=Standard**

II Motorausführung motor design	Polzahl no. of poles	Zusatzausführung Additional features	Klemmenkastenlage (Getriebeseite) Position of terminal box (gearbox site)
DS 090	**– 4**	**/ 00**	**– 5**

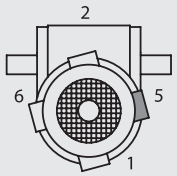

Typ SLM 080

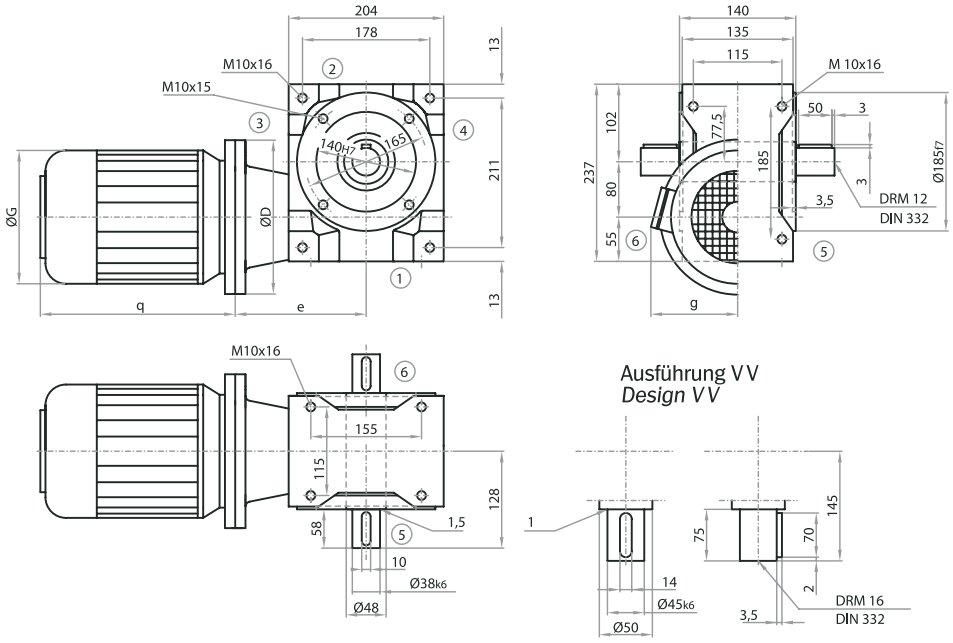

Achtung: Befestigungsgewindebohrungen im Gehäuse standardmäßig nur auf Seite 1 im Gehäuse und die Seiten 5 + 6 in den Deckeln. Weitere Gewindebohrungen auf Anfrage.

Note: *Mounting holes in the housing are provided as standard only on side 1 in the housing and on sides 5 + 6 in the covers. Further tapped holes are possible on request.*

Bauart / Model

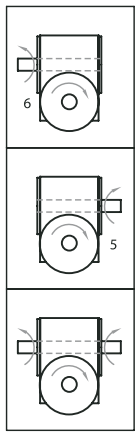

Hohlwellenausführung / *Hollow Shaft Design*

Standard

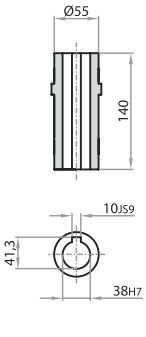

Ausführung HKW
Design HKW

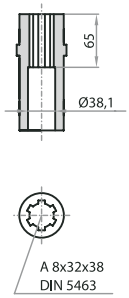

Ausführung HSD
Design HSD

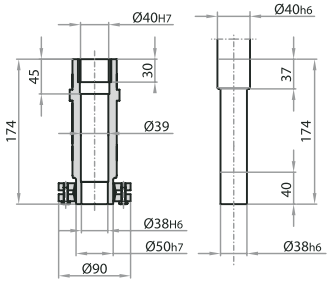

B00

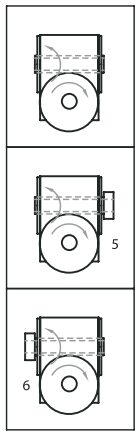

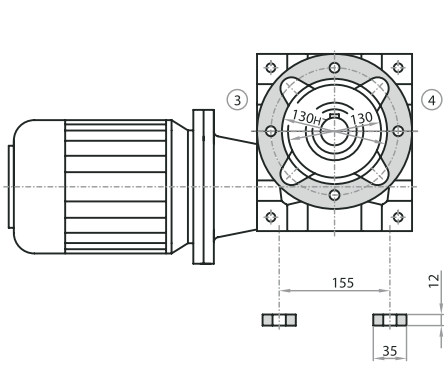

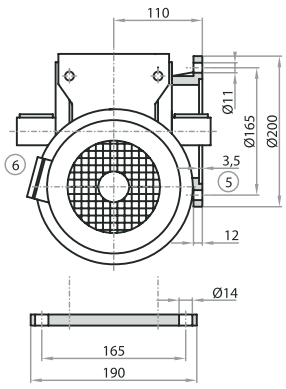

Anschraubflansch B5
(an Seite 5 oder 6)

Screw-on Flange B5
(on side 5 or 6)

Anschraubfussleisten
(für Seite 1, 2, 3 oder 4)

Screw-on Base Mounts
(on side 1, 2, 3 or 4)

F..

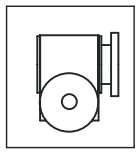

G..

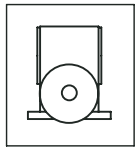

Motor Abmessungen / Motor Dimensions

*q1=Bremsmotoren / brake motors

Baugröße / size	D	G	g	q	q1*
080	160	170	126	234	245
090S	200	185	142	247	273
090L	200	185	142	272	298
100/112	200	210	155	301	348

IV Leistungen, Drehmomente / Power Ratings, Torque Ratings

* Wärmegrenzleistung P1Nt beachten! / *Do not exceed thermal efficiency limit P1Nt !*

P1 kW	n2 1/min	T Nm	T2N Nm	T2max Nm	Typ type	ilst iact	Motor	P1 kW	n2 1/min	T Nm	T2N Nm	T2max Nm	Typ type	ilst iact	Motor
0,25	8	176	304	510	SLM 080	82	080B-8	**1,5**	52	240	245	432	SLM 080	26,5	090L-4
0,37	11	196	304	510	SLM 080	82	080A-6		46	255	395	920	SLM 080	30	090L-4
	8	261	304	510	SLM 080	82	090S-8		46	274	399	725	SLM 080	20	100LA-6
0,55	17	229	284	480	SLM 080	53	080B-6		35	327	381	780	SLM 080	40	090L-4
	17	201	304	510	SLM 080	82	080A-4		31	370	465	920	SLM 080	30	100LA-6
	15	238	325	480	SLM 080	62	080B-6		23	486*	443	780	SLM 080	40	100LA-6
	13	287	294	480	SLM 080	53	090L-8		23	486*	530	920	SLM 080	30	112M-8
	11	310	352	480	SLM 080	62	090L-8	**2,2**	108	179	187	321	SLM 080	13	100LA-4
	11	291	304	510	SLM 080	82	080B-6		94	203	352	826	SLM 080	15	100LA-4
0,75	26	212	271	480	SLM 080	53	080B-4		71	263	344	725	SLM 080	20	100LA-4
	22	228	279	480	SLM 080	62	080B-4		63	297	415	826	SLM 080	15	112M-6
	17	316	501	780	SLM 080	40	100LA-8		47	367	395	920	SLM 080	30	100LA-4
	17	274	304	510	SLM 080	82	080B-4		47	393	399	725	SLM 080	20	112M-6
	17	312	284	480	SLM 080	53	090S-6	**3,0**	141	191	297	625	SLM 080	10	100LB-4
	15	325	325	480	SLM 080	62	090S-6		94	277	352	826	SLM 080	15	100LB-4
1,1	52	176	245	432	SLM 080	26,5	090S-4		71	359*	344	725	SLM 080	20	100LB-4
	46	187	395	920	SLM 080	30	090S-4	**4,0**	381	95,2	196	695	SLM 080	7,5	112M-2
	35	240	381	780	SLM 080	40	090S-4		286	126	197	625	SLM 080	10	112M-2
	34	263	256	432	SLM 080	26,5	090L-6		284	131	250	610	SLM 080	5	112M-4
	30	280	465	920	SLM 080	30	090L-6		284	129	250	610	SLM 080	5	112M-4
	26	311	271	480	SLM 080	53	090S-4		216	165	173	321	SLM 080	13,25	112M-2
	23	356	443	780	SLM 080	40	090L-6		189	192	289	695	SLM 080	7,5	112M-4
	23	356	530	920	SLM 080	30	100LB-8		142	253	297	625	SLM 080	10	112M-4
	17	464	501	780	SLM 080	40	100LB-8		95	366	352	826	SLM 080	15	112M-4

Massenträgheitsmomente und Getriebegewichte auf Anfrage.
Moments of Inertia and Gearbox weights on request

Radialkräfte / Radial Forces (N)

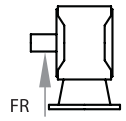

T2		n2 (1/min)					
Nm		› 200	125	75	50	30	10
‹ 430		3300	3750	4500	5300	6300	7600
› 430		2640	3000	3600	4240	5040	6080

Weitere Erläuterungen und verstärkte Lagerungen siehe Allgemeines / *For more information and data on reinforced bearings, refer to general information.*
Axialkräfte FA = 50% der Radialkräfte - siehe Allgemeines / *Axial forces FA = 50% of radial forces - refer to general information.*

Massenträgheitsmomente und Getriebegewichte auf Anfrage. Moments of Inertia and Gearbox weights on request

V Befestigungsseite / Mounting Side

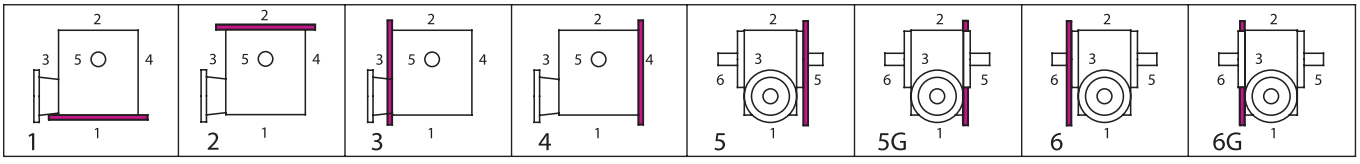

VI Einbaulagen (unten liegende Getriebeseite) / Mounting Configuration (downward-facing side)

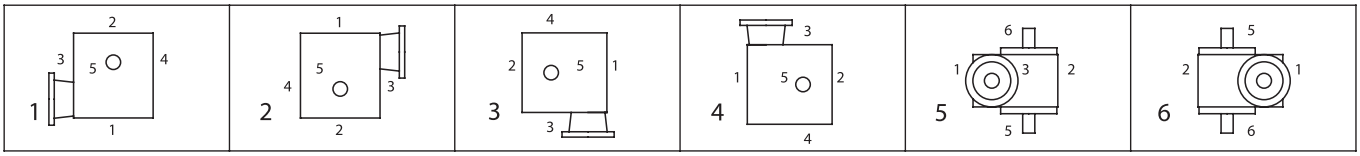

Bestellbeispiel / Example of Order

I Typ	Größe size	IV Übersetzung ratio	III Bauart model	V Befestigungss. Mounting Side	VI Einbaulage Mounting Config.	IV n2max	Ausführung Design
SLM	**080**	**10:1**	**B03**	**–** **1**	**.** **1**	**–**	**150 / 0000=Standard**

II Motorausführung motor design	Polzahl no. of poles	Zusatzausführung Additional features	Klemmenkastenlage (Getriebeseite) Position of terminal box (gearbox site)
DS 090	**– 4**	**/ 00**	**– 5**

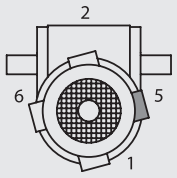

Typ SLM 100

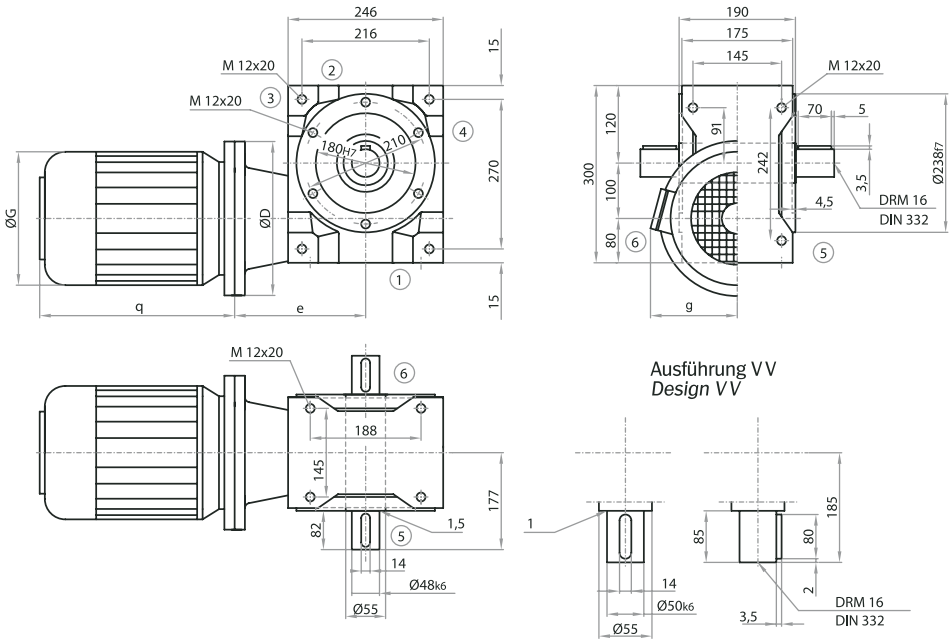

Achtung: Befestigungsgewindebohrungen im Gehäuse standardmäßig nur auf Seite 1 im Gehäuse und die Seiten 5 + 6 in den Deckeln. Weitere Gewindebohrungen auf Anfrage.

Note: *Mounting holes in the housing are provided as standard only on side 1 in the housing and on sides 5 + 6 in the covers. Further tapped holes are possible on request.*

Bauart / Model

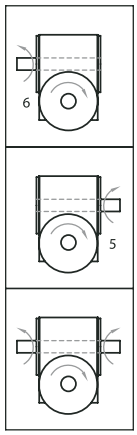

Hohlwellenausführung / *Hollow Shaft Design*

Standard

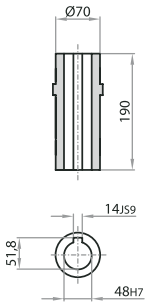

Ausführung HKW
Design HKW

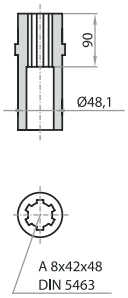

Ausführung HSD
Design HSD

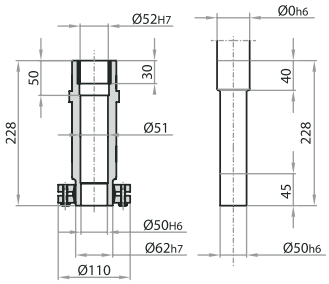

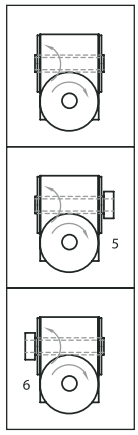

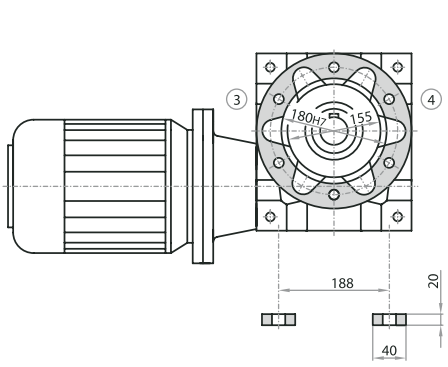

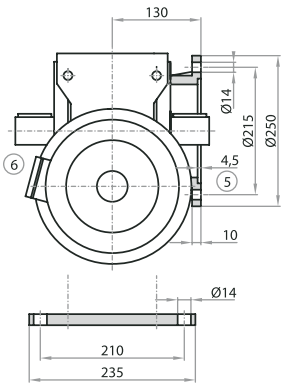

Anschraubflansch B5
(an Seite 5 oder 6)

Screw-on Flange B5
(on side 5 or 6)

Anschraubfussleisten
(für Seite 1, 2, 3 oder 4)

Screw-on Base Mounts
(on side 1, 2, 3 or 4)

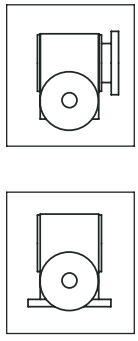

Motor Abmessungen / Motor Dimensions

*q1=Bremsmotoren / brake motors

Baugröße / size	D	G	g	q	q1*
090S	200	185	142	247	273
090L	200	185	142	272	298
100/112	250	210	155	301	348
132S	300	260	200	390	428
132M	300	260	200	416	454

IV Leistungen, Drehmomente / Power Ratings, Torque Ratings

* Wärmegrenzleistung P1Nt beachten! / *Do not exceed thermal efficiency limit P1Nt !*

P1 kW	n2 1/min	T Nm	T2N Nm	T2max Nm	Typ type	ilst iact	Motor
0,75	18	295	704	1080	SLM 100	52	090S-6
	14	348	886	1040	SLM 100	63	090S-6
	13	397	728	1080	SLM 100	52	100LA-8
	11	404	599	1000	SLM 100	82	090S-6
	11	423	886	1040	SLM 100	63	100LA-8
	8	546	599	1000	SLM 100	82	100LA-8
1,1	27	300	670	1080	SLM 100	52	090S-4
	22	334	817	1040	SLM 100	63	090S-4
	18	432	704	1080	SLM 100	52	090L-6
	17	408	599	1000	SLM 100	82	090S-4
	14	510	886	1040	SLM 100	63	090L-6
	13	582	728	1080	SLM 100	52	100LB-8
	11	621	886	1040	SLM 100	63	100LB-8
	11	592	599	1000	SLM 100	82	090L-6
1,5	53	235	605	980	SLM 100	26	090L-4
	35	348	634	980	SLM 100	26	100LA-6
	27	409	670	1080	SLM 100	52	090L-4
	23	486	950	1765	SLM 100	30	112M-8
	23	486	933	1582	SLM 100	40	100LA-6
	22	456	817	1040	SLM 100	63	090L-4
	18	605	1025	1582	SLM 100	40	112M-8
	18	589	704	1080	SLM 100	52	100LA-6
	17	556	599	1000	SLM 100	82	090L-4
	15	649*	886	1040	SLM 100	63	100LA-6
	13	793	728	1080	SLM 100	52	112M-8
	11	847	886	1040	SLM 100	63	112M-8
2,2	54	339	605	980	SLM 100	26	100LA-4
	47	367	748	1765	SLM 100	30	100LA-4
	36	496	634	980	SLM 100	26	112M-6
	35	480	817	1582	SLM 100	40	100LA-4
	31	542	825	1765	SLM 100	30	112M-6
	27	599	670	1080	SLM 100	52	100LA-4
	24	683	933	1582	SLM 100	40	112M-6
	24	683	950	1765	SLM 100	30	132SB-8
	22	669	817	1040	SLM 100	63	100LA-4
	18	887	1025	1582	SLM 100	40	132SB-8
	15	953	886	1040	SLM 100	63	112M-6
3,0	127	212	743	1360	SLM 100	7,5	132SB-6
	108	244	464	736	SLM 100	13	100LB-4
3,0	71	359	778	1440	SLM 100	20	100LB-4
	63	405	817	1610	SLM 100	15	132SB-6
	54	462	605	980	SLM 100	26	100LB-4
	47	500*	748	1765	SLM 100	30	100LB-4
	37	658	634	980	SLM 100	26	132SB-6
	35	655*	817	1582	SLM 100	40	100LB-4
	24	931*	950	1765	SLM 100	30	132MB-8
	24	931*	933	1582	SLM 100	40	132SB-6
4,0	127	283	743	1360	SLM 100	7,5	132MA-6
	109	322	464	736	SLM 100	13	112M-4
	95	362	715	1610	SLM 100	15	112M-4
	71	479	778	1440	SLM 100	20	112M-4
	63	540*	817	1610	SLM 100	15	132MA-6
	55	604*	605	980	SLM 100	26	112M-4
	47	666*	748	1765	SLM 100	30	112M-4
	36	849*	817	1582	SLM 100	40	112M-4
5,5	580	87	450	1190	SLM 100	5	132SA-2
	387	128	211	1360	SLM 100	7,5	132SA-2
	290	170	555	1090	SLM 100	10	132SA-2
	286	176	590	1190	SLM 100	5	132SB-4
	223	217	427	736	SLM 100	13	132SA-2
	191	259	650	1360	SLM 100	7,5	132SB-4
	143	345	703	1090	SLM 100	10	132SB-4
	127	389	743	1360	SLM 100	7,5	132MB-6
	110	439	464	736	SLM 100	13	132SB-4
	95	497*	715	1610	SLM 100	15	132SB-4
	72	649*	778	1440	SLM 100	20	132SB-4
	63	742*	817	1610	SLM 100	15	132MB-6
7,5	580	119	450	1190	SLM 100	5	132SB-2
	387	174	513	1360	SLM 100	7,5	132SB-2
	290	232	555	1090	SLM 100	10	132SB-2
	286	240	590	1190	SLM 100	5	132MB-4
	223	296	427	736	SLM 100	13	132SB-2
	143	471	703	1090	SLM 100	10	132MB-4
	95	679	715	1610	SLM 100	15	132MB-4
9,0	582	142	450	1190	SLM 100	5	132MA-2
	388	208	513	1360	SLM 100	7,5	132MA-2
	291	278*	555	1090	SLM 100	10	132MA-2
	224	353*	427	736	SLM 100	13	132MA-2

Radialkräfte / Radial Forces (N)

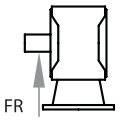

T2	n2 (1/min)					
Nm	› 200	125	75	50	30	10
‹ 800	3650	4000	4750	5600	6700	9500
› 800	2920	3200	3800	4480	5360	7600

Weitere Erläuterungen und verstärkte Lagerungen siehe Allgemeines / *For more information and data on reinforced bearings, refer to general information.*
Axialkräfte FA = 50% der Radialkräfte - siehe Allgemeines / *Axial forces FA = 50% of radial forces - refer to general information.*

Massenträgheitsmomente und Getriebegewichte auf Anfrage. Moments of Inertia and Gearbox weights on request

V Befestigungsseite / Mounting Side

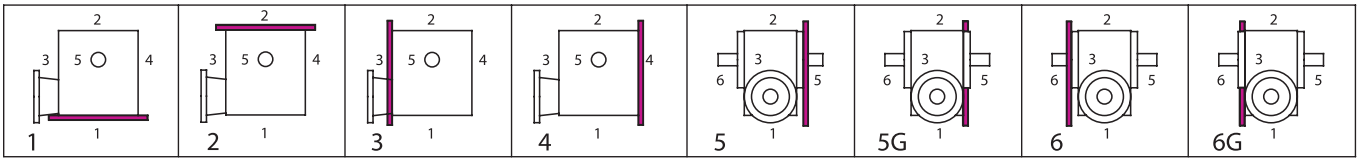

VI Einbaulagen (unten liegende Getriebeseite) / Mounting Configuration (downward-facing side)

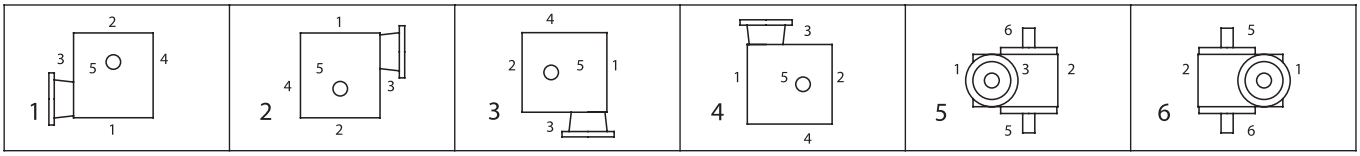

Bestellbeispiel / Example of Order

I Typ	Größe size	IV Übersetzung ratio	III Bauart model	V Befestigungss. Mounting Side	VI Einbaulage Mounting Config.	IV n2max	Ausführung Design
SLM	**100**	**10:1**	**B03**	**–**	**1**	**. 1 –**	**150 / 0000=Standard**

II Motorausführung motor design	Polzahl no. of poles	Zusatzausführung Additional features	Klemmenkastenlage (Getriebeseite) Position of terminal box (gearbox site)
DS 100 LA	**– 4**	**/ 00**	**– 5**

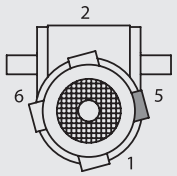

Typ SLM 125

Bauart / Model

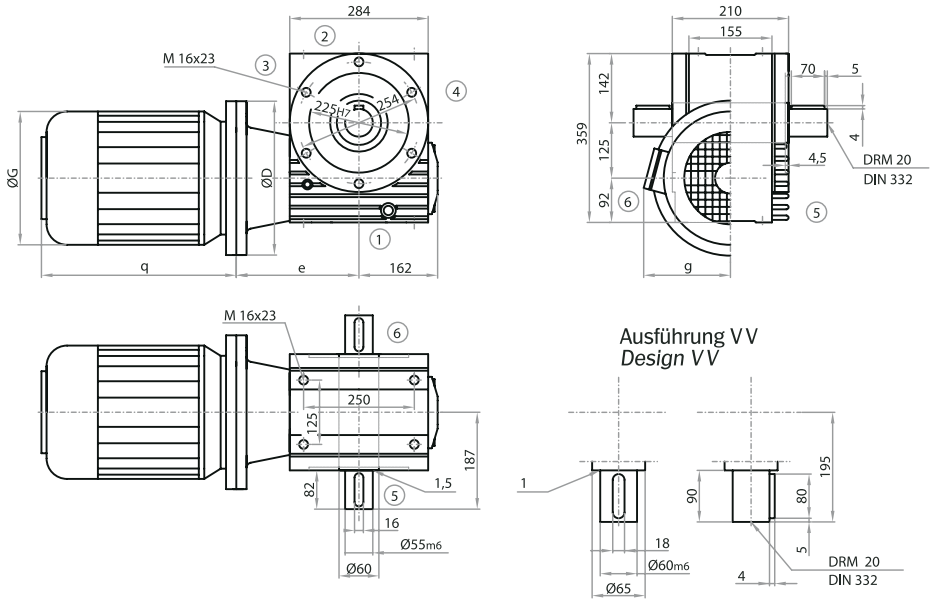

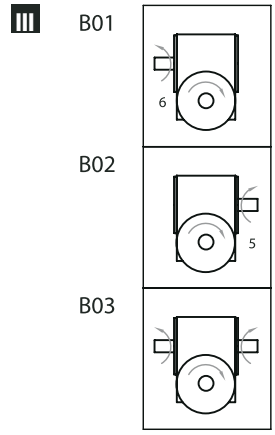

Achtung: Befestigungsgewindebohrungen im Gehäuse standardmäßig nur auf Seite 1 + 2 im Gehäuse und die Seiten 5 + 6 in den Deckeln. Weitere Gewindebohrungen auf Anfrage.

Note: *Mounting holes in the housing are provided as standard only on sides 1 + 2 in the housing and on sides 5 + 6 in the covers. Further tapped holes are possible on request.*

Hohlwellenausführung / *Hollow Shaft Design*

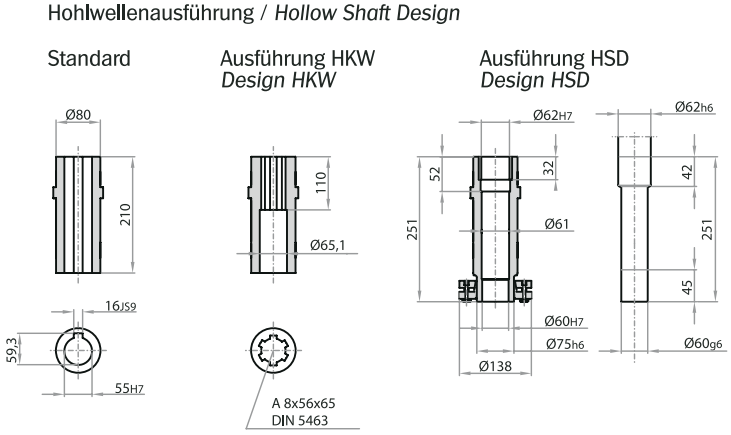

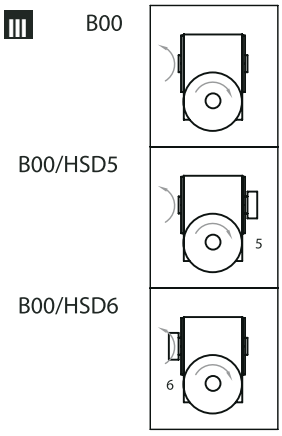

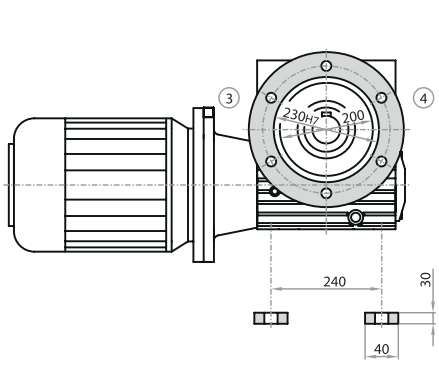

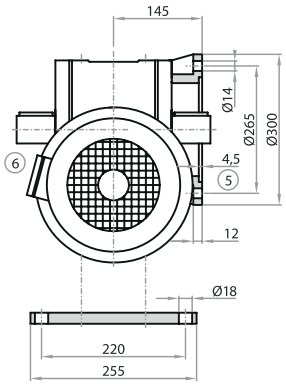

Anschraubflansch B5
(an Seite 5 oder 6)

Screw-on Flange B5
(on side 5 or 6)

Anschraubfussleisten
(für Seite 1 oder 2)

Screw-on Base Mounts
(on side 1 or 2)

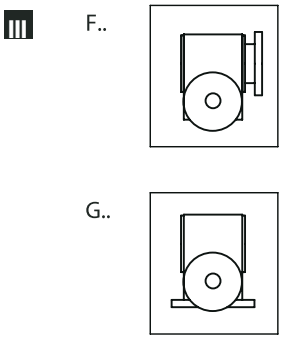

Motor Abmessungen / Motor Dimensions

*q1=Bremsmotoren / brake motors

Baugröße / size	D	G	g	q	q1*
090S	200	185	142	247	273
090L	200	185	142	272	298
100/112	250	210	155	301	348
132S	300	260	200	390	428
132M	300	260	200	416	454
160	350	320	245	540	

IV Leistungen, Drehmomente / Power Ratings, Torque Ratings

* Wärmegrenzleistung P1Nt beachten! / *Do not exceed thermal efficiency limit P1Nt !*

P1 kW	n2 1/min	T Nm	T2N Nm	T2max Nm	Typ type	ilst iact	Motor
1,5	15	678	1421	2010	SLM 125	62	100LA-6
	13	826	1230	1810	SLM 125	52	112M-8
	11	860	1167	1950	SLM 125	83	100LA-6
	8	1146	1167	1950	SLM 125	83	112M-8
2,2	24	709	1690	2270	SLM 125	29	132SB-8
	24	718	1470	2320	SLM 125	40	112M-6
	23	658	1243	2010	SLM 125	62	100LA-4
	18	910	1690	2320	SLM 125	40	132SB-8
	18	887	1189	1810	SLM 125	52	112M-6
	17	828	1167	1950	SLM 125	83	100LA-4
	15	995	1421	2010	SLM 125	62	112M-6
	14	1126	1230	1810	SLM 125	52	132SB-8
	11	1261	1167	1950	SLM 125	83	112M-6
	11	1318	1562	2010	SLM 125	62	132SB-8
3,0	49	479	1134	2270	SLM 125	29	100LB-4
	37	666	1062	1630	SLM 125	26	132SB-6
	35	655	1242	2320	SLM 125	40	100LB-4
	33	712	1448	2270	SLM 125	29	132SB-6
	27	817	1132	1810	SLM 125	52	100LB-4
	24	979	1470	2320	SLM 125	40	132SB-6
	24	967	1690	2270	SLM 125	29	132MB-8
	23	897*	1243	2010	SLM 125	62	100LB-4
	18	1210	1189	1810	SLM 125	52	132SB-6
	18	1242	1690	2320	SLM 125	40	132MB-8
	17	1129*	1167	1950	SLM 125	83	100LB-4
	15	1356*	1421	2010	SLM 125	62	132SB-6
4,0	63	546	1290	2250	SLM 125	15	132MA-6
	55	604	1012	1630	SLM 125	26	112M-4
	49	639	1134	2270	SLM 125	29	112M-4
	48	708	1352	2392	SLM 125	20	132MA-6
	37	888	1062	1630	SLM 125	26	132MA-6
	36	849	1242	2320	SLM 125	40	112M-4
	33	949*	1448	2270	SLM 125	29	132MA-6
	27	1089	1132	1810	SLM 125	52	112M-4
	24	1305*	1470	2320	SLM 125	40	132MA-6
	24	1289*	1690	2270	SLM 125	29	160MA-8
	23	1196*	1243	2010	SLM 125	62	112M-4
	18	1655*	1690	2320	SLM 125	40	160MA-8

P1 kW	n2 1/min	T Nm	T2N Nm	T2max Nm	Typ type	ilst iact	Motor
5,5	95	498	1084	2250	SLM 125	15	132SB-4
	72	649	1183	2392	SLM 125	20	132SB-4
	63	750	1290	2250	SLM 125	15	132MB-6
	55	831	1012	1630	SLM 125	26	132SB-4
	49	879	1134	2270	SLM 125	29	132SB-4
	36	1167	1242	2320	SLM 125	40	132SB-4
	33	1305	1448	2270	SLM 125	29	132MB-6
	25	1702	1690	2270	SLM 125	29	160LA-8
7,5	197	345	986	2250	SLM 125	7,25	132MB-4
	143	471	1069	2250	SLM 125	10	132MB-4
	132	516	2051	4450	SLM 125	7,25	160MB-6
	110	599	763	1190	SLM 125	13	132MB-4
	95	679	1084	2250	SLM 125	15	132MB-4
	72	885	1183	2392	SLM 125	20	132MB-4
	64	1007	1290	2250	SLM 125	15	160MB-6
	49	1199	1134	2270	SLM 125	29	132MB-4
9,0	401	204	783	2250	SLM 125	7,25	132MA-2
	296	279	895	2250	SLM 125	4,83	132MC-4
	291	278	850	2250	SLM 125	10	132MA-2
	224	357	700	1190	SLM 125	13	132MA-2
	197	415	986	2250	SLM 125	7,25	132MC-4
	143	565	1069	2250	SLM 125	10	132MC-4
	110	719	763	1190	SLM 125	13	132MC-4
	72	1062*	1183	2392	SLM 125	20	132MC-4
11,0	602	168	626	2250	SLM 125	4,83	160MA-2
	401	249	26	2250	SLM 125	7,25	160MA-2
	303	333	895	2250	SLM 125	4,83	160MB-4
	291	339	850	2250	SLM 125	10	160MA-2
	224	436	700	1190	SLM 125	13	160MA-2
	202	494	986	2250	SLM 125	7,25	160MB-4
	147	672*	1069	2250	SLM 125	10	160MB-4
	132	756*	1127	2250	SLM 125	7,25	160LA-6
15,0	607	227	626	2250	SLM 125	4,83	160MB-2
	404	339*	783	2250	SLM 125	7,25	160MB-2
	303	454*	895	2250	SLM 125	4,83	160LA-4
	293	460*	850	2250	SLM 125	10	160MB-2
	225	592*	700	1190	SLM 125	13	160MB-2
	202	674*	986	2250	SLM 125	7,25	160LA-4

Radialkräfte / Radial Forces (N)

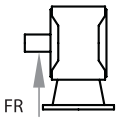

T2	n2 (1/min)					
Nm	› 200	125	75	50	30	10
‹ 1300	4700	5300	6300	7500	9000	11000
› 1300	3760	4240	5040	6000	7200	8800

Weitere Erläuterungen und verstärkte Lagerungen siehe Allgemeines / *For more information and data on reinforced bearings, refer to general information.*
Axialkräfte FA = 50% der Radialkräfte - siehe Allgemeines / *Axial forces FA = 50% of radial forces - refer to general information.*

Massenträgheitsmomente und Getriebegewichte auf Anfrage. Moments of Inertia and Gearbox weights on request

V Befestigungsseite / Mounting Side

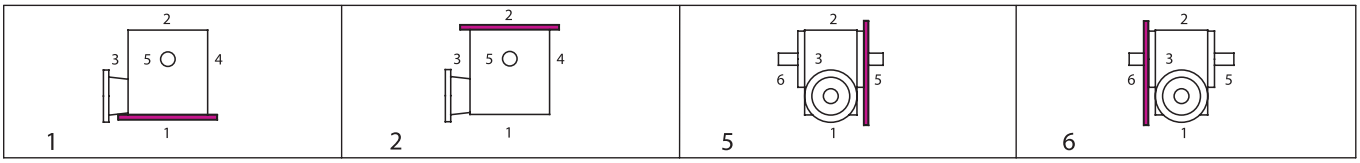

VI Einbaulagen (unten liegende Getriebeseite) / Mounting Configuration (downward-facing side)

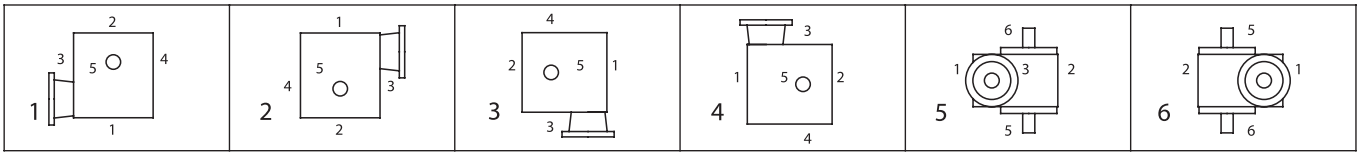

Bestellbeispiel / Example of Order

I Typ	Größe size	IV Übersetzung ratio	III Bauart model	V Befestigungss. Mounting Side	VI Einbaulage Mounting Config.	IV n2max	Ausführung Design
SLM	**125**	**10:1**	**B03**	**–**	**1**	**. 1 –**	**150 / 0000=Standard**

II Motorausführung motor design	Polzahl no. of poles	Zusatzausführung Additional features	Klemmenkastenlage (Getriebeseite) Position of terminal box (gearbox site)
DS 100 LA	**– 4**	**/ 00**	**– 5**

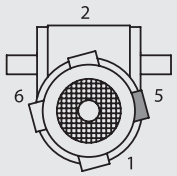

Typ SLM 160

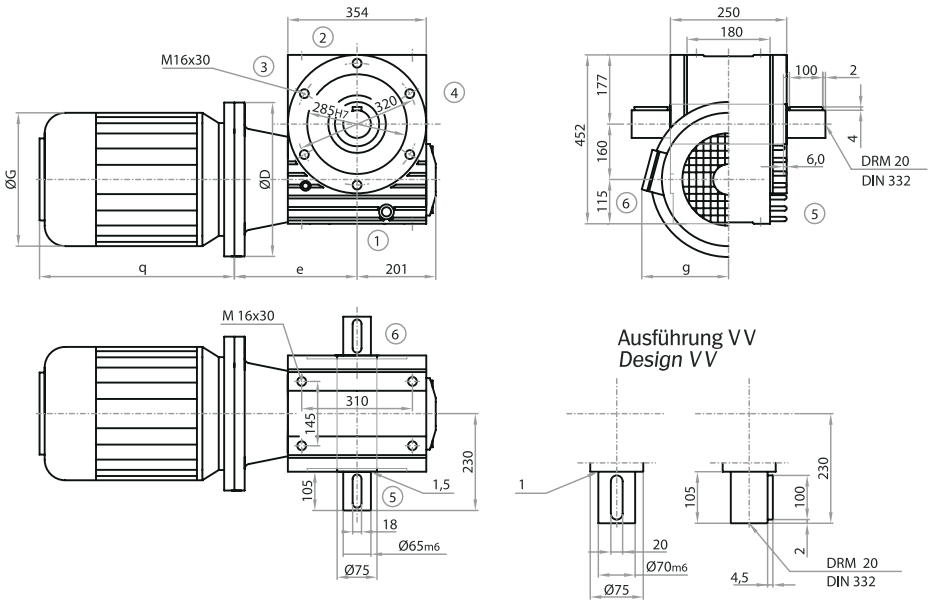

Achtung: Befestigungsgewindebohrungen im Gehäuse standardmäßig nur auf Seite 1 + 2 im Gehäuse und die Seiten 5 + 6 in den Deckeln. Weitere Gewindebohrungen auf Anfrage.

Note: *Mounting holes in the housing are provided as standard only on sides 1 + 2 in the housing and on sides 5 + 6 in the covers. Further tapped holes are possible on request.*

Bauart / Model

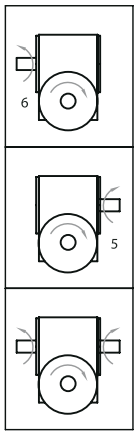

Hohlwellenausführung / *Hollow Shaft Design*

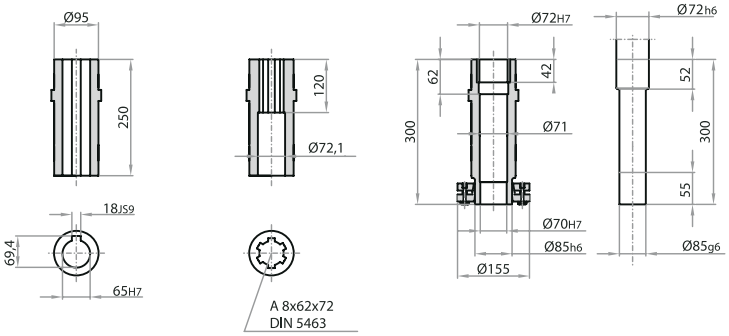

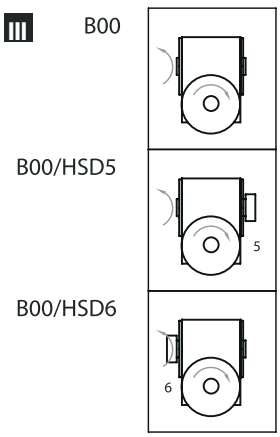

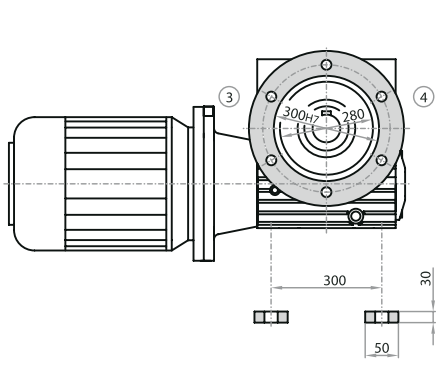

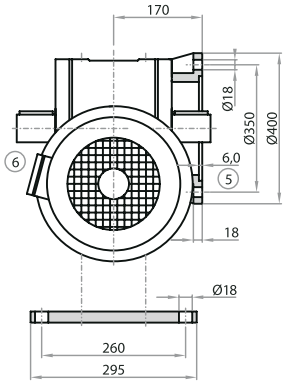

Anschraubflansch B5
(an Seite 5 oder 6)

Screw-on Flange B5
(on side 5 or 6)

Anschraubfussleisten
(für Seite 1 oder 2)

Screw-on Base Mounts
(on side 1 or 2)

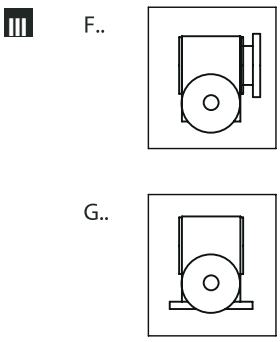

Motor Abmessungen / Motor Dimensions

*q1=Bremsmotoren / brake motors

Baugröße / size	D	G	g	q	q1*
112	250	210	155	301	348
132S	300	260	200	390	428
132M	300	260	200	416	454
160	350	320	245	540	
180	350	320	245	580	

IV Leistungen, Drehmomente / Power Ratings, Torque Ratings

* Wärmegrenzleistung P1Nt beachten! / *Do not exceed thermal efficiency limit P1Nt !*

P1 kW	n2 1/min	T Nm	T2N Nm	T2max Nm	Typ type	ilst iact	Motor
3,0	22	977	2266	3900	SLM 160	63	100LB-4
	18	1273	2494	3700	SLM 160	54	132SB-6
	17	1213	2347	4050	SLM 160	84	100LB-4
	15	1413	2591	3900	SLM 160	63	132SB-6
	13	1719	2582	3700	SLM 160	54	132MB-8
	11	1823	2347	4050	SLM 160	84	132SB-6
	8	2471	2347	4050	SLM 160	84	132MB-8
4,0	32	1003	2678	4500	SLM 160	30	132MA-6
	26	1190	2372	3700	SLM 160	54	112M-4
	24	1305	2735	5120	SLM 160	40	132MA-6
	23	1246	2266	3900	SLM 160	63	112M-4
	18	1698	2494	3700	SLM 160	54	132MA-6
	17	1618	2347	4050	SLM 160	84	112M-4
	15	1885	2591	3900	SLM 160	63	132MA-6
	13	2292	2582	3700	SLM 160	54	160MA-8
	11	2535	2848	3900	SLM 160	63	160MA-8
	11	2431	2347	4050	SLM 160	84	132MA-6
5,5	48	919	2170	4500	SLM 160	30	132SB-4
	36	1211	2267	5120	SLM 160	40	132SB-4
	35	1321	2231	3345	SLM 160	27	132MB-6
	32	1379	2678	4500	SLM 160	30	132MB-6
	26	1636	2372	3700	SLM 160	54	132SB-4
	24	1795	2735	5120	SLM 160	40	132MB-6
	23	1713	2266	3900	SLM 160	63	132SB-4
	18	2364	3190	5120	SLM 160	40	160LA-8
	18	2334	2494	3700	SLM 160	54	132MB-6
	17	2225	2347	4050	SLM 160	84	132SB-4
	15	2591	2591	3900	SLM 160	63	132MB-6
7,5	95	694	1970	4550	SLM 160	15	132MB-4
	72	895	2158	5050	SLM 160	20	132MB-4
	64	1030	2386	4550	SLM 160	15	160MB-6
	53	1203	2124	3345	SLM 160	27	132MB-4
	48	1253	2170	4500	SLM 160	30	132MB-4
	36	1651*	2267	5120	SLM 160	40	132MB-4
	32	1880*	2678	4500	SLM 160	30	160MB-6
	26	2231*	2372	3700	SLM 160	54	132MB-4
	24	2447*	2735	5120	SLM 160	40	160MB-6
	23	2336*	2266	3900	SLM 160	63	132MB-4
	18	3223	3190	5120	SLM 160	40	160LB-8
9,0	95	832	1970	4550	SLM 160	15	132MC-4
	72	1074	2158	5050	SLM 160	20	132MC-4
	53	1443	2124	3345	SLM 160	27	132MC-4
	48	1504*	2170	4500	SLM 160	30	132MC-4
	36	1982*	2267	5120	SLM 160	40	132MC-4
11,0	147	679	1951	4780	SLM 160	10	160MB-4
	128	788	2051	4450	SLM 160	7,5	160LA-6
	109	906	1600	2410	SLM 160	13,5	160MB-4
	98	986	1970	4550	SLM 160	15	160MB-4
	73	1295	2158	5050	SLM 160	20	160MB-4
	64	1510	2386	4550	SLM 160	15	160LA-6
	54	1731*	2124	3345	SLM 160	27	160MB-4
	49	1801*	2170	4500	SLM 160	30	160MB-4
	48	1970*	2467	5050	SLM 160	20	160LA-6
	32	2758*	2678	4500	SLM 160	30	160LA-6
15,0	391	348	996	4450	SLM 160	7,5	160MB-2
	293	474	1640	4450	SLM 160	5	160LA-4
	293	465	1550	4780	SLM 160	10	160MB-2
	217	621	1466	2410	SLM 160	13,5	160MB-2
	195	698	1793	4450	SLM 160	7,5	160LA-4
	147	926	1951	4780	SLM 160	10	160LA-4
	129	1066	2051	4450	SLM 160	7,5	180L-6
	109	1235	1600	2410	SLM 160	13,5	160LA-4
	98	1345*	1970	4550	SLM 160	15	160LA-4
	73	1766*	2158	5050	SLM 160	20	160LA-4
	65	2028*	2386	4550	SLM 160	15	180L-6
18,5	392	428	996	4450	SLM 160	7,5	160L-2
	294	583	1640	4450	SLM 160	5	180M-4
	294	571	1550	4780	SLM 160	10	160L-2
	218	762	1466	2410	SLM 160	13,5	160L-2
	196	856	1793	4450	SLM 160	7,5	180M-4
	147	1142	1951	4780	SLM 160	10	180M-4
	109	1524*	1600	2410	SLM 160	13,5	180M-4
	98	1659*	1970	4550	SLM 160	15	180M-4
	74	2149*	2158	5050	SLM 160	20	180M-4
22,0	294	693	1640	4450	SLM 160	5	180L-4
	196	1018	1793	4450	SLM 160	7,5	180L-4
	147	1358*	1951	4780	SLM 160	10	180L-4
	98	1972*	1970	4550	SLM 160	15	180L-4

Radialkräfte / Radial Forces (N)

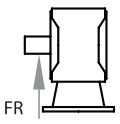

T2	n2 (1/min)					
Nm	› 200	125	75	50	30	10
‹ 2300	5600	6800	7600	8600	10200	13600
› 2300	4670	5670	6330	7170	8500	11300

Weitere Erläuterungen und verstärkte Lagerungen siehe Allgemeines / *For more information and data on reinforced bearings, refer to general information.*
Axialkräfte FA = 50% der Radialkräfte - siehe Allgemeines / *Axial forces FA = 50% of radial forces - refer to general information.*

Massenträgheitsmomente und Getriebegewichte auf Anfrage. Moments of Inertia and Gearbox weights on request

V Befestigungsseite / Mounting Side

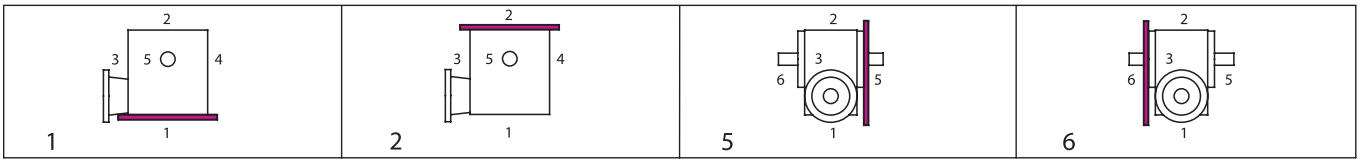

VI Einbaulagen (unten liegende Getriebeseite) / Mounting Configuration (downward-facing side)

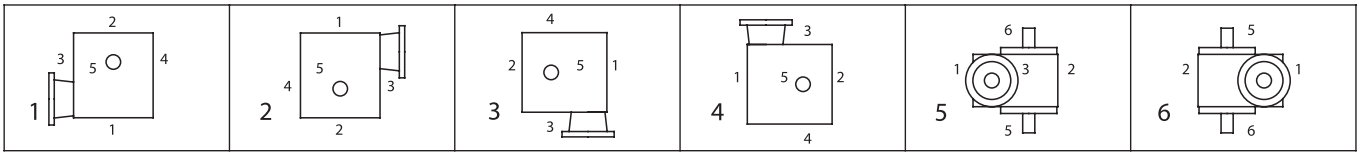

Bestellbeispiel / Example of Order

I Typ	Größe size	IV Übersetzung ratio	III Bauart model	V Befestigungss. Mounting Side	VI Einbaulage Mounting Config.	IV n2max	Ausführung Design
SLM	**160**	**10:1**	**B03**	**–**	**1**	**.**	**1** – **150 / 0000=Standard**

II Motorausführung motor design	Polzahl no. of poles	Zusatzausführung Additional features	Klemmenkastenlage (Getriebeseite) Position of terminal box (gearbox site)
DS 132 S	**– 4**	**/ 00**	**– 5**

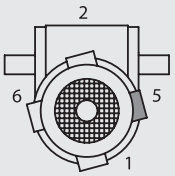

Typ SLM 200

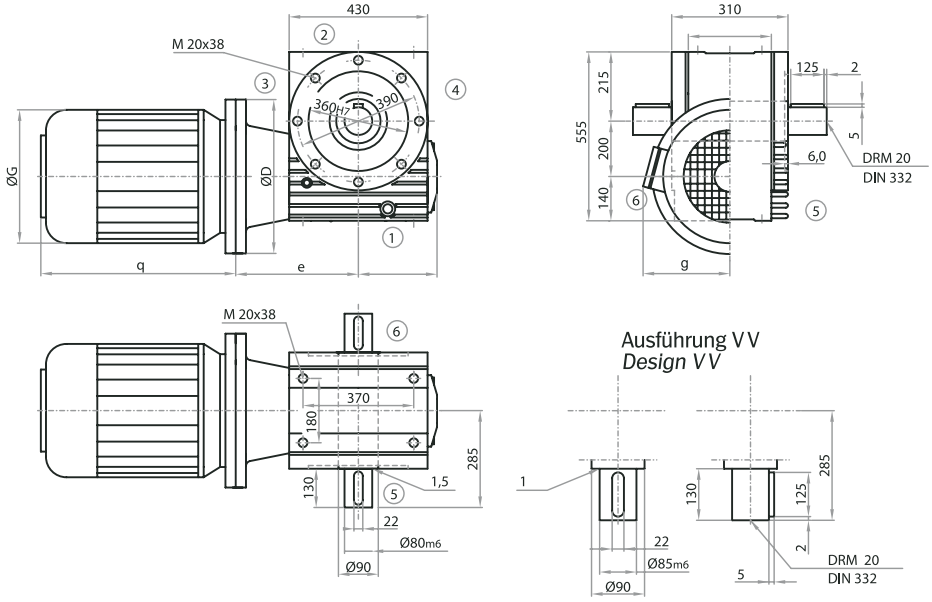

Achtung: Befestigungsgewindebohrungen im Gehäuse standardmäßig nur auf Seite 1 + 2 im Gehäuse und die Seiten 5 + 6 in den Deckeln. Weitere Gewindebohrungen auf Anfrage.

Note: *Mounting holes in the housing are provided as standard only on sides 1 + 2 in the housing and on sides 5 + 6 in the covers. Further tapped holes are possible on request.*

Bauart / Model

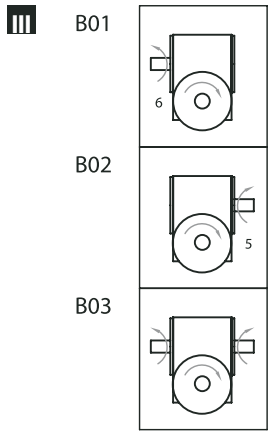

Hohlwellenausführung / *Hollow Shaft Design*

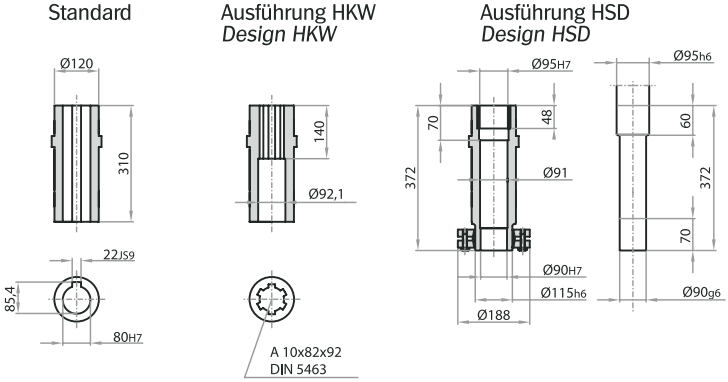

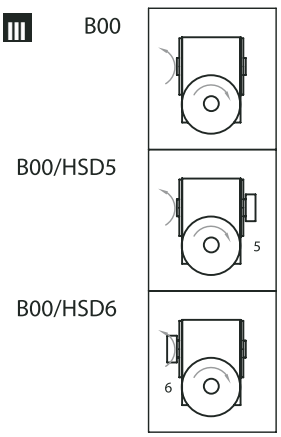

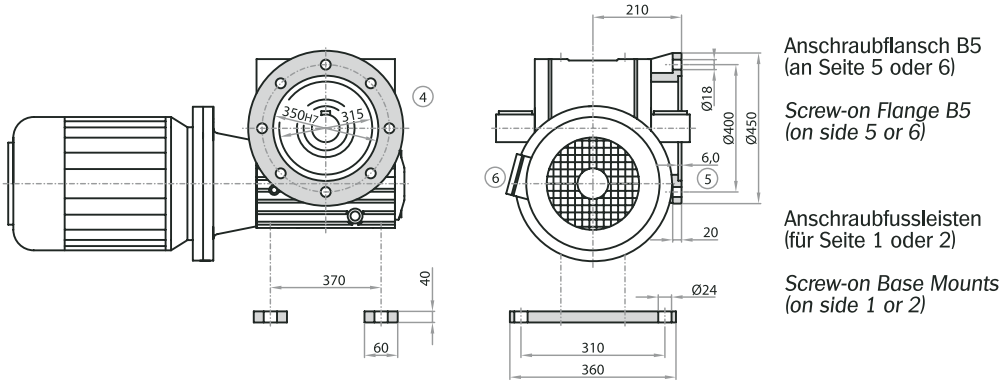

Anschraubflansch B5
(an Seite 5 oder 6)

Screw-on Flange B5
(on side 5 or 6)

Anschraubfussleisten
(für Seite 1 oder 2)

Screw-on Base Mounts
(on side 1 or 2)

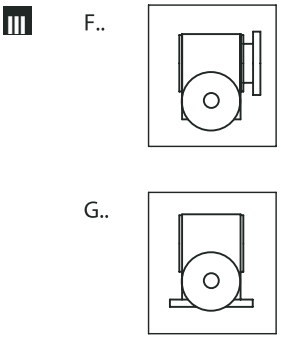

Motor Abmessungen / Motor Dimensions

*q1=Bremsmotoren / brake motors

Baugröße / size	D	G	g	q	q1*
132S	300	260	200	390	428
132M	300	260	200	416	454
160	350	320	245	540	
180	350	320	245	580	
200	400	360	275	640	

IV Leistungen, Drehmomente / Power Ratings, Torque Ratings

* Wärmegrenzleistung P1Nt beachten! / *Do not exceed thermal efficiency limit P1Nt !*

P1 kW	n2 1/min	T Nm	T2N Nm	T2max Nm	Typ type	ilst iact	Motor
4,0	11	2605	4343	6800	SLM 200	83	132MA-6
	9	3098	4675	6800	SLM 200	83	160MA-8
5,5	23	1758	2569	7000	SLM 200	63	132SB-4
	17	2317	3797	6800	SLM 200	83	132SB-4
	15	2696	4081	7000	SLM 200	63	132MB-6
	13	3313	5200	7500	SLM 200	53	160LA-8
	11	3581	4343	6800	SLM 200	83	132MB-6
	11	3629	4488	7000	SLM 200	63	160LA-8
	9	4260	4675	6800	SLM 200	83	160LA-8
7,5	48	1283	3900	10500	SLM 200	30	132MB-4
	36	1671	3860	9800	SLM 200	40	132MB-4
	32	1925	4862	10500	SLM 200	30	160MB-6
	27	2175	3870	7500	SLM 200	53	132MB-4
	24	2567	5790	10500	SLM 200	30	160LB-8
	24	2537	4761	9800	SLM 200	40	160MB-6
	23	2398	2569	7000	SLM 200	63	132MB-4
	18	3343	5620	9800	SLM 200	40	160LB-8
	18	3303	4701	7500	SLM 200	53	160MB-6
	17	3160*	3797	6800	SLM 200	83	132MB-4
	15	3677*	4081	7000	SLM 200	63	160MB-6
	14	4195	5200	7500	SLM 200	53	160LB-8
9,0	48	1540	3900	10500	SLM 200	30	132MC-4
	36	2006	3860	9800	SLM 200	40	132MC-4
	27	2610	3870	7500	SLM 200	53	132MC-4
	23	2877*	2569	7000	SLM 200	63	132MC-4
	17	3797*	3797	6800	SLM 200	83	132MC-4
11,0	49	1844	3900	10500	SLM 200	30	160MB-4
	48	2014	4241	10000	SLM 200	20	160LA-6
	37	2385	3860	9800	SLM 200	40	160MB-4
	36	2626	4190	6790	SLM 200	26,5	160LA-6
	32	2823	4862	10500	SLM 200	30	160LA-6
	28	3077*	3870	7500	SLM 200	53	160MB-4
	24	3720*	4761	9800	SLM 200	40	160LA-6
	24	3764	5790	10500	SLM 200	30	180L-8
	23	3517*	2569	7000	SLM 200	63	160MB-4
	18	4902*	5620	9800	SLM 200	40	180L-8

P1 kW	n2 1/min	T Nm	T2N Nm	T2max Nm	Typ type	ilst iact	Motor
11,0	18	4844*	4701	7500	SLM 200	53	160LA-6
15,0	98	1345	3450	10500	SLM 200	15	160LA-4
	73	1786	3430	10000	SLM 200	20	160LA-4
	65	2050	4308	10500	SLM 200	15	180L-6
	55	2344	3612	6790	SLM 200	26,5	160LA-4
	49	2514*	3900	10500	SLM 200	30	160LA-4
	49	2690	4241	10000	SLM 200	20	180L-6
	37	3485*	4190	6790	SLM 200	26,5	180L-6
	37	3252*	3860	9800	SLM 200	40	160LA-4
	32	3850*	4862	10500	SLM 200	30	180L-6
	24	5133*	5790	10500	SLM 200	30	200LB-8
18,5	130	1305	3485	9800	SLM 200	7,5	200LA-6
	111	1512	3265	5396	SLM 200	13,25	180M-4
	98	1659	3450	10500	SLM 200	15	180M-4
	74	2173	3430	10000	SLM 200	20	180M-4
	65	2528	4308	10500	SLM 200	15	200LA-6
	55	2891*	3612	6790	SLM 200	26,5	180M-4
	49	3101*	3900	10500	SLM 200	30	180M-4
	49	3317*	4241	10000	SLM 200	20	200LA-6
	37	4298*	4190	6790	SLM 200	26,5	200LA-6
	33	4604*	4862	10500	SLM 200	30	200LA-6
22,0	196	1029	2869	9800	SLM 200	7,5	180L-4
	147	1358	3076	9277	SLM 200	10	180L-4
	130	1552	3485	9800	SLM 200	7,5	200LB-6
	111	1798	3265	5396	SLM 200	13,25	180L-4
	98	1972*	3450	10500	SLM 200	15	180L-4
	74	2584*	3430	10000	SLM 200	20	180L-4
	65	3006*	4308	10500	SLM 200	15	200LB-6
	55	3438	3612	6790	SLM 200	26,5	180L-4
	49	3688*	3900	10500	SLM 200	30	180L-4
	49	3945*	4241	10000	SLM 200	20	200LB-6
30,0	294	945	2600	8500	SLM 200	5	200LB-4
	196	1403	2869	9800	SLM 200	7,5	200LB-4
	147	1852	3076	9276	SLM 200	10	200LB-4
	111	2452*	3265	5396	SLM 200	13,25	200LB-4
	98	2690*	3450	10500	SLM 200	15	200LB-4

Radialkräfte / Radial Forces (N)

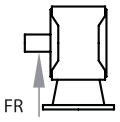

T2	n2 (1/min)					
Nm	› 200	125	75	50	30	10
‹ 5000	7500	9300	10300	11500	13500	18000
› 5000	6600	8100	9000	10000	11700	15700

Weitere Erläuterungen und verstärkte Lagerungen siehe Allgemeines / *For more information and data on reinforced bearings, refer to general information.*
Axialkräfte FA = 50% der Radialkräfte - siehe Allgemeines / *Axial forces FA = 50% of radial forces - refer to general information.*

Massenträgheitsmomente und Getriebegewichte auf Anfrage. Moments of Inertia and Gearbox weights on request

V Befestigungsseite / Mounting Side

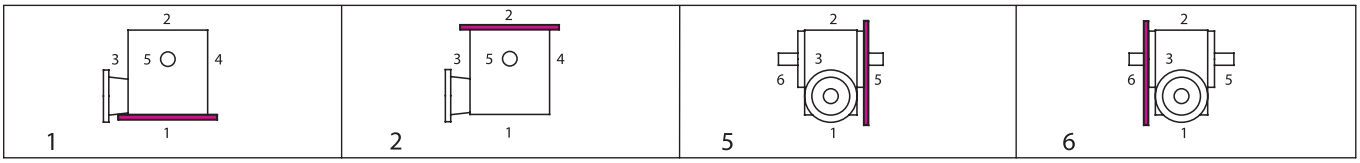

VI Einbaulagen (unten liegende Getriebeseite) / Mounting Configuration (downward-facing side)

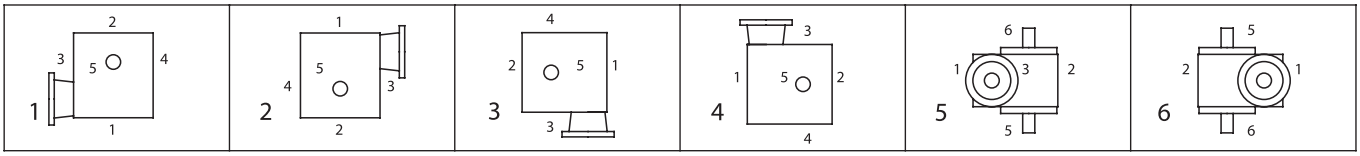

Bestellbeispiel / Example of Order

I Typ	Größe size	IV Übersetzung ratio	III Bauart model	V Befestigungss. Mounting Side	VI Einbaulage Mounting Config.	IV n2max	Ausführung Design
SLM	**200**	**10:1**	**B03**	**–**	**1**	**.**	**1** **– 150 / 0000=Standard**

II Motorausführung motor design	Polzahl no. of poles	Zusatzausführung Additional features	Klemmenkastenlage (Getriebeseite) Position of terminal box (gearbox site)
DS 132 S	**– 4**	**/ 00**	**– 5**

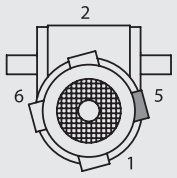

I Тип SD – SLD – SLMD

Модель

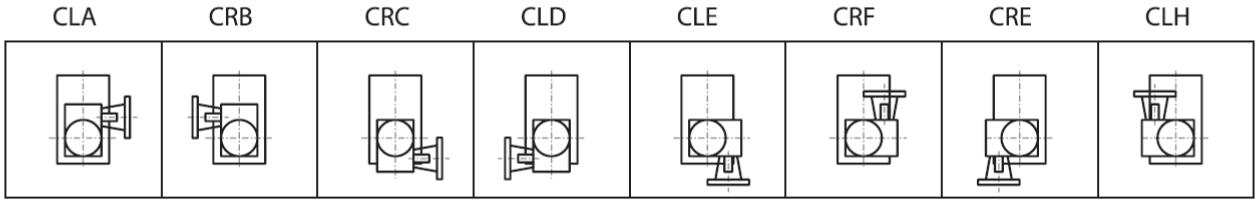

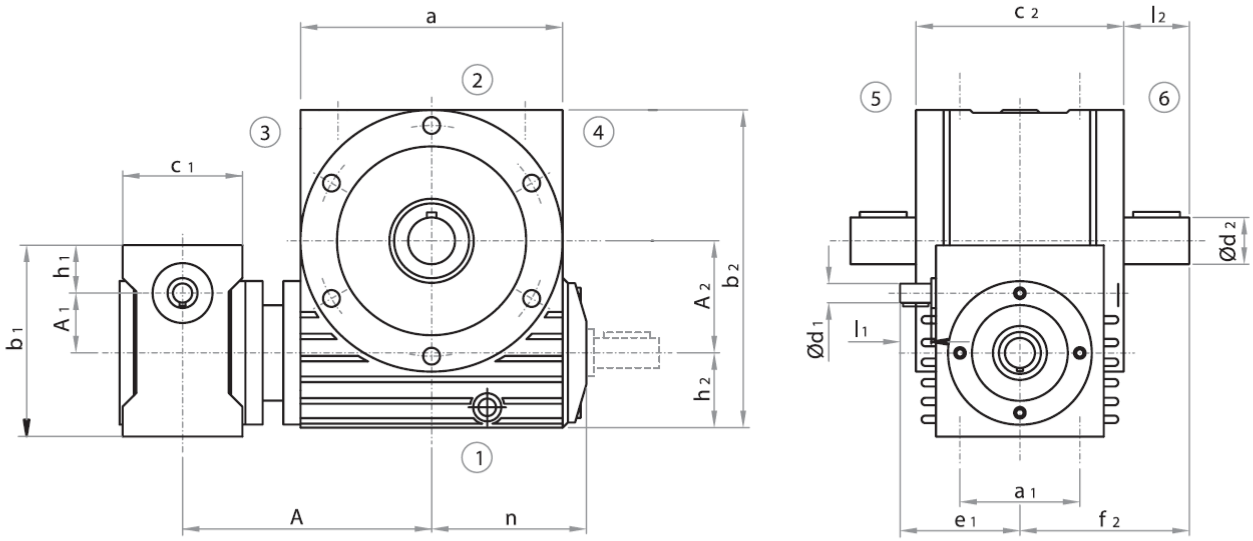

Червячные редукторы АТЕК могут быть скомбинированы в форме двухступенчатых червячных редукторов посредством соединительных фланцев.

Обозначение модели, исполнения вала и монтажной позиции первого редуктора меняется согласно схеме обозначений модели, показанной выше. Все остальные данные и спецификации для заказа те же, что используются для индивидуальных редукторов.

II Линейные размеры

Größe / size	A	A1	A2	a2	b1	b2	c1	c2	d1	d2	e1	f2	h1
050 / 063	180	050	063	164	160	190	105	120	16	30	100	118	40
050 / 080	200	050	080	204	160	237	105	140	16	38	100	128	40
050 / 100	203	050	100	240	160	300	105	190	16	48	100	177	40
063 / 100	218	063	100	240	190	300	120	190	18	48	113	177	45
063 / 125	242	063	125	284	190	359	120	210	18	55	113	187	45
080 / 160	291	080	160	354	237	452	140	250	24	65	141	230	55
100 / 200	345	100	200	430	300	555	190	310	20	80	200	285	80
125 / 200	390	125	200	430	359	555	210	310	38	80	223	285	92

Комбинации редукторов
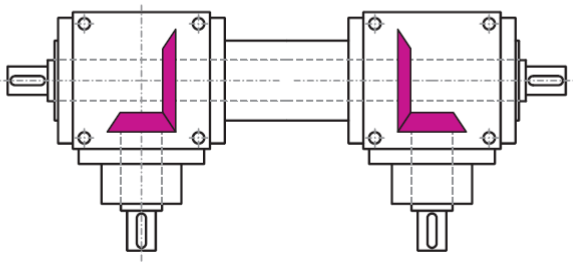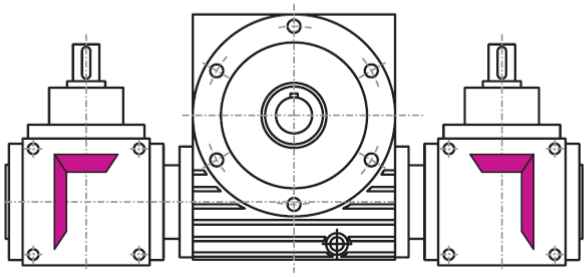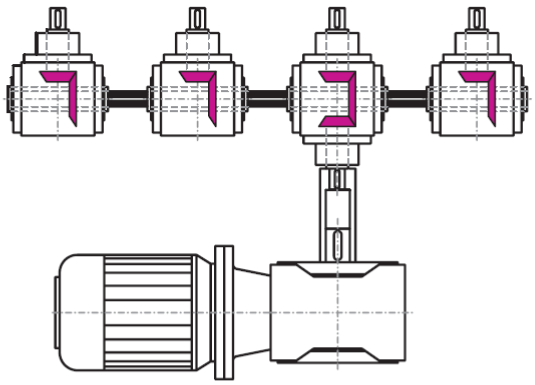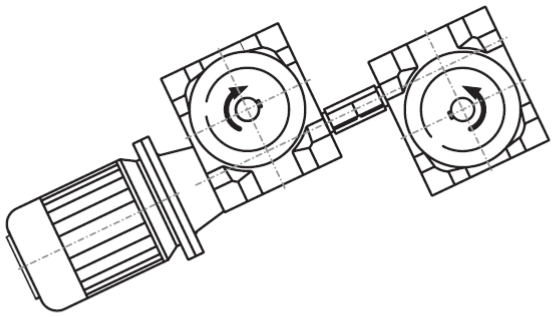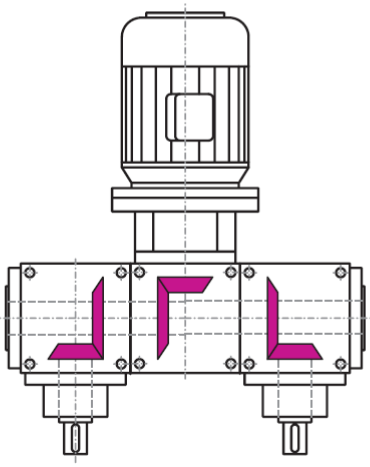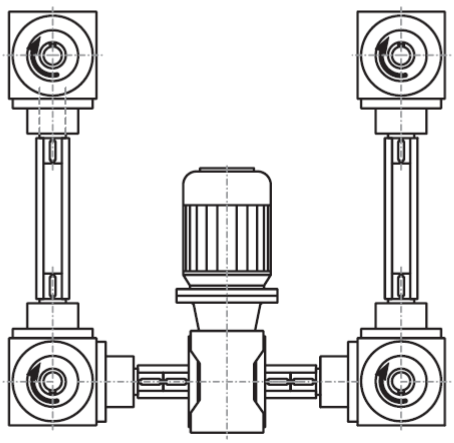
Модульная конструкция наших редукторов дает возможность широкого ряда комбинаций и вариантов. Варианты, описанные ниже в качестве примеров, описывают только небольшую часть из возможных вариантов.
Присылайте Ваши запросы, и мы поможем осуществить Ваши идеи в реальных проектах.